Ventosa base *Serie ZP*

RoHS

Ø 2, Ø 4, Ø 6, Ø 8, Ø 10, Ø 13, Ø 16, Ø 20, Ø 25, Ø 32, Ø 40, Ø 50

Piana, piana con nervature, a soffietto, piana sottile, piana sottile con nervature, conica

12 taglie, 6 tipi di forma di ventose e un'ampia gamma di varianti di adattatori

Forma della ventosa	Applicazioni
Piana	Per pezzi con superfici piane e non deformate
Piana con nervature	Per pezzi facilmente deformabili Le nervature consentono una facile rimozione dal pezzo.
Tipo a soffietto	Per applicazioni in cui non c'è spazio per un compensatore di livello o per pezzi con superfici inclinate
Piana sottile	Per pezzi morbidi come lamiere sottili o vinili Consente di ridurre le pieghe o le deformazioni durante la presa.
Piana sottile con nervature	Per pezzi morbidi come lamiere sottili o vinili La rimozione dal pezzo risulta semplice grazie alle nervature.
Conica	Per pezzi con superfici curve o per pezzi sferici

Accessorio di montaggio	Applicazioni
Snodo sferico	Per pezzi con superfici inclinate o curve
Con adattatore verticale	L'adattatore può essere selezionato in base alle condizioni di installazione.
Con compensatore di livello	Per pezzi di altezze diverse Il compensatore di livello riduce l'impatto sul pezzo durante la presa.

INDICE

Ventosa base *Serie ZP*

Varianti ..... pag. 2
Specifiche ..... pag. 4

Piana
· Codici di ordinazione ..... pag. 6
· Dimensioni/Modelli ..... pag. 7

Piana con nervature
· Codici di ordinazione ..... pag. 26
· Dimensioni/Modelli ..... pag. 27

Piana, con snodo sferico
· Codici di ordinazione ..... pag. 38
· Dimensioni/Modelli ..... pag. 39

Tipo a soffietto
· Codici di ordinazione ..... pag. 44
· Dimensioni/Modelli ..... pag. 45

Piana sottile
· Codici di ordinazione ..... pag. 64
· Dimensioni/Modelli ..... pag. 65

Piana sottile con nervature
· Codici di ordinazione ..... pag. 73
· Dimensioni/Modelli ..... pag. 74

Conica
· Codici di ordinazione ..... pag. 82
· Dimensioni/Modelli ..... pag. 83

Costruzione ..... pag. 94
(Piana, piana con nervature, a soffietto, piana sottile, piana sottile con nervature, conica)
Costruzione ..... pag. 119
(Piana, con snodo sferico)
Assieme accessorio di montaggio ..... pag. 100
(Piana, piana con nervature, a soffietto, piana sottile, piana sottile con nervature, conica)
Assieme accessorio di montaggio ..... pag. 106
(Piana, con snodo sferico)

Precauzioni specifiche del prodotto ..... pag. 110

Ventosa base *Serie ZP* Varianti

Direzione ingresso del vuoto		Direzione ingresso del vuoto	Piana	Piana con nervature	Tipo a soffietto	Piana sottile	Piana sottile con nervature	Conica
	Unità singola		pag. 32	pag. 51	pag. 68	pag. 87	pag. 96	pag. 105
Verticale	ZPT Con adattatore verticale	VAC	pag. 33 pag. 34	pag. 51 pag. 52	pag. 69 pag. 70	pag. 87	pag. 96	pag. 105 pag. 106
Laterale	ZPR Con adattatore verticale	VAC	pag. 35 pag. 37	pag. 53 pag. 54	pag. 71 pag. 73	pag. 88 pag. 89	pag. 97 pag. 98	pag. 107 pag. 108
Laterale	ZPY Con adattatore verticale	VAC	pag. 39 pag. 41	pag. 55 pag. 56	pag. 75 pag. 77	pag. 90 pag. 91	pag. 99 pag. 100	pag. 109 pag. 110
Verticale	ZPT Con compensatore di livello	VAC	pag. 43	pag. 57	pag. 79	pag. 92	pag. 101	pag. 111
Laterale	ZPR Con compensatore di livello	VAC	pag. 46	pag. 59	pag. 82	pag. 93	pag. 102	pag. 113
Laterale	ZPY Con compensatore di livello	VAC	pag. 48	pag. 60	pag. 84	pag. 94	pag. 103	pag. 114

Tipo con snodo sferico

Direzione ingresso del vuoto		Direzione ingresso del vuoto	Piana
	Unità singola		pag. 62
Verticale	ZPT Con adattatore verticale	VAC VAC	pag. 62 pag. 63
Laterale	ZPR Con adattatore verticale	VAC	pag. 64
Verticale	ZPT Con compensatore di livello	VAC VAC	pag. 65
Laterale	ZPR Con compensatore di livello	VAC	pag. 66

Ventosa base *Serie ZP*
Specifiche

Materiale ventosa

Materiale	NBR (Gomma nitrilica)	Gomma siliconica*1*2	Gomma uretanica	FKM (Gomma fluorurata)	NBR conduttivo (gomma nitrilica)	Gomma siliconica conduttiva
Colore della gomma	Nero	Bianco	Marrone	Nero		
Durezza della gomma (Shore A: ±5°)	50	40	da 50 a 60	60	da 50 a 70	da 50 a 60

*1 Utilizza un materiale conforme al test di dissoluzione previsto dalla normativa FDA (U.S. Food and Drug Administration) 21CFR§177.2600 per "Articoli in gomma destinati a un uso ripetuto".
*2 Impiega un materiale conforme agli standard per "Apparecchi in gomma (esclusi contenitori bevande per bambini) e contenitori/imballaggi" (D3) (revisione parziale: notifica del Ministero della salute, del lavoro e del welfare giapponese n. 595, 2012) nella Sezione 3 "Apparecchi e contenitori/imballaggi" del Food Sanitation Act, Articolo 18 "Specifiche e standard per alimenti e additivi alimentari, ecc." (Notifica del Ministero della Salute e del Welfare giapponese n. 370, 1959)

Specifiche adattatore verticale

Verticale

Direzione ingresso del vuoto Verticale Tipo T/ZPT

Connessione		Filettatura maschio							Filettatura femmina			
Diametro della ventosa		da Ø 2 a Ø 8	da Ø 10 a Ø 16		da Ø 20 a Ø 32		Ø 40, Ø 50		da Ø 2 a Ø 8*1	da Ø 10 a Ø 16	da Ø 20 a Ø 32	Ø 40, Ø 50
Filettatura di collegamento		M5 x 0.8 M6 x 1	M5 x 0.8 M6 x 1	M5 x 0.8 M6 x 1 G1/8	M5 x 0.8 M6 x 1 M8 x 1	M5 x 0.8 M6 x 1 G1/8	M6 x 1 M8 x 1	M6 x 1 G1/4	M4 x 0.7 M5 x 0.8	M5 x 0.8 M6 x 1 G1/8 1/8 (Rc, NPT, NPTF)	M5 x 0.8 M6 x 1 M8 x 1.25 G1/8 1/8 (Rc, NPT, NPTF)	M6 x 1 M8 x 1.25 G1/4 1/8 (Rc, NPT, NPTF)
Ingresso del vuoto	Filettatura femmina	Utilizzare la filettatura di collegamento.	M3 x 0.5	Utilizzare la filettatura di collegamento.	M3 x 0.5 M5 x 0.8	Utilizzare la filettatura di collegamento.	M3 x 0.5 M5 x 0.8	Utilizzare la filettatura di collegamento.	Utilizzare la filettatura di collegamento.			

*1 Fare riferimento ai diametri da Ø 2 a Ø 8 per il tipo piana sottile e il tipo piana sottile con nervature.

Laterale

Direzione ingresso del vuoto Laterale Tipo R/ZPR

Connessione		Filettatura maschio			Filettatura femmina			
Diametro della ventosa		da Ø 2 a Ø 16	da Ø 20 a Ø 32	Ø 40, Ø 50	δα Ø 2 a Ø 8*1	da Ø 10 a Ø 16	da Ø 20 a Ø 32	Ø 40, Ø 50
Filettatura di collegamento		M5 x 0.8 M6 x 1	M6 x 1 M8 x 1		M4 x 0.7 M5 x 0.8	M5 x 0.8 M6 x 1	M5 x 0.8 M6 x 1 M8 x 1.25	M6 x 1 M8 x 1.25
Ingresso del vuoto	Raccordo istantaneo	Ø 4, Ø 6	Ø 4, Ø 6, Ø 8	Ø 6, Ø 8	Ø 4, Ø 6		Ø 4, Ø 6, Ø 8	Ø 6, Ø 8

*1 Fare riferimento ai diametri da Ø 2 a Ø 8 per il tipo piana sottile e il tipo piana sottile con nervature.

Direzione ingresso del vuoto Laterale Tipo Y/ZPY

Connessione		Filettatura maschio			Filettatura femmina			
Diametro della ventosa		da Ø 2 a Ø 16	da Ø 20 a Ø 32	Ø 40, Ø 50	δα Ø 2 a Ø 8*1	da Ø 10 a Ø 16	da Ø 20 a Ø 32	Ø 40, Ø 50
Filettatura di collegamento		M5 x 0.8 M6 x 1	M6 x 1 M8 x 1		M4 x 0.7 M5 x 0.8	M5 x 0.8 M6 x 1	M5 x 0.8 M6 x 1 M8 x 1.25	M6 x 1 M8 x 1.25
Ingresso del vuoto	Raccordo a resca*2	Ø 4, Ø 6		Ø 6	Ø 4, Ø 6			Ø 6

*1 Fare riferimento ai diametri da Ø 2 a Ø 8 per il tipo piana sottile e il tipo piana sottile con nervature.
*2 Tubi applicabili: tubo in nylon, tubo morbido

Specifiche compensatore di livello

Verticale
Laterale

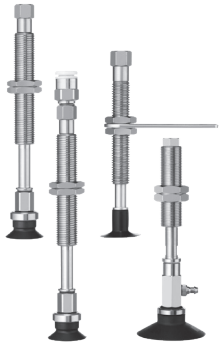

Diametro della ventosa		da Ø 2 a Ø 8*1	da Ø 10 a Ø 32	Ø 40, Ø 50
Specifica antirotazione		J: Rotante, K: Antirotazione		
Corsa [mm]		6, 10, 15, 25	10, 20, 30, 40, 50	10, 20, 30, 50
Filettatura di collegamento		M8 x 1	M10 x 1	M14 x 1
Forza di reazione della molla [N]	A corsa 0	0.8	1.0	2.0
	A corsa intera	1.2	3.0	5.0

*1 Fare riferimento ai diametri da Ø 2 a Ø 8 per il tipo piana sottile e il tipo piana sottile con nervature.

Specifiche

Specifiche dell'adattatore (con snodo sferico)

Angolo di rotazione dello snodo sferico	30°

Verticale

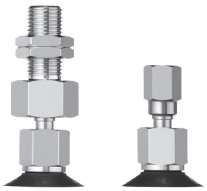

Direzione ingresso del vuoto Verticale Tipo T/ZPT□F

Connessione	Filettatura maschio			Filettatura femmina		
Diametro della ventosa	da Ø 10 a Ø 16	da Ø 20 a Ø 32	Ø 40, Ø 50	da Ø 10 a Ø 16	da Ø 20 a Ø 32	Ø 40, Ø 50
Filettatura di collegamento	M8 x 1	M10 x 1	M14 x 1	M5 x 0.8	M5 x 0.8 M8 x 1.25 1/8 (Rc, NPT, NPTF)	M8 x 1.25 1/8 (Rc, NPT, NPTF)
Ingresso del vuoto	M5 x 0.8			Utilizzare la filettatura di collegamento.		

Laterale

Direzione ingresso del vuoto Laterale Tipo R/ZPR□F

Connessione		Filettatura femmina		
Diametro della ventosa		da Ø 10 a Ø 16	da Ø 20 a Ø 32	Ø 40, Ø 50
Filettatura di collegamento		M5 x 0.8	M5 x 0.8 M8 x 1.25	M5 x 0.8 M8 x 1.25
Ingresso del vuoto	Raccordo istantaneo	Ø 4, Ø 6	Ø 6, Ø 8	Ø 6, Ø 8

Specifiche del compensatore di livello (con snodo sferico)

Verticale Laterale

Diametro della ventosa		da Ø 10 a Ø 16	da Ø 20 a Ø 50
Specifica antirotazione		J: Rotante, K: Antirotazione	
Corsa [mm]		10, 20, 30, 40, 50	10, 20, 30, 50
Filettatura di collegamento		M10 x 1	M14 x 1
Forza di reazione della molla [N]	A corsa 0	1.0	2.0
	A corsa intera	3.0	5.0

Ventosa base

Piana

Serie ZP

Codici di ordinazione

		Dimensioni/ Modelli	Costruzione	Assieme accessorio di montaggio
Ventosa	ZP□ 02 U N – □	pag. **7**	pag. **94** pag. **96**	pag. 100
Con adattatore verticale	ZP□ T 02 U N – A5 – □	Da pag. **8**	pag. **94** pag. **96**	pag. 100
Con compensatore di livello	ZP T 02 U N J 6 – B3 – A8	Da pag. **19**	pag. **95** pag. **97**	Da pag. **103**

❶ ❷ ❸ ❹ ❺ ❻ ❼ ❽ ❾

●Piana

❶ Materiale dell'adattatore (anello di bloccaggio)

—	Ottone
S*1	Acciaio inox (acciaio inox 304)

*1 Applicabile solo al gruppo ventosa (con anello di bloccaggio) e alla ventosa con adattatore (direzione ingresso del vuoto: verticale (opzione "T")).

❷ Direzione ingresso del vuoto

—	Ventosa
T	Verticale
R	Laterale (con raccordo istantaneo)
Y	Laterale (con raccordo a resca)

❸ Diametro della ventosa

02	Ø 2	16	Ø 16
04	Ø 4	20	Ø 20
06	Ø 6	25	Ø 25
08	Ø 8	32	Ø 32
10	Ø 10	40	Ø 40
13	Ø 13	50	Ø 50

❹ Materiale

N	NBR
S	Gomma siliconica*1 *2
U	Gomma uretanica
F	FKM
GN	NBR conduttivo
GS	Gomma siliconica conduttiva

*1 Utilizza un materiale conforme al test di dissoluzione previsto dalla normativa FDA (U.S. Food and Drug Administration) 21CFR§177.2600 per "Articoli in gomma destinati a un uso ripetuto".
*2 Impiega un materiale conforme agli standard per "Apparecchi in gomma (esclusi contenitori bevande per bambini) e contenitori/imballaggi" (D3) (revisione parziale: notifica del Ministero della salute, del lavoro e del welfare giapponese n. 595, 2012) nella Sezione 3 "Apparecchi e contenitori/imballaggi" del Food Sanitation Act, Articolo 18 "Specifiche e standard per alimenti e additivi alimentari, ecc." (Notifica del Ministero della Salute e del Welfare giapponese n. 370, 1959)

❺ Specifiche del compensatore di livello

J	Rotante
K	Antirotazione
JN*1	Rotante (Senza piastra compensatore di livello)
KN*1	Antirotazione (Senza piastra compensatore di livello)

*1 Solo per diametri ventosa da Ø 2 a Ø 8

❻ Corsa compensatore di livello

Corsa [mm]	Diametro della ventosa [mm]											
	Ø 2	Ø 4	Ø 6	Ø 8	Ø 10	Ø 13	Ø 16	Ø 20	Ø 25	Ø 32	Ø 40	Ø 50
6	●	●	●	●	—	—	—	—	—	—	—	—
10	●	●	●	●	●	●	●	●	●	●	●	●
15	●	●	●	●	—	—	—	—	—	—	—	—
20	—	—	—	—	●	●	●	●	●	●	●	●
25	●	●	●	●	—	—	—	—	—	—	—	—
30	—	—	—	—	●	●	●	●	●	●	●	●
40	—	—	—	—	●	●	●	●	●	●	—	—
50	—	—	—	—	●	●	●	●	●	●	●	●

Con adattatore verticale

❼ Ingresso del vuoto

○: ZP□T/Verticale ●: ZPR/Laterale (Con raccordo istantaneo) △: ZPY/Laterale (Con raccordo a resca)

Tipo	Simbolo	Taglia	Diametro della ventosa [mm]			
			da Ø 2 a Ø 8	da Ø 10 a Ø 16	da Ø 20 a Ø 32	Ø 40, Ø 50
Filettatura maschio	A5	M5 x 0.8	○*1	—	—	—
	AS5		—	○*1	○*1	—
	A6	M6 x 1	○*1	—	—	—
	AS6		—	○*1	○*1	○*1
	AG01	G1/8	—	○*1	○*1	—
	AG02	G1/4	—	—	—	○*1
Filettatura femmina	—	M3 x 0.5	—	○ (❽ Filettatura di collegamento: A5/A6)	○ (❽ Filettatura di collegamento: A6)	○ (❽ Filettatura di collegamento: A6)
		M5 x 0.8	—	—	○ (❽ Filettatura di collegamento: A8)	○ (❽ Filettatura di collegamento: A8)
	B4	M4 x 0.7	○*1	—	—	—
	B5	M5 x 0.8	○*1	○*1	○*1	—
	B6	M6 x 1	—	○*1	○*1	○*1
	B8	M8 x 1.25	—	—	○*1	○*1
	BG01	G1/8	—	○*1	○*1	—
	BG02	G1/4	—	—	—	○*1
	B01	Rc1/8	—	○*1	○*1	○*1
	N01*4	NPT1/8	—	○*1	○*1	○*1
	T01*4	NPTF1/8	—	○*1	○*1	○*1
Raccordo istantaneo	04	Ø 4	●	●	●	—
	06	Ø 6	●	●	●	●
	08	Ø 8	—	—	●	●
Raccordo a resca	N4	Per tubo in nylon Ø 4*2	□	□	□	—
	N6	Per tubo in nylon Ø 6*2	□	□	□	□
	U4	Per tubi in nylon morbido da Ø 4*3	□	□	□	—
	U6	Per tubi in nylon morbido da Ø 6*3	□	□	□	□

*1 Utilizzare la filettatura di collegamento. *2 Connessioni tubi in nylon *3 Connessioni tubi in nylon morbido/poliuretano *4 Non compatibile con materiali in acciaio inox

❽ Filettatura di collegamento

○: ZP□T/Verticale ●: ZPR/Laterale (Con raccordo istantaneo) △: ZPY/Laterale (Con raccordo a resca)

Tipo	Simbolo	Taglia	Diametro della ventosa [mm]			
			da Ø 2 a Ø 8	da Ø 10 a Ø 16	da Ø 20 a Ø 32	Ø 40, Ø 50
Filettatura maschio*1	A5	M5 x 0.8	●△	○*2●△	—	—
	A6	M6 x 1	●△	○*2●△	○*2●△	○*2●△
	A8	M8 x 1	—	—	○*2●△	○*2●△
Filettatura femmina	B4	M4 x 0.7	●△	—	—	—
	B5	M5 x 0.8	●△	●△	●△	—
	B6	M6 x 1	—	●△	●△	●△
	B8	M8 x 1.25	—	—	●△	●△

*1 Il dado di montaggio è consegnato unitamente al prodotto ma non è montato. *2 ○: ZP□T/La versione verticale è dotata di ingresso del vuoto (filettatura femmina).

Con compensatore di livello

❼ Ingresso del vuoto

○: ZPT/Verticale ●: ZPR/Laterale (Con raccordo istantaneo) △: ZPY/Laterale (Con raccordo a resca)

Tipo	Simbolo	Taglia	Diametro della ventosa [mm]			
			da Ø 2 a Ø 8	da Ø 10 a Ø 16	da Ø 20 a Ø 32	Ø 40, Ø 50
Filettatura femmina	B3	M3 x 0.5	○	—	—	—
	B5	M5 x 0.8	○	○	○	○
	B01	Rc1/8	—	—	—	○
	N01	NPT1/8	—	—	—	○
	T01	NPTF1/8	—	—	—	○
Raccordo istantaneo	04	Ø 4	○●	○●	○●	—
	06	Ø 6	○●	○●	○●	○●
	08	Ø 8	—	—	●	○●
Raccordo a resca	N4	Per tubi in nylon Ø 4*1	○△	□	□	—
	N6	Per tubi in nylon Ø 6*1	□	○△	○△	○△
	U4	Per tubi in nylon morbido da Ø 4*2	○△	□	□	—
	U6	Per tubi in nylon morbido da Ø 6*2	□	○△	○△	○△

*1 Connessioni tubi in nylon *2 Connessioni tubi in nylon morbido/poliuretano

❽ Filettatura di collegamento

○: ZPT/Verticale ●: ZPR/Laterale (Con raccordo istantaneo) △: ZPY/Laterale (Con raccordo a resca)

Tipo	Simbolo	Taglia	Diametro della ventosa [mm]			
			da Ø 2 a Ø 8	da Ø 10 a Ø 16	da Ø 20 a Ø 32	Ø 40, Ø 50
Filettatura maschio*1	A8	M8 x 1	○●△	—	—	—
	A10	M10 x 1	—	○●△	○●△	—
	A14	M14 x 1	—	—	—	○●△

*1 Il dado di montaggio, la piastra del compensatore di livello e ○: ZPT/compensatore di livello verticale sono consegnati unitamente al prodotto ma non sono montati.

❾ Anello di bloccaggio

Simbolo	Diametro della ventosa [mm]	
	da Ø 2 a Ø 8	da Ø 10 a Ø 50
—	Nessuno*1	Con anello di bloccaggio
X19		Senza anello di bloccaggio

*1 L'anello di bloccaggio non è utilizzabile per diametri ventosa da Ø 2 a Ø 8.

Unità anello di bloccaggio

Codice	Diametro della ventosa [mm]
ZP□L1	da Ø 10 a Ø 16
ZP□L2	da Ø 20 a Ø 32
ZP□L3	Ø 40, Ø 50

□: —/Ottone S/Acciaio inox

* L'anello di bloccaggio dell'unità ventosa è consegnato unitamente al prodotto ma non è montato.

Dimensioni/Modelli

Unità singola da Ø 2 a Ø 8

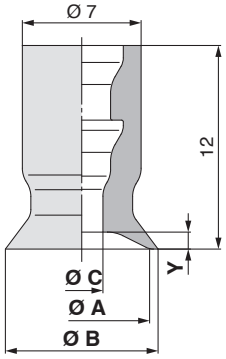

ZP 02 U N
❶ ❷

Serie ❶ Diam. ventosa	Forma	❷ *1 Materiale	A	B	C	Y
ZP 02	U	N S U F GN GS	2	2.6	1.2	0.5
04			4	4.8	1.6	0.8
06			6	7	2.5	
08			8	9		1

*1 N: NBR, S: gomma siliconica, U: gomma uretanica, F: FKM, GN: NBR conduttivo, GS: gomma siliconica conduttiva

Costruzione pag. 94
Assieme accessorio di montaggio Da pag. 100

Unità singola da Ø 10 a Ø 50

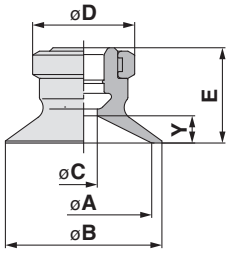

ZP □ 10 U N
❶ ❷ ❸

❶ Materiale dell'anello di bloccaggio

—	Ottone
S	Acciaio inox (acciaio inox 304)

Serie ❶ Materiale dell'anello di bloccaggio	❷ Diam. ventosa	Forma	❸ *1 Materiale	A	B	C	D	E	Y
ZP —	10	U	N S U F GN GS	10	12	4	13	12	3
S	13			13	15				
	16			16	18			12.5	3.5
	20			20	23		15	14	4
	25			25	28				
	32			32	35			14.5	4.5
	40			40	43	7	18	18.5	6.5
	50			50	53			19.5	7.5

*1 N: NBR, S: gomma siliconica, U: gomma uretanica, F: FKM, GN: NBR conduttivo, GS: gomma siliconica conduttiva

Costruzione pag. 96
Assieme accessorio di montaggio Da pag. 100

Dimensioni/Modelli

Con adattatore verticale da Ø 2 a Ø 8

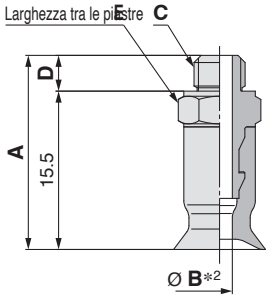

Costruzione	pag. 94
Assieme adattatore	pag. 100

ZP □ T 02 U N - A5
❶ ❷ ❸ ❹

❶ Materiale dell'adattatore

—	Ottone
S	Acciaio inox (acciaio inox 304)

❹ Ingresso del vuoto (filettatura maschio)

A5	M5 x 0.8
A6	M6 x 1

Serie							A	B*2	C	D	E
	❶ Materiale dell'adattatore verticale	Direzione ingresso del vuoto	❷ Diam. ventosa	Forma	❸ Materiale *1	❹ Ingresso del vuoto					
ZP	— / S	T	02	U	N S U F GN GS	A5	19	1.2	M5 x 0.8	3.5	7
			04					1.6			
			06 08					2.5			
			02			A6	20	1.2	M6 x 1	4.5	8
			04					1.6			
			06 08					2.5			

*1 N: NBR, S: gomma siliconica, U: gomma uretanica, F: FKM, GN: NBR conduttivo, GS: gomma siliconica conduttiva
*2 Indica la dimensione minima del foro dell'adattatore o della ventosa

Con adattatore verticale da Ø 10 a Ø 50

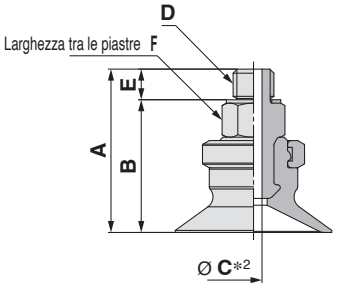

Costruzione	pag. 96
Assieme adattatore	pag. 100

ZP □ T 10 U N - AS5
❶ ❷ ❸ ❹

❶ Materiale dell'adattatore (anello di bloccaggio)

—	Ottone
S	Acciaio inox (acciaio inox 304)

❹ Ingresso del vuoto (filettatura maschio)

AS5	M5 x 0.8
AS6	M6 x 1
AG01	G1/8
AG02	G1/4

Serie							A	B	C*2	D	E	F
	❶ Materiale dell'adattatore verticale	Direzione ingresso del vuoto	❷ Diam. ventosa	Forma	❸ Materiale *1	❹ Ingresso del vuoto						
ZP	— / S	T	10 13	U	N S U F GN GS	AS5	21	17.5	2.5	M5 x 0.8	3.5	8
			16				21.5	18				
			20 25				23	19.5				
			32				23.5	20				
			10 13			AS6	22	17.5	2.5	M6 x 1	4.5	8
			16				22.5	18				
			20 25				24	19.5				
			32				24.5	20				
			40				29.5	25				12
			50				30.5	26				
			10 13			AG01	30	24.5	2.5	G1/8	5.5	17
			16				30.5	25				
			20 25				32	26.5	4			
			32				32.5	27				
			40			AG02	39	32.5	7	G1/4	6.5	21
			50				40	33.5				

*1 N: NBR, S: gomma siliconica, U: gomma uretanica, F: FKM, GN: NBR conduttivo, GS: gomma siliconica conduttiva
*2 Indica la dimensione minima del foro dell'adattatore o della ventosa

Dimensioni/Modelli

Con adattatore verticale da Ø **10** a Ø **50**

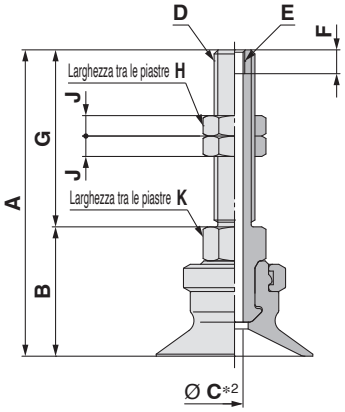

Costruzione	pag. 96
Assieme adattatore	pag. 100

ZP □ T 10 U N - A5
❶ ❷ ❸ ❹

❶ Materiale dell'adattatore (anello di bloccaggio)

—	Ottone
S	Acciaio inox (acciaio inox 304)

❹ Filettatura di collegamento (Filettatura maschio)

A5	M5 x 0.8 (M3 x 0.5 con filettatura femmina)
A6	M6 x 1 (M3 x 0.5 con filettatura femmina)
A8	M8 x 1 (M5 x 0.8 con filettatura femmina)

Serie							A	B	C*2	D	E	F	G	H	J	K
	❶ Materiale dell'adattatore verticale	Direzione ingresso del vuoto	❷ Diam. ventosa	Forma	❸ Materiale *1	❹ Filettatura di collegamento										
ZP	— / S	T	10 13	U	N S U F GN GS	A5	38	17	2.5	M5 x 0.8	M3 x 0.5	3.5	21	8	4	8
			16				38.5	17.5								
			10 13			A6	43	17	2.5	M6 x 1	M3 x 0.5	3.5	26	8	4	8
			16				43.5	17.5								
			20 25				45	19								
			32				45.5	19.5								
			40				50.5	24.5								12
			50				51.5	25.5								
			20 25			A8	40	24	4	M8 x 1	M5 x 0.8	5	16	12	4	12
			32				40.5	24.5								
			40						4.2							
			50				41.5	25.5								

*1 N: NBR, S: gomma siliconica, U: gomma uretanica, F: FKM, GN: NBR conduttivo, GS: gomma siliconica conduttiva
*2 Indica la dimensione minima del foro dell'adattatore o della ventosa

Dimensioni/Modelli

Con adattatore verticale da Ø 2 a Ø 8

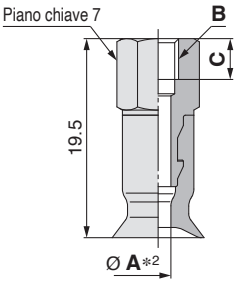

Costruzione	pag. 94
Assieme adattatore	pag. 100

ZP □ T 02 U N - B4
❶ ❷ ❸ ❹

❶ Materiale dell'adattatore

—	Ottone
S	Acciaio inox (acciaio inox 304)

❹ Ingresso del vuoto (Filettatura femmina)

B4	M4 x 0.7
B5	M5 x 0.8

Serie							A*2	B	C
	❶ Materiale dell'adattatore verticale	Direzione ingresso del vuoto	❷ Diam. ventosa	Forma	❸ Materiale *1	❹ Ingresso del vuoto			
ZP	— S	T	02	U	N S U F GN GS	B4	1.2	M4 x 0.7	4
			04				1.6		
			06 08				2.5		
			02			B5	1.2	M5 x 0.8	5
			04				1.6		
			06 08				2.5		

*1 N: NBR, S: gomma siliconica, U: gomma uretanica, F: FKM, GN: NBR conduttivo, GS: gomma siliconica conduttiva
*2 Indica la dimensione minima del foro dell'adattatore o della ventosa

Con adattatore verticale da Ø 10 a Ø 50

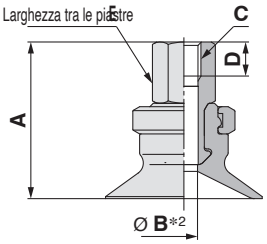

Costruzione	pag. 96
Assieme adattatore	pag. 100

ZP □ T 10 U N - B5
❶ ❷ ❸ ❹

❶ Materiale dell'adattatore (anello di bloccaggio)

—	Ottone
S	Acciaio inox (acciaio inox 304)

❹ Ingresso del vuoto (Filettatura femmina)

B5	M5 x 0.8	BG02	G1/4
B6	M6 x 1	B01	Rc1/8
B8	M8 x 1.25	N01*1	NPT1/8
BG01	G1/8	T01*1	NPTF1/8

*1 Non compatibile con materiali in acciaio inox

Serie							A	B*2	C	D	E
	❶ Materiale dell'adattatore verticale	Direzione ingresso del vuoto	❷ Diam. ventosa	Forma	❸ Materiale *1	❹ Ingresso del vuoto					
ZP	— S	T	10 13	U	N S U F GN GS	B5	21	2.5	M5 x 0.8	5	8
			16				21.5				
			20 25				23	4			
			32				23.5				
			10 13			B6	21	2.5	M6 x 1	6	8
			16				21.5				
			20 25				23	4			
			32				23.5				
			40				32	4.9			12
			50				33				
			20 25			B8	29	3.5	M8 x 1.25	8	12
			32				29.5				
			40				32	6.6			
			50				33				
			10 13			BG01	27	2.5	G1/8	7.4	14
			16				27.5				
			20 25				29	4			
			32				29.5				
			40 50			BG02	38	7	G1/4	11	17
							39				
			10 13			B01 N01*3 T01*3	27	2.5	Rc1/8 NPT1/8 NPTF1/8	—	12
			16				27.5				
			20 25				29	3.5			
			32				29.5				
			40				32	7			
			50				33				

*1 N: NBR, S: gomma siliconica, U: gomma uretanica, F: FKM, GN: NBR conduttivo, GS: gomma siliconica conduttiva
*2 Indica la dimensione minima del foro dell'adattatore o della ventosa
*3 Non compatibile con materiali in acciaio inox

Dimensioni/Modelli

Con adattatore/raccordo istantaneo da Ø **2** a Ø **8**

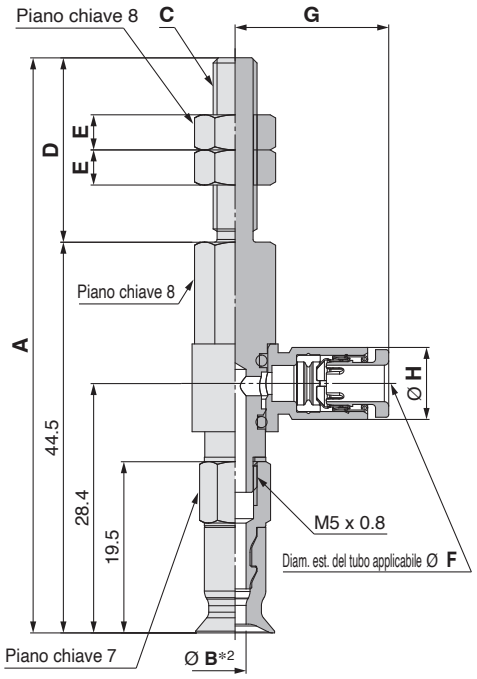

Costruzione pag. 94
Assieme adattatore pag. 101

ZPR 02 U N - 04 - A5
❶ ❷ ❸ ❹

❸ Ingresso del vuoto (Raccordo istantaneo)

04	Ø 4
06	Ø 6

❹ Filettatura di collegamento (Filettatura maschio)

A5	M5 x 0.8
A6	M6 x 1

Serie							A	B*2	C	D	E
	Direzione ingresso del vuoto	❶ Diam. ventosa	Forma	❷ Materiale*1	❸ Ingresso del vuoto	❹ Filettatura di collegamento					
ZP	R	02	U	N S U F GN GS	04 06	A5	65.5	1.2	M5 x 0.8	21	4
		04						1.6			
		06 08						2.5			
		02				A6	70.5	1.2	M6 x 1	26	4
		04						1.6			
		06 08						2.5			

Dimensioni per ingresso del vuoto

Serie							F	G	H	Dimensione minima del foro della parte di raccordo
	Direzione ingresso del vuoto	❶ Diam. ventosa	Forma	❷ Materiale*1	❸ Ingresso del vuoto	❹ Filettatura di collegamento				
ZP	R	02 04 06 08	U	N S U F GN GS	04	A5 A6	4	17.5	8.2	Ø 2.5
					06		6	18.3	10.4	Ø 4

*1 N: NBR, S: gomma siliconica, U: gomma uretanica, F: FKM, GN: NBR conduttivo, GS: gomma siliconica conduttiva
*2 Indica la dimensione minima del foro dell'adattatore o della ventosa

Dimensioni/Modelli

Con adattatore/raccordo istantaneo da Ø **10** a Ø **50**

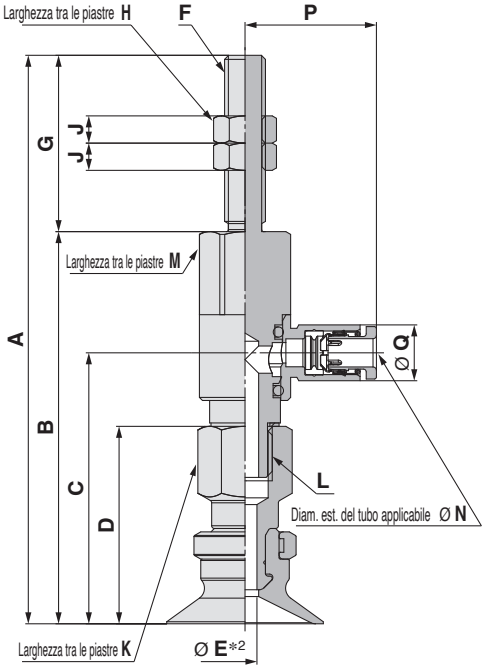

Costruzione pag. 96
Assieme adattatore pag. 101

ZPR 10 U N - 04 - A5
❶ ❷ ❸ ❹

❸ Ingresso del vuoto (Raccordo istantaneo)

04	Ø 4
06	Ø 6
08	Ø 8

❹ Filettatura di collegamento (Filettatura maschio)

A5	M5 x 0.8
A6	M6 x 1
A8	M8 x 1

Serie																		
	Direzione ingresso del vuoto	❶ Diam. ventosa	Forma	❷ Materiale *1	❸ Ingresso del vuoto	❹ Filettatura di collegamento	A	B	C	D	*2 E	F	G	H	J	K	L
ZP	R	10 13	U	N S U F GN GS	04 06 08	A5	67	46	29.9	21	2.5	M5 x 0.8	21	8	4	8	M5 x 0.8
		16					67.5	46.5	30.4	21.5							
		10 13				A6	72	46	29.9	21	2.5	M6 x 1	26	8	4	8	M5 x 0.8
		16					72.5	46.5	30.4	21.5							
		20 25					83.5	57.6	39.8	29	3.5		25.9			12	M8 x 1.25
		32					84	58.1	40.3	29.5							
		40					86.5	60.6	42.8	32	4						
		50					87.5	61.6	43.8	33							
		20 25				A8	73.5	57.6	39.8	29	3.5	M8 x 1	15.9	12	4	12	M8 x 1.25
		32					74	58.1	40.3	29.5							
		40					76.5	60.6	42.8	32	4						
		50					77.5	61.6	43.8	33							

Dimensioni per ingresso del vuoto

Serie							M	N	P	Q	Dimensione minima del foro della parte di raccordo
	Direzione ingresso del vuoto	❶ Diam. ventosa	Forma	❷ Materiale *1	❸ Ingresso del vuoto	❹ Filettatura di collegamento					
ZP	R	10 13 16	U	N S U F GN GS	04	A5 A6	8	4	17.5	8.2	Ø 2.5
					06			6	18.3	10.4	Ø 4
		20 25 32			04	A6 A8	12	4	19.3	8.2	Ø 3
					06			6	20.5	10.4	Ø 4.5
					08		16	8	23.5	13.2	Ø 6
		40 50			06		12	6	20.5	10.4	Ø 4.5
					08		16	8	23.5	13.2	Ø 6

*1 N: NBR, S: gomma siliconica, U: gomma uretanica, F: FKM, GN: NBR conduttivo, GS: gomma siliconica conduttiva
*2 Indica la dimensione minima del foro dell'adattatore o della ventosa

Dimensioni/Modelli

Con adattatore/raccordo istantaneo da Ø **2** a Ø **8**

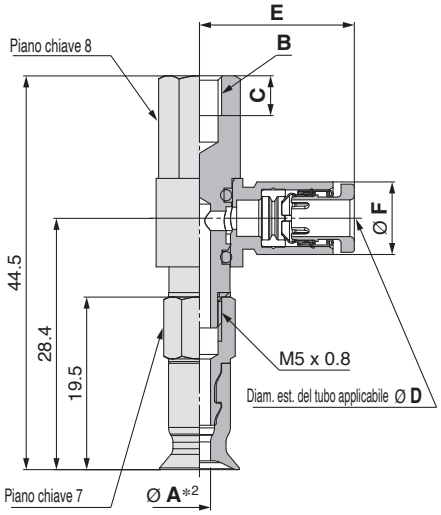

Costruzione pag. 94
Assieme adattatore pag. 101

ZPR 02 U N - 04 - B4
❶ ❷ ❸ ❹

❸ Ingresso del vuoto (Raccordo istantaneo)

04	Ø 4
06	Ø 6

❹ Filettatura di collegamento (Filettatura femmina)

B4	M4 x 0.7
B5	M5 x 0.8

Serie							A*2	B	C
	Direzione ingresso del vuoto	❶ Diam. ventosa	Forma	❷ Materiale*1	❸ Ingresso del vuoto	❹ Filettatura di collegamento			
ZP	R	02	U	N S U F GN GS	04 06	B4	1.2	M4 x 0.7	4.5
		04					1.6		
		06 08					2.5		
		02				B5	1.2	M5 x 0.8	5.5
		04					1.6		
		06 08					2.5		

Dimensioni per ingresso del vuoto

Serie							D	E	F	Dimensione minima del foro della parte di raccordo
	Direzione ingresso del vuoto	❶ Diam. ventosa	Forma	❷ Materiale*1	❸ Ingresso del vuoto	❹ Filettatura di collegamento				
ZP	R	02 04 06 08	U	N S U F GN GS	04	B4 B5	4	17.5	8.2	Ø 2.5
					06		6	18.3	10.4	Ø 4

*1 N: NBR, S: gomma siliconica, U: gomma uretanica, F: FKM, GN: NBR conduttivo, GS: gomma siliconica conduttiva
*2 Indica la dimensione minima del foro dell'adattatore o della ventosa

Dimensioni/Modelli

Con adattatore/raccordo istantaneo da Ø **10** a Ø **50**

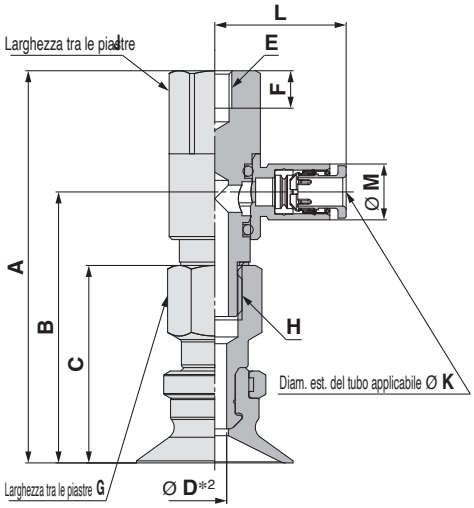

Costruzione pag. 96
Assieme adattatore pag. 101

ZPR 10 U N - 04 - B5
❶ ❷ ❸ ❹

❸ Ingresso del vuoto (Raccordo istantaneo)

04	Ø 4
06	Ø 6
08	Ø 8

❹ Filettatura di collegamento (Filettatura femmina)

B5	M5 x 0.8
B6	M6 x 1
B8	M8 x 1.25

Serie							A	B	C	D*2	E	F	G	H
Direzione ingresso del vuoto		❶ Diam. ventosa	Forma	❷ Materiale *1	❸ Ingresso del vuoto	❹ Filettatura di collegamento								
ZP	R	10 13	U	N S U F GN GS	04 06 08	B5	46	29.9	21	2.5	M5 x 0.8	5.5	8	M5 x 0.8
		16					46.5	30.4	21.5					
		20 25					57.6	39.8	29	3.5			12	M8 x 1.25
		32					58.1	40.3	29.5					
		10 13				B6	46	29.9	21	2.5	M6 x 1	6.5	8	M5 x 0.8
		16					46.5	30.4	21.5					
		20 25					57.6	39.8	29	3.5			12	M8 x 1.25
		32					58.1	40.3	29.5					
		40					60.6	42.8	32	4				
		50					61.6	43.8	33					
		20 25				B8	57.6	39.8	29	3.5	M8 x 1.25	8.5	12	M8 x 1.25
		32					58.1	40.3	29.5					
		40					60.6	42.8	32	4				
		50					61.6	43.8	33					

Dimensioni per ingresso del vuoto

Serie							J	K	L	M	Dimensione minima del foro della parte di raccordo
Direzione ingresso del vuoto		❶ Diam. ventosa	Forma	❷ Materiale *1	❸ Ingresso del vuoto	❹ Filettatura di collegamento					
ZP	R	10 13 16	U	N S U F GN GS	04	B5 B6	8	4	17.5	8.2	Ø 2.5
					06			6	18.3	10.4	Ø 4
		20 25 32			04	B5 B6 B8	12	4	19.3	8.2	Ø 3
					06			6	20.5	10.4	Ø 4.5
					08		16	8	23.5	13.2	Ø 6
		40 50			06	B6 B8	12	6	20.5	10.4	Ø 4.5
					08		16	8	23.5	13.2	Ø 6

*1 N: NBR, S: gomma siliconica, U: gomma uretanica, F: FKM, GN: NBR conduttivo, GS: gomma siliconica conduttiva
*2 Indica la dimensione minima del foro dell'adattatore o della ventosa

Dimensioni/Modelli

Con adattatore/raccordo a resca da Ø **2** a Ø **8**

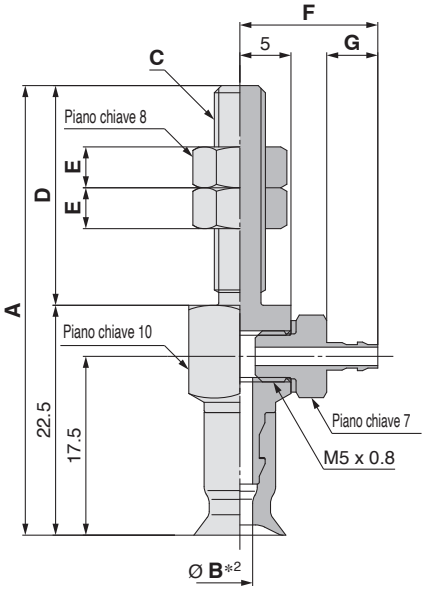

Costruzione	pag. 94
Assieme adattatore	pag. 102

ZPY 02 U N - N4 - A5
❶ ❷ ❸ ❹

❹ Filettatura di collegamento (Filettatura maschio)

A5	M5 x 0.8
A6	M6 x 1

❸ Ingresso del vuoto (Raccordo a resca)

N4	Per tubi in nylon da Ø 4	M-5AN-4
N6	Per tubi in nylon da Ø 6	M-5AN-6
U4	Per tubi in nylon morbido da Ø 4	M-5AU-4
U6	Per tubi in nylon morbido da Ø 6	M-5AU-6

Serie							A	B*2	C	D	E
	Direzione ingresso del vuoto	❶ Diam. ventosa	Forma	❷ Materiale*1	❸ Ingresso del vuoto	❹ Filettatura di collegamento					
ZP	Y	02	U	N S U F GN GS	N4 N6 U4 U6	A5	44	1.2	M5 x 0.8	21.5	4
		04						1.6			
		06 08						2.5			
		02				A6	49.5	1.2	M6 x 1	27	4
		04						1.6			
		06 08						2.5			

Dimensioni per ingresso del vuoto

Serie							F	G	Dimensione minima del foro della parte di raccordo
	Direzione ingresso del vuoto	❶ Diam. ventosa	Forma	❷ Materiale*1	❸ Ingresso del vuoto	❹ Filettatura di collegamento			
ZP	Y	02 04 06 08	U	N S U F GN GS	N4 U4	A5 A6	13.5	5	Ø 1.8
					N6 U6		15.5	7	Ø 2.5

*1 N: NBR, S: gomma siliconica, U: gomma uretanica, F: FKM, GN: NBR conduttivo, GS: gomma siliconica conduttiva
*2 Indica la dimensione minima del foro dell'adattatore o della ventosa

Dimensioni/Modelli

Con adattatore/raccordo a resca da Ø **10** a Ø **50**

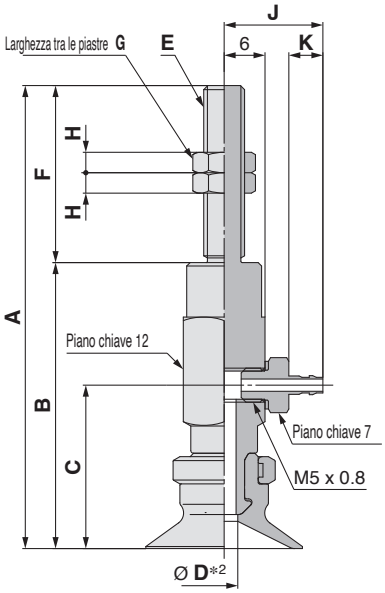

Costruzione	pag. 96
Assieme adattatore	pag. 102

ZPY 10 U N - N4 - A5

❶ ❷ ❸ ❹

❹ Filettatura di collegamento (Filettatura maschio)

A5	M5 x 0.8
A6	M6 x 1
A8	M8 x 1

❸ Ingresso del vuoto (Raccordo a resca)

N4	Per tubi in nylon da Ø 4	M-5AN-4
N6	Per tubi in nylon da Ø 6	M-5AN-6
U4	Per tubi in nylon morbido da Ø 4	M-5AU-4
U6	Per tubi in nylon morbido da Ø 6	M-5AU-6

Serie							A	B	C	D*2	E	F	G	H
	Direzione ingresso del vuoto	❶ Diam. ventosa	Forma	❷ Materiale *1	❸ Ingresso del vuoto	❹ Filettatura di collegamento								
ZP	Y	10 13	U	N S U F GN GS	N4 N6 U4 U6	A5	59	38	22	2.5	M5 x 0.8	21	8	4
		16					59.5	38.5	22.5					
		10 13				A6	64	38	22	2.5	M6 x 1	26	8	4
		16					64.5	38.5	22.5					
		20 25					68	42	24	3.5				
		32					68.5	42.5	24.5					
		40					72.5	46.5	28.5	6				
		50					73.5	47.5	29.5					
		20 25				A8	58	42	24	3.5	M8 x 1	16	12	4
		32					58.5	42.5	24.5					
		40					62.5	46.5	28.5	6				
		50					63.5	47.5	29.5					

Dimensioni per ingresso del vuoto

Serie							J	K	Dimensione minima del foro della parte di raccordo
	Direzione ingresso del vuoto	❶ Diam. ventosa	Forma	❷ Materiale *1	❸ Ingresso del vuoto	❹ Filettatura di collegamento			
ZP	Y	10 13 16 20 25 32	U	N S U F GN GS	N4 U4	A5 A6	14.5	5	Ø 1.8
					N6 U6		16.5	7	Ø 2.5
		40 50			N6 U6	A6 A8	16.5	7	Ø 2.5

*1 N: NBR, S: gomma siliconica, U: gomma uretanica, F: FKM, GN: NBR conduttivo, GS: gomma siliconica conduttiva
*2 Indica la dimensione minima del foro dell'adattatore o della ventosa

Dimensioni/Modelli

Con adattatore/raccordo a resca da Ø **2** a Ø **8**

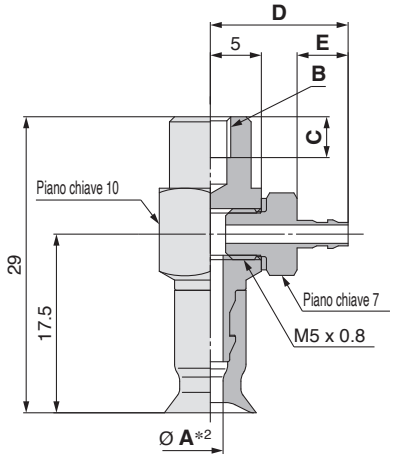

Costruzione pag. 94
Assieme adattatore pag. 102

ZPY 02 U N - N4 - B4
❶ ❷ ❸ ❹

❹ Filettatura di collegamento (Filettatura femmina)

B4	M4 x 0.7
B5	M5 x 0.8

❸ Ingresso del vuoto (Raccordo a resca)

N4	Per tubi in nylon da Ø 4	M-5AN-4
N6	Per tubi in nylon da Ø 6	M-5AN-6
U4	Per tubi in nylon morbido da Ø 4	M-5AU-4
U6	Per tubi in nylon morbido da Ø 6	M-5AU-6

Serie							A*2	B	C
	Direzione ingresso del vuoto	❶ Diam. ventosa	Forma	❷ Materiale*1	❸ Ingresso del vuoto	❹ Filettatura di collegamento			
ZP	Y	02	U	N S U F GN GS	N4 N6 U4 U6	B4	1.2	M4 x 0.7	4
		04					1.6		
		06 08					2.5		
		02				B5	1.2	M5 x 0.8	5
		04					1.6		
		06 08					2.5		

Dimensioni per ingresso del vuoto

Serie							D	E	Dimensione minima del foro della parte di raccordo
	Direzione ingresso del vuoto	❶ Diam. ventosa	Forma	❷ Materiale*1	❸ Ingresso del vuoto	❹ Filettatura di collegamento			
ZP	Y	02 04 06 08	U	N S U F GN GS	N4 U4	B4 B5	13.5	5	Ø 1.8
					N6 U6		15.5	7	Ø 2.5

*1 N: NBR, S: gomma siliconica, U: gomma uretanica, F: FKM, GN: NBR conduttivo, GS: gomma siliconica conduttiva
*2 Indica la dimensione minima del foro dell'adattatore o della ventosa

Dimensioni/Modelli

Con adattatore/raccordo a resca da Ø 10 a Ø 50

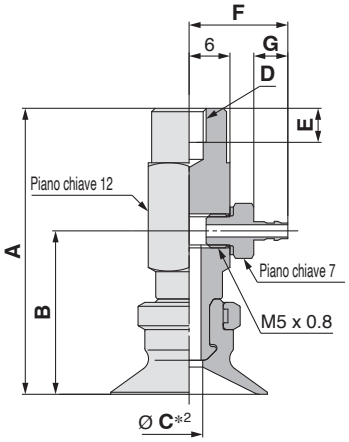

Costruzione pag. 96
Assieme adattatore pag. 102

ZPY 10 U N - N4 - B5
❶ ❷ ❸ ❹

❸ Ingresso del vuoto (Raccordo a resca)

N4	Per tubi in nylon da Ø 4	M-5AN-4
N6	Per tubi in nylon da Ø 6	M-5AN-6
U4	Per tubi in nylon morbido da Ø 4	M-5AU-4
U6	Per tubi in nylon morbido da Ø 6	M-5AU-6

❹ Filettatura di collegamento (Filettatura femmina)

B5	M5 x 0.8
B6	M6 x 1
B8	M8 x 1.25

Serie							A	B	C*2	D	E
	Direzione ingresso del vuoto	❶ Diam. ventosa	Forma	❷ Materiale*1	❸ Ingresso del vuoto	❹ Filettatura di collegamento					
ZP	Y	10 13	U	N S U F GN GS	N4 N6 U4 U6	B5	38	22	2.5	M5 x 0.8	5
		16					38.5	22.5			
		20 25					42	24	3.5		
		32					42.5	24.5			
		10 13				B6	38	22	2.5	M6 x 1	6
		16					38.5	22.5			
		20 25					42	24	3.5		
		32					42.5	24.5			
		40					46.5	28.5	6		
		50					47.5	29.5			
		20 25				B8	42	24	3.5	M8 x 1.25	8
		32					42.5	24.5			
		40					46.5	28.5	6		
		50					47.5	29.5			

Dimensioni per ingresso del vuoto

Serie							F	G	Dimensione minima del foro della parte di raccordo
	Direzione ingresso del vuoto	❶ Diam. ventosa	Forma	❷ Materiale*1	❸ Ingresso del vuoto	❹ Filettatura di collegamento			
ZP	Y	10 13 16	U	N S U F GN GS	N4 U4	B4 B5	14.5	5	Ø 1.8
					N6 U6		16.5	7	Ø 2.5
		20 25 32			N4 U4	B5 B6 B8	14.5	5	Ø 1.8
					N6 U6		16.5	7	Ø 2.5
		40 50			N6 U6	B6 B8	16.5	7	Ø 2.5

*1 N: NBR, S: gomma siliconica, U: gomma uretanica, F: FKM, GN: NBR conduttivo, GS: gomma siliconica conduttiva
*2 Indica la dimensione minima del foro dell'adattatore o della ventosa

Dimensioni/Modelli

Con compensatore di livello da Ø 2 a Ø 8

I disegni mostrano il tipo con piastra del compensatore di livello.

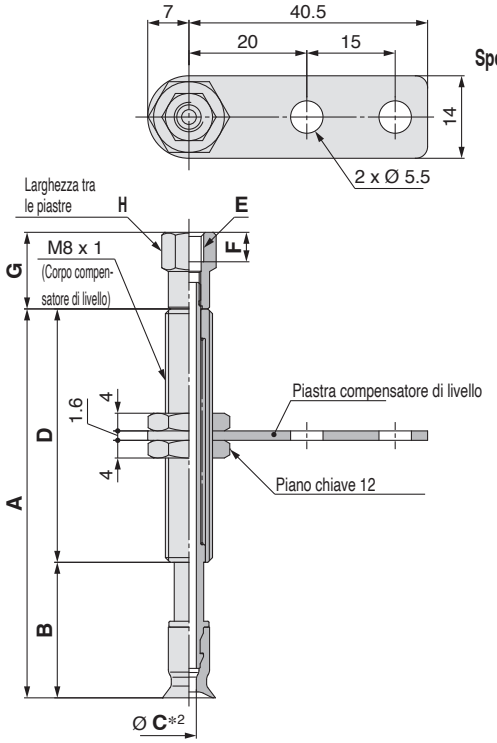

ZPT 02 U N J 6 - B3 - A8

❶ ❷ ❸ ❹ ❺ ❻

❸ Specifiche compensatore di livello

J	Rotante
K	Antirotazione
JN	Rotante (Senza piastra compensatore di livello)
KN	Antirotazione (Senza piastra compensatore di livello)

❻ Filettatura di collegamento (Filettatura maschio)

A8	M8 x 1

❺ Ingresso del vuoto

B3	M3 x 0.5	Filettatura femmina	
B5	M5 x 0.8		
04	Ø 4	Raccordo istantaneo	KQ2H04-M5N
06	Ø 6		KQ2H06-M5N
N4	Per tubi in nylon da Ø 4	Raccordo a resca	
U4	Per tubi in nylon morbido da Ø 4		

Serie									A	B	C*2	D
	Direzione ingresso del vuoto	❶ Diam. ventosa	Forma	❷ Materiale*1	❸ Spec. compensatore di livello	❹ Corsa compensatore di livello	❺ Ingresso del vuoto	❻ Filettatura di collegamento				
ZP	T	02	U	N S U F GN GS	J K JN KN	6	B3 B5 04 06 N4 U4	A8	33	18	1.2	15
						10			66	23		43
						15			71	28		
						25			81	38		
		04				6			33	18	1.6	15
						10			66	23		43
						15			71	28		
						25			81	38		
		06 08				6			33	18	J: 2.5 K: 2	15
						10			66	23		43
						15			71	28		
						25			81	38		

Ingresso del vuoto: raccordo istantaneo

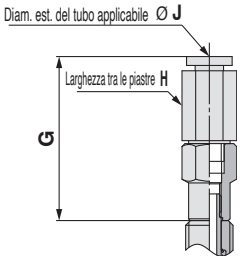

Dimensioni per ingresso del vuoto: filettatura femmina

Serie									E	F	G	H
	Direzione ingresso del vuoto	❶ Diam. ventosa	Forma	❷ Materiale*1	❸ Spec. compensatore di livello	❹ Corsa compensatore di livello	❺ Ingresso del vuoto	❻ Filettatura di collegamento				
ZP	T	02 04 06 08	U	N S U F GN GS	J K JN KN	6 10 15 25	B3	A8	M3 x 0.5	3	11	6
							B5		M5 x 0.8	5	13	8

Ingresso del vuoto: raccordo a resca

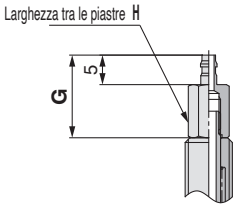

Dimensioni per ingresso del vuoto: raccordo istantaneo

Serie									G	H	J	Dimensione minima del foro della parte di raccordo
	Direzione ingresso del vuoto	❶ Diam. ventosa	Forma	❷ Materiale*1	❸ Spec. compensatore di livello	❹ Corsa compensatore di livello	❺ Ingresso del vuoto	❻ Filettatura di collegamento				
ZP	T	02 04 06 08	U	N S U F GN GS	J K JN KN	6 10 15 25	04	A8	27.7	8	4	Ø 2.5
							06			10	6	

Dimensioni per ingresso del vuoto: raccordo a resca

Serie									G	H	Dimensione minima del foro della parte di raccordo
	Direzione ingresso del vuoto	❶ Diam. ventosa	Forma	❷ Materiale*1	❸ Spec. compensatore di livello	❹ Corsa compensatore di livello	❺ Ingresso del vuoto	❻ Filettatura di collegamento			
ZP	T	02 04 06 08	U	N S U F GN GS	J K JN KN	6 10 15 25	N4	A8	14	6	Ø 1.8
							U4				

*1 N: NBR, S: gomma siliconica, U: gomma uretanica, F: FKM, GN: NBR conduttivo, GS: gomma siliconica conduttiva
*2 Indica la dimensione minima del foro dell'adattatore o della ventosa

Costruzione pag. 116
Assieme compensatore di livello pag. 103

Dimensioni/Modelli

Con compensatore di livello da Ø **10** a Ø **50**

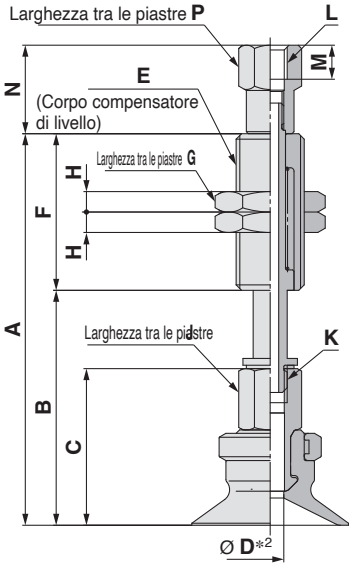

Costruzione pag. 118
Assieme compensatore di livello pag. 103

ZPT 10 U N J 10 - B5 - A10
❶ ❷ ❹

Specifiche compensatore di livello ❸

J	Rotante
K	Antirotazione

❻ Filettatura di collegamento (Filettatura maschio)

A10	M10 x 1
A14	M14 x 1

❺ Ingresso del vuoto (Filettatura femmina)

B5	M5 x 0.8
B01	Rc1/8
N01	NPT1/8
T01	NPTF1/8

Serie	Direzione ingresso del vuoto	❶ Diam. ventosa	Forma	❷ Materiale *1	❸ Spec. compensatore di livello	❹ Corsa compensatore di livello	❺ Ingresso del vuoto	❻ Filettatura di collegamento	A	B	C	D*2	E	F	G	H	J	K
ZP	T	10 13	U	N S U F GN GS	J K	10	B5 04 06 N6 U6	A10	55.5	32.5	21	J: 2.5 K: 2	M10 x 1	23	14	3	8	M5 x 0.8
						20			93.5	42.5				51				
						30			103.5	52.5								
						40			139.5	62.5				77				
						50			149.5	72.5								
		16				10			56	33	21.5			23				
						20			94	43				51				
						30			104	53								
						40			140	63				77				
						50			150	73								
		20 25				10			57.5	34.5	23			23				
						20			95.5	44.5				51				
						30			105.5	54.5								
						40			141.5	64.5				77				
						50			151.5	74.5								
		32				10			58	35	23.5			23				
						20			96	45				51				
						30			106	55								
						40			142	65				77				
						50			152	75								
		40				10	B5 B01 N01 T01 06 08 N6 U6	A14	94.5	44.5	32	4	M14 x 1	50	19	4	12	M8 x 1.25
						20			104.5	54.5								
						30			114.5	64.5								
						50			159.5	84.5				75				
		50				10			95.5	45.5	33			50				
						20			105.5	55.5								
						30			115.5	65.5								
						50			160.5	85.5				75				

Dimensioni per ingresso del vuoto: filettatura femmina

Serie	Direzione ingresso del vuoto	❶ Diam. ventosa	Forma	❷ Materiale *1	❸ Spec. compensatore di livello	❹ Corsa compensatore di livello	❺ Ingresso del vuoto	❻ Filettatura di collegamento	L	M	N	P
ZP	T	10 13 16 20 25 32	U	N S U F GN GS	J K	10 20 30 40 50	B5	A10	M5 x 0.8	5	13	8
		40 50				10	B5	A14	M5 x 0.8	4.5	15	10
						20 30 50				5	9	
						10	B01 N01 T01		Rc1/8 NPT1/8 NPTF1/8	—	16.5	13
						20 30 50					12	

*1 N: NBR, S: gomma siliconica, U: gomma uretanica, F: FKM, GN: NBR conduttivo, GS: gomma siliconica conduttiva
*2 Indica la dimensione minima del foro dell'adattatore o della ventosa

Dimensioni/Modelli

Con compensatore di livello da Ø **10** a Ø **50**

ZPT 10 U N J 10 - 04 - A10

❶ ❷ ❹

Ingresso del vuoto: raccordo istantaneo

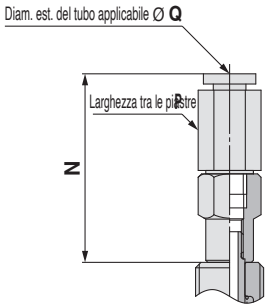

Specifiche compensatore di livello ❸

J	Rotante
K	Antirotazione

❻ Filettatura di collegamento (Filettatura maschio)

A10	M10 x 1
A14	M14 x 1

❺ Ingresso del vuoto

			Diametro della ventosa: da Ø 10 a Ø 32	Diametro della ventosa: Ø 40, Ø 50 (solo corsa 10)
04	Ø 4	Raccordo istantaneo	KQ2H04-M5N	
06	Ø 6		KQ2H06-M5N	KQ2H06-01NS
08	Ø 8			KQ2H08-01NS
N6	Per tubi in nylon da Ø 6	Raccordo a resca		
U6	Per tubi in nylon morbido da Ø 6			

Dimensioni per ingresso del vuoto: raccordo istantaneo

Serie									N	P	Q	Dimensione minima del foro della parte di raccordo
	Direzione ingresso del vuoto	❶ Diam. ventosa	Forma	❷ Materiale *1	❸ Spec. compensatore di livello	❹ Corsa compensatore di livello	❺ Ingresso del vuoto	❻ Filettatura di collegamento				
ZP	T	10 13 16 20 25 32	U	N S U F GN GS	J K	10 20 30 40 50	04	A10	27.7	8	4	Ø 2.5
							06			10	6	
		40 50				10	06	A14	31.8	10	6	Ø 4.5
							08		35.9	14	8	Ø 6
						20 30 50	06		19.9	12	6	Ø 3
							08		24.9	14	8	

Ingresso del vuoto: raccordo istantaneo integrato
Diametro della ventosa: Ø 40, Ø 50 (Corsa compensatore di livello: corsa da 20 a 50)

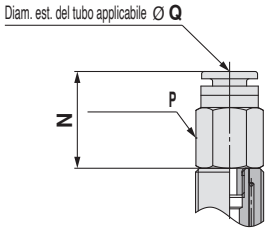

Dimensioni per ingresso del vuoto: raccordo a resca

Serie									N	P	Dimensione minima del foro della parte di raccordo
	Direzione ingresso del vuoto	❶ Diam. ventosa	Forma	❷ Materiale *1	❸ Spec. compensatore di livello	❹ Corsa compensatore di livello	❺ Ingresso del vuoto	❻ Filettatura di collegamento			
ZP	T	10 13 16 20 25 32	U	N S U F GN GS	J K	10 20 30 40 50	N6	A10	15	6	Ø 2.5
							U6				
		40 50				10	N6	A14	19	10	
							U6				
						20 30 50	N6		12		
							U6				

*1 N: NBR, S: gomma siliconica, U: gomma uretanica, F: FKM, GN: NBR conduttivo, GS: gomma siliconica conduttiva

Ingresso del vuoto: raccordo a resca

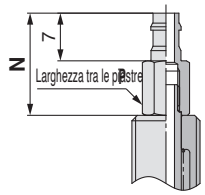

Costruzione	pag. 118
Assieme compensatore di livello	pag. 103

Dimensioni/Modelli

Con compensatore di livello/raccordo istantaneo da Ø 2 a Ø 8

I disegni mostrano il tipo con piastra del compensatore di livello.

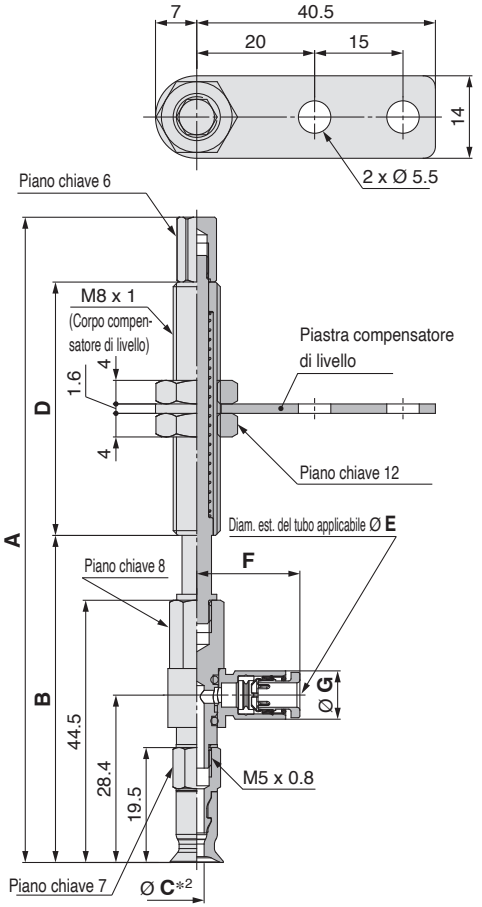

Costruzione pag. 116
Assieme compensatore di livello pag. 104

ZPR 02 U N J 6 - 04 - A8

❶ ❷ ❸ ❹ ❺ ❻

❸ Specifiche compensatore di livello

J	Rotante
K	Antirotazione
JN	Rotante (Senza piastra compensatore di livello)
KN	Antirotazione (Senza piastra compensatore di livello)

❻ Filettatura di collegamento (Filettatura maschio)

A8	M8 x 1

❺ Ingresso del vuoto (Raccordo istantaneo)

04	Ø 4
06	Ø 6

Serie									A	B	C*2	D
	Direzione ingresso del vuoto	❶ Diam. ventosa	Forma	❷ Materiale *1	❸ Spec. compensatore di livello	❹ Corsa compensatore di livello	❺ Ingresso del vuoto	❻ Filettatura di collegamento				
ZP	R	02	U	N S U F GN GS	J K JN KN	6	04 06	A8	78.5	52.5	1.2	15
						10			109.5	55.5		43
						15			114.5	60.5		
						25			124.5	70.5		
		04				6			78.5	52.5	1.6	15
						10			109.5	55.5		43
						15			114.5	60.5		
						25			124.5	70.5		
		06 08				6			78.5	52.5	2.5	15
						10			109.5	55.5		43
						15			114.5	60.5		
						25			124.5	70.5		

Dimensioni per ingresso del vuoto

Serie									E	F	G	Dimensione minima del foro della parte di raccordo
	Direzione ingresso del vuoto	❶ Diam. ventosa	Forma	❷ Materiale *1	❸ Spec. compensatore di livello	❹ Corsa compensatore di livello	❺ Ingresso del vuoto	❻ Filettatura di collegamento				
ZP	R	02 04 06 08	U	N S U F GN GS	J K JN KN	6 10 15 25	04	A8	4	17.5	8.2	Ø 2.5
							06		6	18.3	10.4	Ø 4

*1 N: NBR, S: gomma siliconica, U: gomma uretanica, F: FKM, GN: NBR conduttivo, GS: gomma siliconica conduttiva
*2 Indica la dimensione minima del foro dell'adattatore o della ventosa

Dimensioni/Modelli

Con compensatore di livello/raccordo istantaneo da Ø 10 a Ø 50

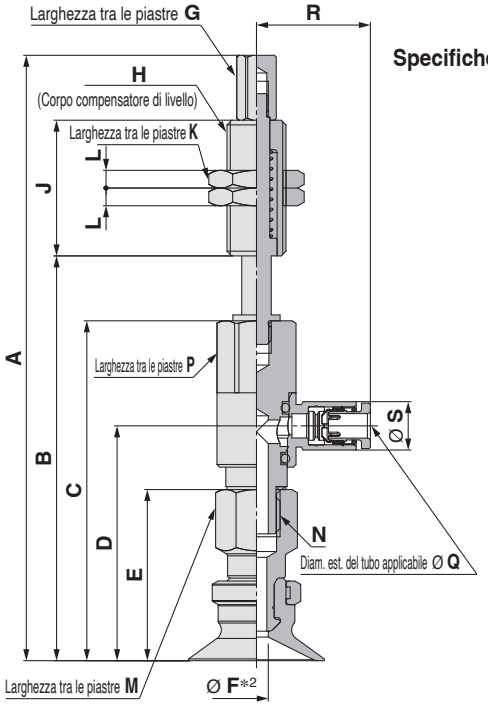

Costruzione pag. 118
Assieme compensatore di livello pag. 104

ZPR 10 U N J 10 - 04 - A10
❶ ❷ ❹

Specifiche compensatore di livello ❸

J	Rotante
K	Antirotazione

❻ Filettatura di collegamento (Filettatura maschio)

A10	M10 x 1
A14	M14 x 1

❺ Ingresso del vuoto (Raccordo istantaneo)

04	Ø 4
06	Ø 6
08	Ø 8

Serie																							
	Direzione ingresso del vuoto	❶ Diam. ventosa	Forma	❷ Materiale *1	❸ Spec. compensatore di livello	❹ Corsa compensatore di livello	❺ Ingresso del vuoto	❻ Filettatura di collegamento	A	B	C	D	E	*2 F	G	H	J	K	L	M	N
ZP	R	10 13	U	N S U F GN GS	J K	10	04 06	A10	91	57	46	29.9	21	2.5	6	M10 x 1	23	14	3	8	M5 x 0.8
						20			129	67							51				
						30			139	77											
						40			175	87							77				
						50			185	97											
		16				10			91.5	57.5	46.5	30.4	21.5				23				
						20			129.5	67.5							51				
						30			139.5	77.5											
						40			175.5	87.5							77				
						50			185.5	97.5											
		20 25				10	04 06 08		102.6	68.6	57.6	39.8	29	3.5			23			12	M8 x 1.25
						20			140.6	78.6							51				
						30			150.6	88.6											
						40			186.6	98.6							77				
						50			196.6	108.6											
		32				10			103.1	69.1	58.1	40.3	29.5				23				
						20			141.1	79.1							51				
						30			151.1	89.1											
						40			187.1	99.1							77				
						50			197.1	109.6											
		40				10	06 08	A14	140.6	72.6	60.6	42.8	32	4	10	M14 x 1	50	19	4	12	M8 x 1.25
						20			137.6	82.6											
						30			147.6	92.6											
						50			192.6	112.6							75				
		50				10			141.6	73.6	61.6	43.8	33				50				
						20			138.6	83.6											
						30			148.6	93.6											
						50			193.6	113.6							75				

Dimensioni per ingresso del vuoto

Serie									P	Q	R	S	Dimensione minima del foro della parte di raccordo
	Direzione ingresso del vuoto	❶ Diam. ventosa	Forma	❷ Materiale *1	❸ Spec. compensatore di livello	❹ Corsa compensatore di livello	❺ Ingresso del vuoto	❻ Filettatura di collegamento					
ZP	R	10 13 16	U	N S U F GN GS	J K	10 20 30 40 50	04	A10	8	4	17.5	8.2	Ø 2.5
							06			6	18.3	10.4	Ø 4
		20 25 32				10 20 30 40 50	04		12	4	19.3	8.2	Ø 3
							06			6	20.5	10.4	Ø 4.5
							08		16	8	23.5	13.2	Ø 6
		40 50				10 20 30 50	06	A14	12	6	20.5	10.4	Ø 4.5
							08		16	8	23.5	13.2	Ø 6

*1 N: NBR, S: gomma siliconica, U: gomma uretanica, F: FKM, GN: NBR conduttivo, GS: gomma siliconica conduttiva
*2 Indica la dimensione minima del foro dell'adattatore o della ventosa

Dimensioni/Modelli

Con compensatore di livello/raccordo a resca da Ø 2 a Ø 8

I disegni mostrano il tipo con piastra del compensatore di livello.

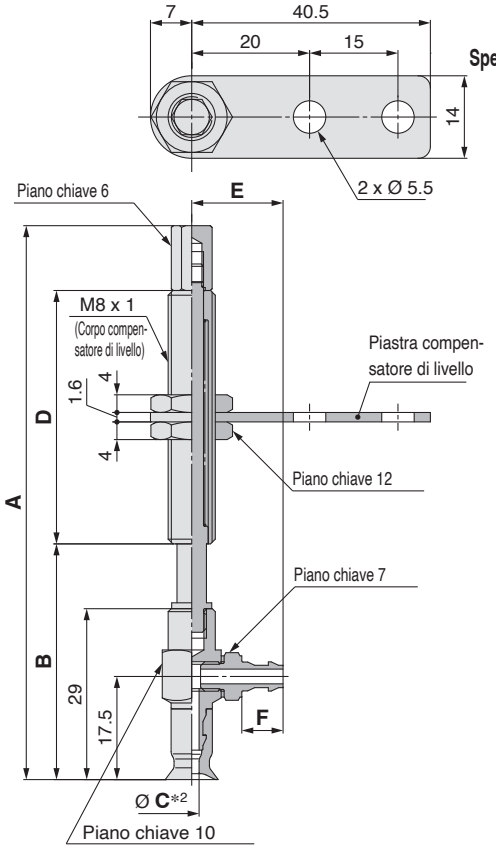

Costruzione pag. 116
Assieme compensatore di livello pag. 105

ZPY 02 U N J 6 - N4 - A8

❶ ❷ ❹

Specifiche compensatore di livello ❸

J	Rotante
K	Antirotazione
JN	Rotante (Senza piastra compensatore di livello)
KN	Antirotazione (Senza piastra compensatore di livello)

❻ Filettatura di collegamento (Filettatura maschio)

A8	M8 x 1

❺ Ingresso del vuoto (Raccordo a resca)

N4	Per tubi in nylon da Ø 4	M-5AN-4
N6	Per tubi in nylon da Ø 6	M-5AN-6
U4	Per tubi in nylon morbido da Ø 4	M-5AU-4
U6	Per tubi in nylon morbido da Ø 6	M-5AU-6

Serie									A	B	C*2	D
	Direzione ingresso del vuoto	❶ Diam. ventosa	Forma	❷ *1 Materiale	❸ Spec. compensatore di livello	❹ Corsa compensatore di livello	❺ Ingresso del vuoto	❻ Filettatura di collegamento				
ZP	Y	02	U	N S U F GN GS	J K JN KN	6	N4 N6 U4 U6	A8	63	37	1.2	15
						10			94	40		43
						15			99	45		
						25			109	55		
		04				6			63	37	1.6	15
						10			94	40		43
						15			99	45		
						25			109	55		
		06 08				6			63	37	2.5	15
						10			94	40		43
						15			99	45		
						25			109	55		

Dimensioni per ingresso del vuoto

Serie									E	F	Dimensione minima del foro della parte di raccordo
	Direzione ingresso del vuoto	❶ Diam. ventosa	Forma	❷ *1 Materiale	❸ Spec. compensatore di livello	❹ Corsa compensatore di livello	❺ Ingresso del vuoto	❻ Filettatura di collegamento			
ZP	Y	02 04 06 08	U	N S U F GN GS	J K JN KN	6 10 15 25	N4 U4	A8	13.5	5	Ø 1.8
							N6 U6		15.5	7	Ø 2.5

*1 N: NBR, S: gomma siliconica, U: gomma uretanica, F: FKM, GN: NBR conduttivo, GS: gomma siliconica conduttiva
*2 Indica la dimensione minima del foro dell'adattatore o della ventosa

Dimensioni/Modelli

Con compensatore di livello/raccordo a resca — da Ø 10 a Ø 50

ZPY 10 U N J 10 - N4 - A10

❶ ❷ ❸ ❹ ❺ ❻

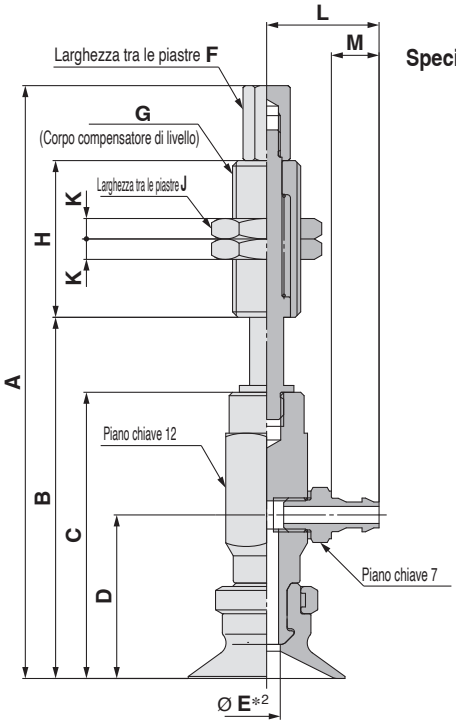

❸ Specifiche compensatore di livello

J	Rotante
K	Antirotazione

❻ Filettatura di collegamento (Filettatura maschio)

A10	M10 x 1
A14	M14 x 1

❺ Ingresso del vuoto (Raccordo a resca)

N4	Per tubi in nylon da Ø 4	M-5AN-4
N6	Per tubi in nylon da Ø 6	M-5AN-6
U4	Per tubi in nylon morbido da Ø 4	M-5AU-4
U6	Per tubi in nylon morbido da Ø 6	M-5AU-6

Costruzione pag. 118
Assieme compensatore di livello pag. 105

Serie	Direzione ingresso del vuoto	❶ Diam. ventosa	Forma	❷ Materiale*1	❸ Spec. compensatore di livello	❹ Corsa compensatore di livello	❺ Ingresso del vuoto	❻ Filettatura di collegamento	A	B	C	D	E*2	F	G	H	J	K
ZP	Y	10 13	U	N S U F GN GS	J K	10	N4 N6 U4 U6	A10	83	49	38	22	2.5	6	M10 x 1	23	14	3
						20			121	59						51		
						30			131	69								
						40			167	79						77		
						50			177	89								
		16				10			83.5	49.5	38.5	22.5				23		
						20			121.5	59.5						51		
						30			131.5	69.5								
						40			167.5	79.5						77		
						50			177.5	89.5								
		20 25				10			87	53	42	24	3.5	6	M10 x 1	23	14	3
						20			125	63						51		
						30			135	73								
						40			171	83						77		
						50			181	93								
		32				10			87.5	53.5	42.5	24.5				23		
						20			125.5	63.5						51		
						30			135.5	73.5								
						40			171.5	83.5						77		
						50			181.5	93.5								
		40				10	N6 U6	A14	126.5	58.5	46.5	28.5	6	10	M14 x 1	50	19	4
						20			123.5	68.5								
						30			133.5	78.5								
						50			178.5	98.5						75		
		50				10			127.5	59.5	47.5	29.5				50		
						20			124.5	69.5								
						30			134.5	79.5								
						50			179.5	99.5						75		

Dimensioni per ingresso del vuoto

Serie	Direzione ingresso del vuoto	❶ Diam. ventosa	Forma	❷ Materiale*1	❸ Spec. compensatore di livello	❹ Corsa compensatore di livello	❺ Ingresso del vuoto	❻ Filettatura di collegamento	L	M	Dimensione minima del foro della parte di raccordo
ZP	Y	10 13 16 20 25 32	U	N S U F GN GS	J K	10 20 30 40 50	N4 U4	A10	14.5	5	Ø 1.8
							N6 U6		16.5	7	Ø 2.5
		40 50					N6 U6	A14	16.5	7	Ø 2.5

*1 N: NBR, S: gomma siliconica, U: gomma uretanica, F: FKM, GN: NBR conduttivo, GS: gomma siliconica conduttiva
*2 Indica la dimensione minima del foro dell'adattatore o della ventosa

Ventosa base

Piana con nervature

Serie ZP

Codici di ordinazione

		Dimensioni/ Modelli	Costruzione	Assieme accessorio di montaggio
Ventosa	ZP □ 10 C N – □	pag. 27	pag. 96	pag. 100
Con adattatore verticale	ZP □ T 10 C N – A5 – □	Da pag. 27	pag. 96	pag. 100
Con compensatore di livello	ZP T 10 C N J 10 – B5 – A10	Da pag. 34	pag. 97	Da pag. 103

∗ Unità di vendita del gruppo ventosa: 10 pz. (Diametro della ventosa: Ø 20 mm max.)

❶ ❷ ❸ ❹ ❺ ❻ ❼ ❽ ❾

●Piana con nervature

❶ Materiale dell'adattatore (anello di bloccaggio)

—	Ottone
S∗1	Acciaio inox (acciaio inox 304)

∗1 Applicabile solo al gruppo ventosa (con anello di bloccaggio) e alla ventosa con adattatore (direzione ingresso del vuoto: verticale (opzione "T"))

❷ Direzione ingresso del vuoto

—	Ventosa
T	Verticale
R	Laterale (con raccordo istantaneo)
Y	Laterale (con raccordo a resca)

❸ Diametro della ventosa

10	Ø 10
13	Ø 13
16	Ø 16
20	Ø 20
25	Ø 25
32	Ø 32
40	Ø 40
50	Ø 50

❹ Materiale

N	NBR
S	Gomma siliconica∗1 ∗2
U	Gomma uretanica
F	FKM
GN	NBR conduttivo
GS	Gomma siliconica conduttiva

∗1 Utilizza un materiale conforme al test di dissoluzione previsto dalla normativa FDA (U.S. Food and Drug Administration) 21CFR§177.2600 per "Articoli in gomma destinati a un uso ripetuto".

∗2 Impiega un materiale conforme agli standard per "Apparecchi in gomma (esclusi contenitori bevande per bambini) e contenitori/imballaggi" (D3) (revisione parziale: notifica del Ministero della salute, del lavoro e del welfare giapponese n. 595, 2012) nella Sezione 3 "Apparecchi e contenitori/imballaggi" del Food Sanitation Act, Articolo 18 "Specifiche e standard per alimenti e additivi alimentari, ecc." (Notifica del Ministero della Salute e del Welfare giapponese n. 370, 1959)

❺ Specifiche del compensatore di livello

J	Rotante
K	Antirotazione

❻ Corsa compensatore di livello

Corsa [mm]	Diametro della ventosa [mm]							
	Ø 10	Ø 13	Ø 16	Ø 20	Ø 25	Ø 32	Ø 40	Ø 50
10	●	●	●	●	●	●	●	●
20	●	●	●	●	●	●	●	●
30	●	●	●	●	●	●	●	●
40	●	●	●	●	●	●	—	—
50	●	●	●	●	●	●	●	●

Con adattatore verticale

❼ Ingresso del vuoto

○: ZP□T/Verticale ●: ZPR/Laterale (Con raccordo istantaneo) △: ZPY/Laterale (Con raccordo a resca)

Tipo	Simbolo	Taglia	Diametro della ventosa [mm]		
			da Ø 10 a Ø 16	da Ø 20 a Ø 32	Ø 40, Ø 50
Filettatura maschio	AS5	M5 x 0.8	○∗4	○∗4	—
	AS6	M6 x 1	○∗4	○∗4	○∗4
	AG01	G1/8	○∗4	○∗4	—
	AG02	G1/4	—	—	○∗4
Filettatura femmina	—	M3 x 0.5	○ (❽Filettatura di collegamento: A5/A6)	○ (❽Filettatura di collegamento: A6)	○ (❽Filettatura di collegamento: A6)
		M5 x 0.8	—	○ (❽Filettatura di collegamento: A8)	○ (❽Filettatura di collegamento: A8)
	B5	M5 x 0.8	○∗4	○∗4	—
	B6	M6 x 1	○∗4	○∗4	○∗4
	B8	M8 x 1.25	—	○∗4	○∗4
	BG01	G1/8	○∗4	○∗4	—
	BG02	G1/4	—	—	○∗4
	B01	Rc1/8	○∗4	○∗4	○∗4
	N01∗3	NPT1/8	○∗4	○∗4	○∗4
	T01∗3	NPTF1/8	○∗4	○∗4	○∗4
Raccordo istantaneo	04	Ø 4	●	●	—
	06	Ø 6	●	●	●
	08	Ø 8	—	●	●
Raccordo a resca	N4	Per tubi in nylon da Ø 4∗1	□	□	—
	N6	Per tubi in nylon da Ø 6∗1	□	□	□
	U4	Per tubi in nylon morbido da Ø 4∗2	□	□	—
	U6	Per tubi in nylon morbido da Ø 6∗2	□	□	□

∗1 Connessioni tubi in nylon ∗2 Connessioni tubi in nylon morbido/poliuretano
∗3 Non compatibile con materiali in acciaio inox ∗4 Utilizzare la filettatura di collegamento.

❽ Filettatura di collegamento

○: ZP□T/Verticale ●: ZPR/Laterale (Con raccordo istantaneo) △: ZPY/Laterale (Con raccordo a resca)

Tipo	Simbolo	Taglia	Diametro della ventosa [mm]		
			da Ø 10 a Ø 16	da Ø 20 a Ø 32	Ø 40, Ø 50
Filettatura maschio∗1	A5	M5 x 0.8	○∗2●△	—	—
	A6	M6 x 1	○∗2●△	○∗2●△	○∗2●△
	A8	M8 x 1	—	○∗2●△	○∗2●△
Filettatura femmina	B5	M5 x 0.8	●△	●△	—
	B6	M6 x 1	●△	●△	●△
	B8	M8 x 1.25	—	●△	●△

∗1 Il dado di montaggio è consegnato unitamente al prodotto ma non è montato. ∗2 ○: ZP□T/La versione verticale è dotata di ingresso del vuoto (filettatura femmina).

Con compensatore di livello

❼ Ingresso del vuoto

○: ZPT/Verticale ●: ZPR/Laterale (Con raccordo istantaneo) △: ZPY/Laterale (Con raccordo a resca)

Tipo	Simbolo	Taglia	Diametro della ventosa [mm]		
			da Ø 10 a Ø 16	da Ø 20 a Ø 32	Ø 40, Ø 50
Filettatura femmina	B5	M5 x 0.8	○	○	○
	B01	Rc1/8	—	—	○
	N01	NPT1/8	—	—	○
	T01	NPTF1/8	—	—	○
Raccordo istantaneo	04	Ø 4	○●	○●	—
	06	Ø 6	○●	○●	○●
	08	Ø 8	—	●	○●
Raccordo a resca	N4	Per tubi in nylon da Ø 4∗1	□	□	—
	N6	Per tubi in nylon da Ø 6∗1	○△	○△	○△
	U4	Per tubi in nylon morbido da Ø 4∗2	□	□	—
	U6	Per tubi in nylon morbido da Ø 6∗2	○△	○△	○△

∗1 Connessioni tubi in nylon
∗2 Connessioni tubi in nylon morbido/poliuretano

❽ Filettatura di collegamento

○: ZPT/Verticale ●: ZPR/Laterale (Con raccordo istantaneo) △: ZPY/Laterale (Con raccordo a resca)

Tipo	Simbolo	Taglia	Diametro della ventosa [mm]		
			da Ø 10 a Ø 16	da Ø 20 a Ø 32	Ø 40, Ø 50
Filettatura maschio∗1	A10	M10 x 1	○●△	○●△	—
	A14	M14 x 1	—	—	○●△

∗1 Il dado di montaggio e ○: ZPT/compensatore di livello verticale sono consegnati unitamente al prodotto ma non sono montati.

❾ Anello di bloccaggio

Simbolo	Diametro della ventosa
	Tutte le taglie
—	Con anello di bloccaggio
X19	Senza anello di bloccaggio

Unità anello di bloccaggio

Codice	Diametro della ventosa [mm]
ZP□L1	da Ø 10 a Ø 16
ZP□L2	da Ø 20 a Ø 32
ZP□L3	Ø 40, Ø 50

□: —/Ottone S/Acciaio inox

∗ Il dado di montaggio è consegnato unitamente al prodotto ma non è montato.

Dimensioni/Modelli

Unità singola — da Ø 10 a Ø 50

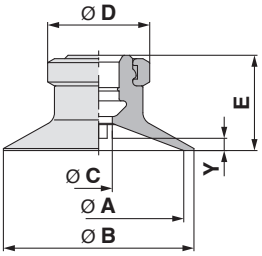

Costruzione pag. 96
Assieme accessorio di montaggio pag. 100

ZP □ 10 C N
❶ ❷ ❸

❶ Materiale dell'anello di bloccaggio

—	Ottone
S	Acciaio inox (acciaio inox 304)

Serie					A	B	C	D	E	Y
	❶ Materiale dell'anello di bloccaggio	❷ Diam. ventosa	Forma	❸ *1 Materiale						
ZP	— / S	10	C	N S U F GN GS	10	12	4	13	12	1.7
		13			13	15				1.8
		16			16	18			12.5	1.2
		20			20	23		15	14	1.7
		25			25	28				1.8
		32			32	35			14.5	2.3
		40			40	43	7	18	18.5	3.3
		50			50	53			19.5	3.8

*1 N: NBR, S: gomma siliconica, U: gomma uretanica, F: FKM, GN: NBR conduttivo, GS: gomma siliconica conduttiva

Con adattatore verticale — da Ø 10 a Ø 50

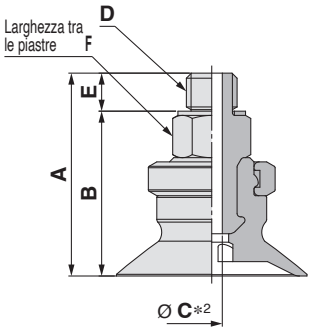

Costruzione pag. 96
Assieme adattatore pag. 100

ZP □ T 10 C N - AS5
❶ ❷ ❸ ❹

❶ Materiale dell'adattatore (anello di bloccaggio)

—	Ottone
S	Acciaio inox (acciaio inox 304)

❹ Ingresso del vuoto (filettatura maschio)

AS5	M5 x 0.8
AS6	M6 x 1
AG01	G1/8
AG02	G1/4

Serie							A	B	C*2	D	E	F
	❶ Materiale dell'adattatore verticale	Direzione ingresso del vuoto	❷ Diam. ventosa	Forma	❸ *1 Materiale	❹ Ingresso del vuoto						
ZP	— / S	T	10 13	C	N S U F GN GS	AS5	21	17.5	2.5	M5 x 0.8	3.5	8
			16				21.5	18				
			20 25				23	19.5				
			32				23.5	20				
			10 13			AS6	22	17.5	2.5	M6 x 1	4.5	8
			16				22.5	18				
			20 25				24	19.5				
			32				24.5	20				
			40				29.5	25				12
			50				30.5	26				
			10 13			AG01	30	24.5	2.5	G1/8	5.5	17
			16				30.5	25				
			20 25				32	26.5	4			
			32				32.5	27				
			40			AG02	39	32.5	7	G1/4	6.5	21
			50				40	33.5				

*1 N: NBR, S: gomma siliconica, U: gomma uretanica, F: FKM, GN: NBR conduttivo, GS: gomma siliconica conduttiva
*2 Indica la dimensione minima del foro dell'adattatore o della ventosa

Dimensioni/Modelli

Con adattatore verticale da Ø 10 a Ø 50

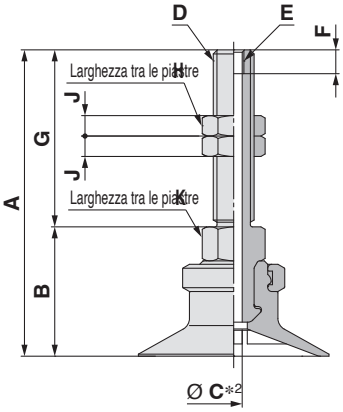

Costruzione pag. 96
Assieme adattatore pag. 100

ZP ❶ T ❷ C ❸ - ❹

❶ Materiale dell'adattatore (anello di bloccaggio)

—	Ottone
S	Acciaio inox (acciaio inox 304)

❹ Filettatura di collegamento (Filettatura maschio)

A5	M5 x 0.8 (M3 x 0.5 con filettatura femmina)
A6	M6 x 1 (M3 x 0.5 con filettatura femmina)
A8	M8 x 1 (M5 x 0.8 con filettatura femmina)

Serie							A	B	C*2	D	E	F	G	H	J	K
	❶ Materiale dell'adattatore verticale	Direzione ingresso del vuoto	❷ Diam. ventosa	Forma	❸ *1 Materiale	❹ Filettatura di collegamento										
ZP	—	T	10	C	N	A5	38	17	2.5	M5 x 0.8	M3 x 0.5	3.5	21	8	4	8
	S		13		S											
			16		U		38.5	17.5								
			10		F	A6	43	17	2.5	M6 x 1	M3 x 0.5	3.5	26	8	4	8
			13		GN											
			16		GS		43.5	17.5								
			20				45	19								
			25													
			32				45.5	19.5								
			40				50.5	24.5								12
			50				51.5	25.5								
			20			A8	40	24	4	M8 x 1	M5 x 0.8	5	16	12	4	12
			25													
			32				40.5	24.5								
			40						4.2							
			50				41.5	25.5								

*1 N: NBR, S: gomma siliconica, U: gomma uretanica, F: FKM, GN: NBR conduttivo, GS: gomma siliconica conduttiva
*2 Indica la dimensione minima del foro dell'adattatore o della ventosa

Dimensioni/Modelli

Con adattatore verticale da Ø 10 a Ø 50

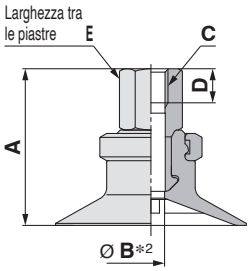

Costruzione pag. 96
Assieme adattatore pag. 100

ZP □ T 10 C N - B5
❶ ❷ ❸ ❹

❶ Materiale dell'adattatore (anello di bloccaggio)

—	Ottone
S	Acciaio inox (acciaio inox 304)

❹ Ingresso del vuoto (Filettatura femmina)

B5	M5 x 0.8
B6	M6 x 1
B8	M8 x 1.25
BG01	G1/8
BG02	G1/4
B01	Rc1/8
N01*1	NPT1/8
T01*1	NPTF1/8

*1 Non compatibile con materiali in acciaio inox

Serie								A	B*2	C	D	E
	❶ Materiale dell'adattatore verticale	Direzione ingresso del vuoto	❷ Diam. ventosa	Forma	❸ Materiale*1	❹ Ingresso del vuoto						
ZP	— / S	T	10, 13	C	N S U F GN GS	B5		21	2.5	M5 x 0.8	5	8
			16					21.5				
			20, 25					23	4			
			32					23.5				
			10, 13			B6		21	2.5	M6 x 1	6	8
			16					21.5				
			20, 25					23	4			
			32					23.5				
			40					32	4.9			12
			50					33				
			20, 25			B8		29	3.5	M8 x 1.25	8	12
			32					29.5				
			40					32	6.6			
			50					33				
			10, 13			BG01		27	2.5	G1/8	7.4	14
			16					27.5				
			20, 25					29	4			
			32					29.5				
			40, 50			BG02		38	7	G1/4	11	17
								39				
			10, 13			B01 N01*3 T01*3		27	2.5	Rc1/8 NPT1/8 NPTF1/8	—	12
			16					27.5				
			20, 25					29	3.5			
			32					29.5				
			40					32	7			
			50					33				

*1 N: NBR, S: gomma siliconica, U: gomma uretanica, F: FKM, GN: NBR conduttivo, GS: gomma siliconica conduttiva
*2 Indica la dimensione minima del foro dell'adattatore o della ventosa
*3 Non compatibile con materiali in acciaio inox

Dimensioni/Modelli

Con adattatore/raccordo istantaneo da Ø **10** a Ø **50**

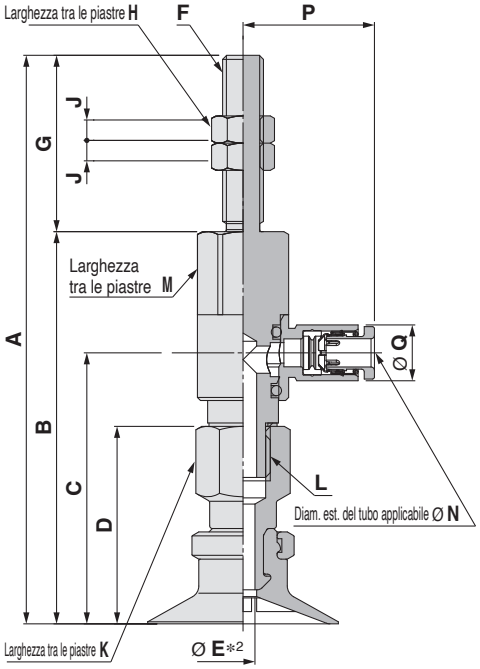

ZPR 10 C N - 04 - A5
❶ ❷ ❸ ❹

❹ Filettatura di collegamento (Filettatura maschio)

A5	M5 x 0.8
A6	M6 x 1
A8	M8 x 1

Ingresso del vuoto ❸ (Raccordo istantaneo)

04	Ø 4
06	Ø 6
08	Ø 8

Serie																	
	Direzione ingresso del vuoto	❶ Diam. ventosa	Forma	❷ Materiale *1	❸ Ingresso del vuoto	❹ Filettatura di collegamento	A	B	C	D	*2 E	F	G	H	J	K	L
ZP	R	10 13	C	N S U F GN GS	04 06 08	A5	67	46	29.9	21	2.5	M5 x 0.8	21	8	4	8	M5 x 0.8
		16					67.5	46.5	30.4	21.5							
		10 13				A6	72	46	29.9	21	2.5	M6 x 1	26	8	4	8	M5 x 0.8
		16					72.5	46.5	30.4	21.5							
		20 25					83.5	57.6	39.8	29	3.5		25.9			12	M8 x 1.25
		32					84	58.1	40.3	29.5							
		40					86.5	60.6	42.8	32	4						
		50					87.5	61.6	43.8	33							
		20 25				A8	73.5	57.6	39.8	29	3.5	M8 x 1	15.9	12	4	12	M8 x 1.25
		32					74	58.1	40.3	29.5							
		40					76.5	60.6	42.8	32	4						
		50					77.5	61.6	43.8	33							

Costruzione pag. 96
Assieme adattatore pag. 101

Dimensioni per ingresso del vuoto

Serie							M	N	P	Q	Dimensione minima del foro della parte di raccordo
	Direzione ingresso del vuoto	❶ Diam. ventosa	Forma	❷ Materiale *1	❸ Ingresso del vuoto	❹ Filettatura di collegamento					
ZP	R	10 13 16	C	N S U F GN GS	04	A5 A6	8	4	17.5	8.2	Ø 2.5
					06			6	18.3	10.4	Ø 4
		20 25 32			04	A6 A8	12	4	19.3	8.2	Ø 3
					06			6	20.5	10.4	Ø 4.5
					08		16	8	23.5	13.2	Ø 6
		40 50			06	A6 A8	12	6	20.5	10.4	Ø 4.5
					08		16	8	23.5	13.2	Ø 6

*1 N: NBR, S: gomma siliconica, U: gomma uretanica, F: FKM, GN: NBR conduttivo, GS: gomma siliconica conduttiva
*2 Indica la dimensione minima del foro dell'adattatore o della ventosa

Dimensioni/Modelli

Con adattatore/raccordo istantaneo da Ø **10** a Ø **50**

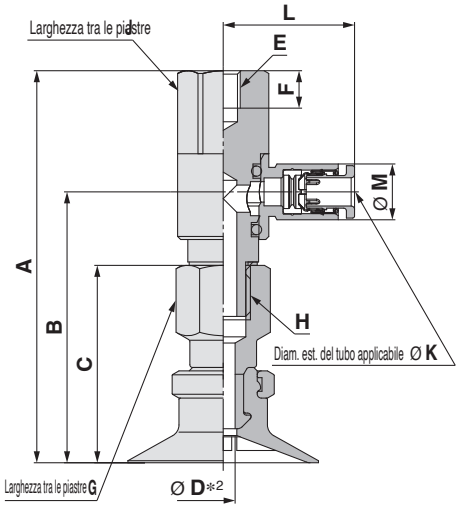

Costruzione pag. 96
Assieme adattatore pag. 101

ZPR 10 C N - 04 - B5
❶ ❷ ❸ ❹

❸ Ingresso del vuoto (Raccordo istantaneo)

04	Ø 4
06	Ø 6
08	Ø 8

❹ Filettatura di collegamento (Filettatura femmina)

B5	M5 x 0.8
B6	M6 x 1
B8	M8 x 1.25

Serie							A	B	C	D*2	E	F	G	H
	Direzione ingresso del vuoto	❶ Diam. ventosa	Forma	❷ Materiale *1	❸ Ingresso del vuoto	❹ Filettatura di collegamento								
ZP	R	10 13	C	N S U F GN GS	04 06 08	B5	46	29.9	21	2.5	M5 x 0.8	5.5	8	M5 x 0.8
		16					46.5	30.4	21.5					
		20 25					57.6	39.8	29	3.5			12	M8 x 1.25
		32					58.1	40.3	29.5					
		10 13				B6	46	29.9	21	2.5	M6 x 1	6.5	8	M5 x 0.8
		16					46.5	30.4	21.5					
		20 25					57.6	39.8	29	3.5			12	M8 x 1.25
		32					58.1	40.3	29.5					
		40					60.6	42.8	32	4				
		50					61.6	43.8	33					
		20 25				B8	57.6	39.8	29	3.5	M8 x 1.25	8.5	12	M8 x 1.25
		32					58.1	40.3	29.5					
		40					60.6	42.8	32	4				
		50					61.6	43.8	33					

Dimensioni per ingresso del vuoto

Serie							J	K	L	M	Dimensione minima del foro della parte di raccordo
	Direzione ingresso del vuoto	❶ Diam. ventosa	Forma	❷ Materiale *1	❸ Ingresso del vuoto	❹ Filettatura di collegamento					
ZP	R	10 13 16	C	N S U F GN GS	04	B5 B6	8	4	17.5	8.2	Ø 2.5
					06			6	18.3	10.4	Ø 4
		20 25 32			04	B5 B6 B8	12	4	19.3	8.2	Ø 3
					06			6	20.5	10.4	Ø 4.5
					08		16	8	23.5	13.2	Ø 6
		40 50			06	B6 B8	12	6	20.5	10.4	Ø 4.5
					08		16	8	23.5	13.2	Ø 6

*1 N: NBR, S: gomma siliconica, U: gomma uretanica, F: FKM, GN: NBR conduttivo, GS: gomma siliconica conduttiva
*2 Indica la dimensione minima del foro dell'adattatore o della ventosa

Dimensioni/Modelli

Con adattatore/raccordo a resca da Ø **10** a Ø **50**

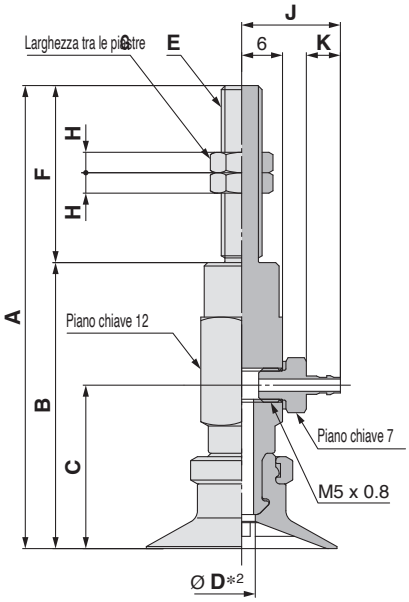

Costruzione	pag. 96
Assieme adattatore	pag. 102

ZPY 10 C N - N4 - A5

❶ ❷ ❸ ❹

❹ Filettatura di collegamento (Filettatura maschio)

A5	M5 x 0.8
A6	M6 x 1
A8	M8 x 1

Ingresso del vuoto ❸ (Raccordo a resca)

N4	Per tubi in nylon da Ø 4	M-5AN-4
N6	Per tubi in nylon da Ø 6	M-5AN-6
U4	Per tubi in nylon morbido da Ø 4	M-5AU-4
U6	Per tubi in nylon morbido da Ø 6	M-5AU-6

Serie							A	B	C	D*2	E	F	G	H
	Direzione ingresso del vuoto	❶ Diam. ventosa	Forma	❷ Materiale*1	❸ Ingresso del vuoto	❹ Filettatura di collegamento								
ZP	Y	10 13	C	N S U F GN GS	N4 N6 U4 U6	A5	59	38	22	2.5	M5 x 0.8	21	8	4
		16					59.5	38.5	22.5					
		10 13				A6	64	38	22	2.5	M6 x 1	26	8	4
		16					64.5	38.5	22.5					
		20 25					68	42	24	3.5				
		32					68.5	42.5	24.5					
		40					72.5	46.5	28.5	6				
		50					73.5	47.5	29.5					
		20 25				A8	58	42	24	3.5	M8 x 1	16	12	4
		32					58.5	42.5	24.5					
		40					62.5	46.5	28.5	6				
		50					63.5	47.5	29.5					

Dimensioni per ingresso del vuoto

Serie							J	K	Dimensione minima del foro della parte di raccordo
	Direzione ingresso del vuoto	❶ Diam. ventosa	Forma	❷ Materiale*1	❸ Ingresso del vuoto	❹ Filettatura di collegamento			
ZP	Y	10 13 16 20 25 32	C	N S U F GN GS	N4 U4	A5 A6	14.5	5	Ø 1.8
					N6 U6		16.5	7	Ø 2.5
		40 50			N6 U6	A6 A8	16.5	7	Ø 2.5

*1 N: NBR, S: gomma siliconica, U: gomma uretanica, F: FKM, GN: NBR conduttivo, GS: gomma siliconica conduttiva
*2 Indica la dimensione minima del foro dell'adattatore o della ventosa

Dimensioni/Modelli

Con adattatore/raccordo a resca da Ø 10 a Ø 50

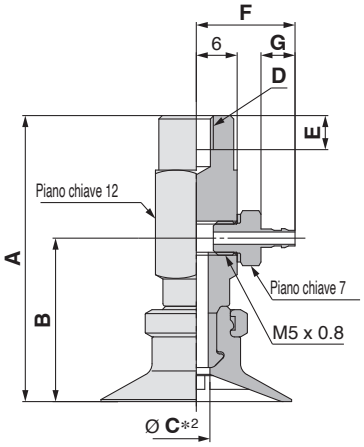

Costruzione pag. 96
Assieme adattatore pag. 102

ZPY 10 C N - N4 - B5
❶ ❷ ❸ ❹

❸ Ingresso del vuoto (Raccordo a resca)

N4	Per tubi in nylon da Ø 4	M-5AN-4
N6	Per tubi in nylon da Ø 6	M-5AN-6
U4	Per tubi in nylon morbido da Ø 4	M-5AU-4
U6	Per tubi in nylon morbido da Ø 6	M-5AU-6

❹ Filettatura di collegamento (Filettatura femmina)

B5	M5 x 0.8
B6	M6 x 1
B8	M8 x 1.25

Serie							A	B	C*2	D	E
	Direzione ingresso del vuoto	❶ Diam. ventosa	Forma	❷ Materiale *1	❸ Ingresso del vuoto	❹ Filettatura di collegamento					
ZP	Y	10 13	C	N S U F GN GS	N4 N6 U4 U6	B5	38	22	2.5	M5 x 0.8	5
		16					38.5	22.5			
		20 25					42	24	3.5		
		32					42.5	24.5			
		10 13				B6	38	22	2.5	M6 x 1	6
		16					38.5	22.5			
		20 25					42	24	3.5		
		32					42.5	24.5			
		40					46.5	28.5	6		
		50					47.5	29.5			
		20 25				B8	42	24	3.5	M8 x 1.25	8
		32					42.5	24.5			
		40					46.5	28.5	6		
		50					47.5	29.5			

Dimensioni per ingresso del vuoto

Serie							F	G	Dimensione minima del foro della parte di raccordo
	Direzione ingresso del vuoto	❶ Diam. ventosa	Forma	❷ Materiale *1	❸ Ingresso del vuoto	❹ Filettatura di collegamento			
ZP	Y	10 13 16	C	N S U F GN GS	N4 U4	B4 B5	14.5	5	Ø 1.8
					N6 U6		16.5	7	Ø 2.5
		20 25 32			N4 U4	B5 B6 B8	14.5	5	Ø 1.8
					N6 U6		16.5	7	Ø 2.5
		40 50			N6 U6	B6 B8	16.5	7	Ø 2.5

*1 N: NBR, S: gomma siliconica, U: gomma uretanica, F: FKM, GN: NBR conduttivo, GS: gomma siliconica conduttiva
*2 Indica la dimensione minima del foro dell'adattatore o della ventosa

Dimensioni/Modelli

Con compensatore di livello da Ø **10** a Ø **50**

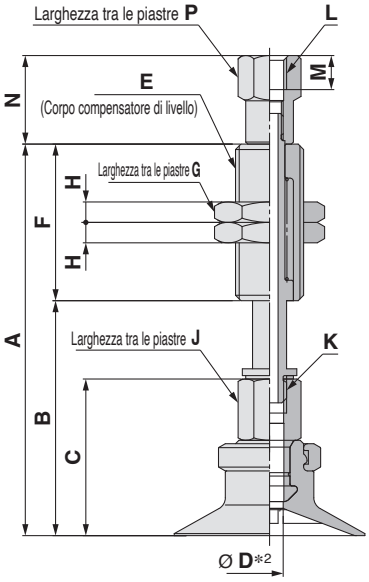

Costruzione pag. 118
Assieme compensatore di livello pag. 103

ZPT 10 C N J 10 - B5 - A10
❶ ❷ ❸ ❹ ❺ ❻

❸ Specifiche compensatore di livello

J	Rotante
K	Antirotazione

❻ Filettatura di collegamento (Filettatura maschio)

A10	M10 x 1
A14	M14 x 1

❺ Ingresso del vuoto (Filettatura femmina)

B5	M5 x 0.8
B01	Rc1/8
N01	NPT1/8
T01	NPTF1/8

Serie																				
	Direzione ingresso del vuoto	❶ Diam. ventosa	Forma	❷ Materiale*1	❸ Spec. compensatore di livello	❹ Corsa compensatore di livello	❺ Ingresso del vuoto	❻ Filettatura di collegamento	A	B	C	D*2	E	F	G	H	J	K
ZP	T	10 13	C	N S U F GN GS	J K	10	B5 04 06 N6 U6	A10	55.5	32.5	21	J: 2.5 K: 2	M10 x 1	23	14	3	8	M5 x 0.8
						20			93.5	42.5				51				
						30			103.5	52.5								
						40			139.5	62.5				77				
						50			149.5	72.5								
		16				10			56	33	21.5			23				
						20			94	43				51				
						30			104	53								
						40			140	63				77				
						50			150	73								
		20 25				10			57.5	34.5	23			23				
						20			95.5	44.5				51				
						30			105.5	54.5								
						40			141.5	64.5				77				
						50			151.5	74.5								
		32				10			58	35	23.5			23				
						20			96	45				51				
						30			106	55								
						40			142	65				77				
						50			152	75								
		40				10	B5 B01 N01 T01 06 08 N6 U6	A14	94.5	44.5	32	4	M14 x 1	50	19	4	12	M8 x 1.25
						20			104.5	54.5								
						30			114.5	64.5								
						50			159.5	84.5				75				
		50				10			95.5	45.5	33			50				
						20			105.5	55.5								
						30			115.5	65.5								
						50			160.5	85.5				75				

Dimensioni per ingresso del vuoto: filettatura femmina

Serie												
	Direzione ingresso del vuoto	❶ Diam. ventosa	Forma	❷ Materiale*1	❸ Spec. compensatore di livello	❹ Corsa compensatore di livello	❺ Ingresso del vuoto	❻ Filettatura di collegamento	L	M	N	P
ZP	T	10 13 16 20 25 32	C	N S U F GN GS	J K	10 20 30 40 50	B5	A10	M5 x 0.8	5	13	8
		40 50				10	B5	A14	M5 x 0.8	4.5	15	10
						20 30 50				5	9	
						10	B01 N01 T01		Rc1/8 NPT1/8 NPTF1/8	—	16.5	13
						20 30 50					12	

*1 N: NBR, S: gomma siliconica, U: gomma uretanica, F: FKM, GN: NBR conduttivo, GS: gomma siliconica conduttiva
*2 Indica la dimensione minima del foro dell'adattatore o della ventosa

Dimensioni/Modelli

Con compensatore di livello da Ø **10** a Ø **50**

ZPT 10 C N J 10 - 04 - A10
❶ ❷ ❹

Ingresso del vuoto: raccordo istantaneo

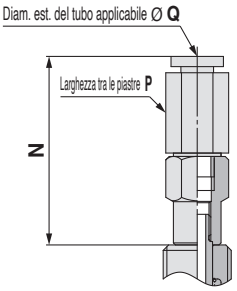

Specifiche compensatore di livello ❸

J	Rotante
K	Antirotazione

❻ Filettatura di collegamento (Filettatura maschio)

A10	M10 x 1
A14	M14 x 1

❺ Ingresso del vuoto

			Diametro della ventosa: da Ø 10 a Ø 32	Diametro della ventosa: Ø 40, Ø 50 (solo corsa 10)
04	Ø 4	Raccordo istantaneo	KQ2H04-M5N	
06	Ø 6		KQ2H06-M5N	KQ2H06-01NS
08	Ø 8			KQ2H08-01NS
N6	Per tubi in nylon da Ø 6	Raccordo a resca		
U6	Per tubi in nylon morbido da Ø 6			

Ingresso del vuoto: raccordo istantaneo integrato
Diametro della ventosa: Ø 40, Ø 50 (Corsa compensatore di livello: corsa da 20 a 50)

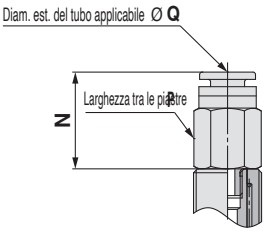

Dimensioni per ingresso del vuoto: raccordo istantaneo

Serie: Direzione ingresso del vuoto	❶ Diam. ventosa	Forma	❷ Materiale *1	❸ Spec. compensatore di livello	❹ Corsa compensatore di livello	❺ Ingresso del vuoto	❻ Filettatura di collegamento	N	P	Q	Dimensione minima del foro della parte di raccordo
ZP T	10 13 16 20 25 32	C	N S U F GN GS	J K	10 20 30 40 50	04	A10	27.7	8	4	Ø 2.5
						06			10	6	
	40 50				10	06	A14	31.8	10	6	Ø 4.5
						08		35.9	14	8	Ø 6
					20 30 50	06		19.9	12	6	Ø 3
						08		24.9	14	8	

Ingresso del vuoto: raccordo a resca

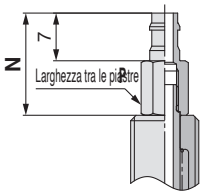

Dimensioni per ingresso del vuoto: raccordo a resca

Serie: Direzione ingresso del vuoto	❶ Diam. ventosa	Forma	❷ Materiale *1	❸ Spec. compensatore di livello	❹ Corsa compensatore di livello	❺ Ingresso del vuoto	❻ Filettatura di collegamento	N	P	Dimensione minima del foro della parte di raccordo
ZP T	10 13 16 20 25 32	C	N S U F GN GS	J K	10 20 30 40 50	N6	A10	15	6	Ø 2.5
						U6				
	40 50				10	N6	A14	19	10	
						U6				
					20 30 50	N6		12		
						U6				

*1 N: NBR, S: gomma siliconica, U: gomma uretanica, F: FKM, GN: NBR conduttivo, GS: gomma siliconica conduttiva

Costruzione pag. 118
Assieme compensatore di livello pag. 103

Dimensioni/Modelli

Con compensatore di livello/raccordo istantaneo da Ø 10 a Ø 50

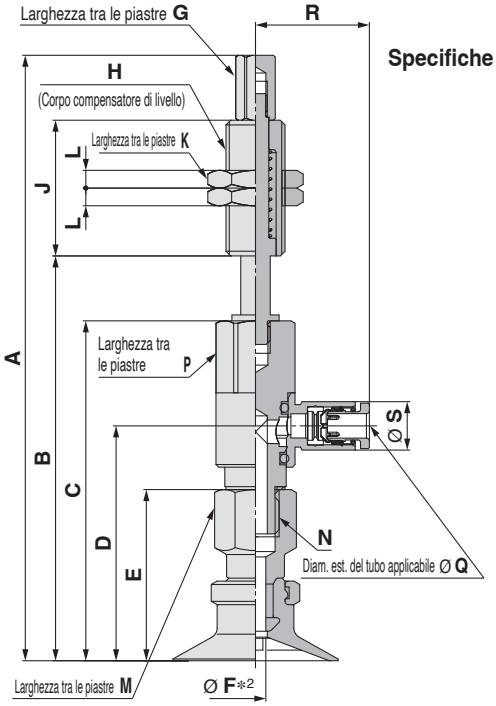

Costruzione	pag. 118
Assieme compensatore di livello	pag. 104

ZPR 10 C N J 10 - 04 - A10

❶ ❷ ❸ ❹ ❺ ❻

❸ Specifiche compensatore di livello

J	Rotante
K	Antirotazione

❻ Filettatura di collegamento (Filettatura maschio)

A10	M10 x 1
A14	M14 x 1

❺ Ingresso del vuoto (Raccordo istantaneo)

04	Ø 4
06	Ø 6
08	Ø 8

Serie									A	B	C	D	E	*2 F	G	H	J	K	L	M	N
	Direzione ingresso del vuoto	❶ Diam. ventosa	Forma	❷ *1 Materiale	❸ Spec. compensatore di livello	❹ Corsa compensatore di livello	❺ Ingresso del vuoto	❻ Filettatura di collegamento													
ZP	R	10 13	C	N S U F GN GS	J K	10	04 06	A10	91	57	46	29.9	21	2.5	6	M10 x 1	23	14	3	8	M5 x 0.8
						20			129	67							51				
						30			139	77											
						40			175	87							77				
						50			185	97											
		16				10			91.5	57.5	46.5	30.4	21.5				23				
						20			129.5	67.5							51				
						30			139.5	77.5											
						40			175.5	87.5							77				
						50			185.5	97.5											
		20 25				10	04 06 08		102.6	68.6	57.6	39.8	29	3.5			23			12	M8 x 1.25
						20			140.6	78.6							51				
						30			150.6	88.6											
						40			186.6	98.6							77				
						50			196.6	108.6											
		32				10			103.1	69.1	58.1	40.3	29.5				23				
						20			141.1	79.1							51				
						30			151.1	89.1											
						40			187.1	99.1							77				
						50			197.1	109.6											
		40				10	06 08	A14	140.6	72.6	60.6	42.8	32	4	10	M14 x 1	50	19	4	12	M8 x 1.25
						20			137.6	82.6											
						30			147.6	92.6											
						50			192.6	112.6							75				
		50				10			141.6	73.6	61.6	43.8	33				50				
						20			138.6	83.6											
						30			148.6	93.6											
						50			193.6	113.6							75				

Dimensioni per ingresso del vuoto

Serie									P	Q	R	S	Dimensione minima del foro della parte di raccordo
	Direzione ingresso del vuoto	❶ Diam. ventosa	Forma	❷ *1 Materiale	❸ Spec. compensatore di livello	❹ Corsa compensatore di livello	❺ Ingresso del vuoto	❻ Filettatura di collegamento					
ZP	R	10 13 16	C	N S U F GN GS	J K	10 20 30 40 50	04	A10	8	4	17.5	8.2	Ø 2.5
							06			6	18.3	10.4	Ø 4
		20 25 32				10 20 30 40 50	04		12	4	19.3	8.2	Ø 3
							06			6	20.5	10.4	Ø 4.5
							08		16	8	23.5	13.2	Ø 6
		40 50				10 20 30 50	06	A14	12	6	20.5	10.4	Ø 4.5
							08		16	8	23.5	13.2	Ø 6

*1 N: NBR, S: gomma siliconica, U: gomma uretanica, F: FKM, GN: NBR conduttivo, GS: gomma siliconica conduttiva
*2 Indica la dimensione minima del foro dell'adattatore o della ventosa

Dimensioni/Modelli

Con compensatore di livello/raccordo a resca da Ø **10** a Ø **50**

ZPY 10 C N J 10 - N4 - A10
❶ ❷ ❹

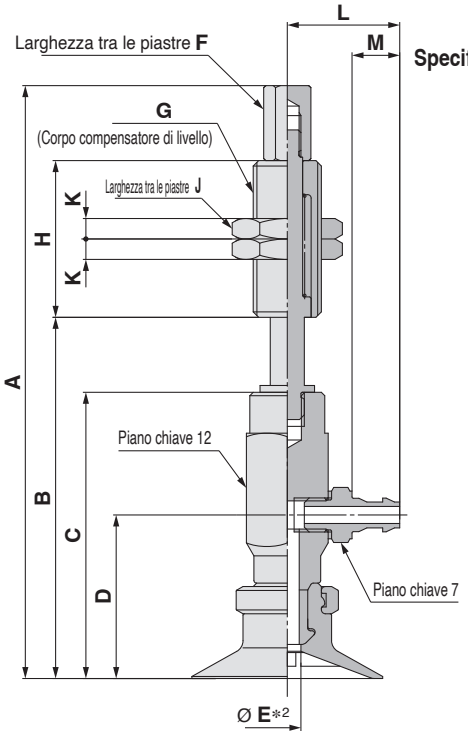

Costruzione pag. 118

Assieme compensatore di livello pag. 105

Specifiche compensatore di livello ❸

J	Rotante
K	Antirotazione

❻ Filettatura di collegamento (Filettatura maschio)

A10	M10 x 1
A14	M14 x 1

❺ Ingresso del vuoto (Raccordo a resca)

N4	Per tubi in nylon da Ø 4	M-5AN-4
N6	Per tubi in nylon da Ø 6	M-5AN-6
U4	Per tubi in nylon morbido da Ø 4	M-5AU-4
U6	Per tubi in nylon morbido da Ø 6	M-5AU-6

Serie									A	B	C	D	E*2	F	G	H	J	K
	Direzione ingresso del vuoto	❶ Diam. ventosa	Forma	❷ Materiale*1	❸ Spec. compensatore di livello	❹ Corsa compensatore di livello	❺ Ingresso del vuoto	❻ Filettatura di collegamento										
ZP	Y	10 13	C	N S U F GN GS	J K	10	N4 N6 U4 U6	A10	83	49	38	22	2.5	6	M10 x 1	23	14	3
						20			121	59						51		
						30			131	69								
						40			167	79						77		
						50			177	89								
		16				10			83.5	49.5	38.5	22.5				23		
						20			121.5	59.5						51		
						30			131.5	69.5								
						40			167.5	79.5						77		
						50			177.5	89.5								
		20 25				10			87	53	42	24	3.5	6	M10 x 1	23	14	3
						20			125	63						51		
						30			135	73								
						40			171	83						77		
						50			181	93								
		32				10			87.5	53.5	42.5	24.5				23		
						20			125.5	63.5						51		
						30			135.5	73.5								
						40			171.5	83.5						77		
						50			181.5	93.5								
		40				10	N6 U6	A14	126.5	58.5	46.5	28.5	6	10	M14 x 1	50	19	4
						20			123.5	68.5								
						30			133.5	78.5								
						50			178.5	98.5						75		
		50				10			127.5	59.5	47.5	29.5				50		
						20			124.5	69.5								
						30			134.5	79.5								
						50			179.5	99.5						75		

Dimensioni per ingresso del vuoto

Serie									L	M	Dimensione minima del foro della parte di raccordo
	Direzione ingresso del vuoto	❶ Diam. ventosa	Forma	❷ Materiale*1	❸ Spec. compensatore di livello	❹ Corsa compensatore di livello	❺ Ingresso del vuoto	❻ Filettatura di collegamento			
ZP	Y	10 13 16 20 25 32	C	N S U F GN GS	J K	10 20 30 40 50	N4 U4	A10	14.5	5	Ø 1.8
							N6 U6		16.5	7	Ø 2.5
		40 50					N6 U6	A14	16.5	7	Ø 2.5

*1 N: NBR, S: gomma siliconica, U: gomma uretanica, F: FKM, GN: NBR conduttivo, GS: gomma siliconica conduttiva
*2 Indica la dimensione minima del foro dell'adattatore o della ventosa

Ventosa base
Piana Tipo con snodo sferico
Serie ZP

Codici di ordinazione

		Dimensioni/ Modelli	Costruzione	Assieme accessorio di montaggio
Ventosa	ZP 10 F N	pag. 39	pag. 119	pag. 106
Con adattatore verticale	ZP T 10 F N – B5 – A8	Da pag. 39	pag. 119	pag. 106
Con compensatore di livello	ZP T 10 F N J 10 – B5 – A10	Da pag. 42	pag. 120	Da pag. 108

∗ Unità di vendita del gruppo ventosa: 10 pz. (Diametro della ventosa: solo Ø 20 mm max.)

❶ ❷ ❸ ❹ ❺ ❻ ❼

● Tipo con snodo sferico

❶ Direzione ingresso del vuoto

T	Verticale
R	Laterale (con raccordo istantaneo)

❷ Diametro ventosa

10	Ø 10
13	Ø 13
16	Ø 16
20	Ø 20
25	Ø 25
32	Ø 32
40	Ø 40
50	Ø 50

❺ Corsa compensatore di livello

Corsa [mm]	Diametro della ventosa [mm]	
	da Ø 10 a Ø 16	da Ø 20 a Ø 50
10	●	●
20	●	●
30	●	●
40	●	–
50	●	●

❸ Materiale

N	NBR
S	Gomma siliconica∗1 ∗2
U	Gomma uretanica
F	FKM
GN	NBR conduttivo
GS	Gomma siliconica conduttiva

❹ Specifiche compensatore di livello

J	Rotante
K	Antirotazione

∗1 Utilizza un materiale conforme al test di dissoluzione previsto dalla normativa FDA (U.S. Food and Drug Administration) 21CFR§177.2600 per "Articoli in gomma destinati a un uso ripetuto".

∗2 Impiega un materiale conforme agli standard per "Apparecchi in gomma (esclusi contenitori bevande per bambini) e contenitori/imballaggi" (D 3) (revisione parziale: notifica del Ministero della salute, del lavoro e del welfare giapponese n. 5 9 5 , 2 0 1 2) nella Sezione 3 "Apparecchi e contenitori/imballaggi" del Food Sanitation Act, Articolo 1 8 "Specifiche e standard per alimenti e additivi alimentari, ecc." (Notifica del Ministero della Salute e del Welfare giapponese n. 370, 1959)

Con adattatore verticale

❻ Ingresso del vuoto/ ❼ Filettatura di collegamento

○: ZPT/Verticale ●: ZPR/Laterale (Con raccordo istantaneo)

❻ Ingresso del vuoto			❼ Filettatura di collegamento			Diametro della ventosa [mm]		
Tipo	Simbolo	Taglia	Tipo	Simbolo	Taglia	da Ø 10 a Ø 16	da Ø 20 a Ø 32	Ø 40, Ø 50
Filettatura femmina	B5	M5 x 0.8	Filettatura maschio	A8	M8 x 1	○	–	–
				A10	M10 x 1	–	○	–
				A14	M14 x 1	–	–	○
–	–	–∗1	Filettatura femmina	B5	M5 x 0.8	○	○	–
				B8	M8 x 1.25	–	○	○
				B01	Rc1/8	–	○	○
				N01	NPT1/8	–	○	○
				T01	NPTF1/8	–	○	○
Raccordo istantaneo	04	Ø 4		B5	M5 x 0.8	●	–	–
	06	Ø 6				●	●	●
				B8	M8 x 1.25	–	●	●
	08	Ø 8		B5	M5 x 0.8	–	●	●
				B8	M8 x 1.25	–	●	●

∗1 Utilizzare la filettatura di collegamento.

Con compensatore di livello

❻ Ingresso del vuoto

○: ZPT/Verticale ●: ZPR/Laterale (Con raccordo istantaneo)

Tipo	Simbolo	Taglia	Diametro della ventosa [mm]		
			da Ø 10 a Ø 16	da Ø 20 a Ø 32	Ø 40, Ø 50
Filettatura femmina	B5	M5 x 0.8	○	–	–
	B01	Rc1/8	–	○	○
	N01	NPT1/8	–	○	○
	T01	NPTF1/8	–	○	○
Raccordo istantaneo	04	Ø 4	○●	–	–
	06	Ø 6	○●	○●	○●
	08	Ø 8	–	○●	○●

❼ Filettatura di collegamento ○: ZPT/Verticale ●: ZPR/Laterale

Tipo	Simbolo	Taglia	Diametro della ventosa [mm]		
			da Ø 10 a Ø 16	da Ø 20 a Ø 32	Ø 40, Ø 50
Filettatura maschio	A10	M10 x 1	○●	–	–
	A14	M14 x 1	–	○●	○●

Unità anello di bloccaggio

Codice	Diametro della ventosa [mm]
ZPLF	Ø 40, Ø 50

∗ I seguenti componenti sono consegnati unitamente al prodotto ma non sono montati.
- · Dado di montaggio per i tipi con adattatore o compensatore di livello
- · Compensatore di livello per il tipo con compensatore di livello (ingresso del vuoto: verticale)

Dimensioni/Modelli

Unità singola da Ø 10 a Ø 50

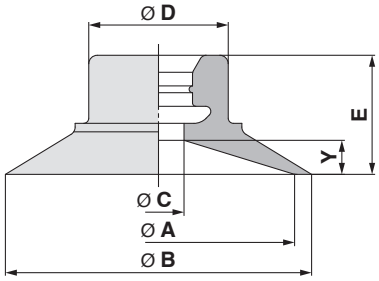

Costruzione	pag. 119
Assieme accessorio di montaggio	pag. 106

ZP 10 F N
❶ ❷

Serie ❶ Diam. ventosa	Forma	❷ *1 Materiale	A	B	C	D	E	Y
ZP 10	F	N S U F GN GS	10	12	3	8.2	6.5	1.5
13			13	15			7	2
16			16	18				
20			20	22	4	10.2	8.5	3
25			25	28				
32			32	35			9	
40			40	43	10	26	13	5
50			50	53	8		14	6

*1 N: NBR, S: gomma siliconica, U: gomma uretanica, F: FKM, GN: NBR conduttivo, GS: gomma siliconica conduttiva

Con adattatore verticale da Ø 10 a Ø 50

ZPT 10 F N - B5 - A8
❶ ❷ ❸ ❹

❸ Ingresso del vuoto (Filettatura femmina)

B5	M5 x 0.8

❹ Filettatura di collegamento (Filettatura maschio)

A8	M8 x 1
A10	M10 x 1
A14	M14 x 1

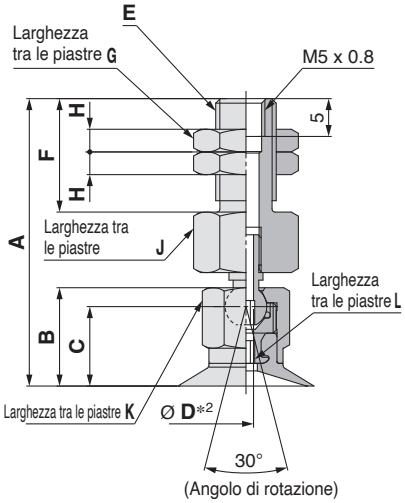

da Ø 10 a Ø 32

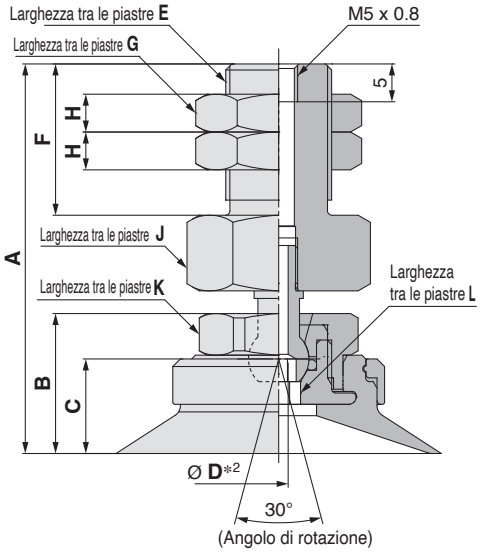

Ø 40, Ø 50

Serie Direzione ingresso del vuoto	❶ Diam. ventosa	Forma	❷ *1 Materiale	❸ Ingresso del vuoto	❹ Filettatura di collegamento	A	B	C	*2 D	E	F	G	H	J	K	L
ZP T	10	F	N S U F GN GS	B5	A8	37.5	12.5	10	2	M8 x 1	15	12	4	12	10	2
	13 16					38	13	10.5								
	20 25				A10	48.5	15.5	12.5	2	M10 x 1	20	14	3	16	12	3
	32					49	16	13								
	40				A14	51.5	18.5	12.5	2.5	M14 x 1	20	19	4	21	19	5
	50					52.5	19.5	13.5								

*1 N: NBR, S: gomma siliconica, U: gomma uretanica, F: FKM, GN: NBR conduttivo, GS: gomma siliconica conduttiva
*2 Indica la dimensione minima del foro dell'adattatore o della ventosa

Costruzione	pag. 119
Assieme adattatore	pag. 106

Dimensioni/Modelli

Con adattatore verticale da Ø **10** a Ø **50**

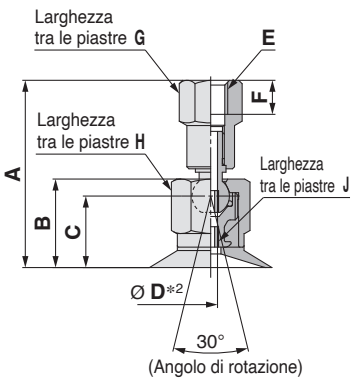

da Ø 10 a Ø 32

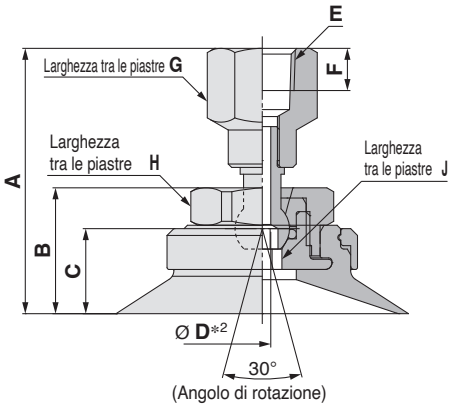

Ø 40, Ø 50

Costruzione	pag. 119
Assieme adattatore	pag. 106

ZPT 10 F N - B5
❶ ❷ ❸

❸ **Filettatura di collegamento (Filettatura femmina)**

B5	M5 x 0.8
B8	M8 x 1.25
B01	Rc1/8
N01	NPT1/8
T01	NPTF1/8

Serie						A	B	C	D*2	E	F	G	H	J
	Direzione ingresso del vuoto	❶ Diam. ventosa	Forma	❷ *1 Materiale	❸ Filettatura di collegamento									
ZP	T	10	F	N S U F GN GS	B5	27	12.5	10	2	M5 x 0.8	5	8	10	2
		13 16				27.5	13	10.5						
		20 25				32	15.5	12.5				9	12	3
		32				32.5	16	13						
		20 25			B8	36	15.5	12.5	2	M8 x 1.25	8	12	12	3
		32				36.5	16	13						
		40				39	18.5	12.5	2.5				19	5
		50				40	19.5	13.5						
		20 25			B01 N01 T01	36	15.5	12.5	2	Rc1/8 NPT1/8 NPTF1/8		14	12	3
		32				36.5	16	13						
		40				39	18.5	12.5	2.5				19	5
		50				40	19.5	13.5						

*1 N: NBR, S: gomma siliconica, U: gomma uretanica, F: FKM, GN: NBR conduttivo, GS: gomma siliconica conduttiva
*2 Indica la dimensione minima del foro dell'adattatore o della ventosa

Dimensioni/Modelli

Con adattatore/raccordo istantaneo da Ø **10** a Ø **50**

ZPR 10 F N - 04 - B5
❶ ❷ ❸ ❹

❸ Ingresso del vuoto (Raccordo istantaneo)

04	Ø 4
06	Ø 6
08	Ø 8

❹ Filettatura di collegamento (Filettatura femmina)

B5	M5 x 0.8
B8	M8 x 1.25

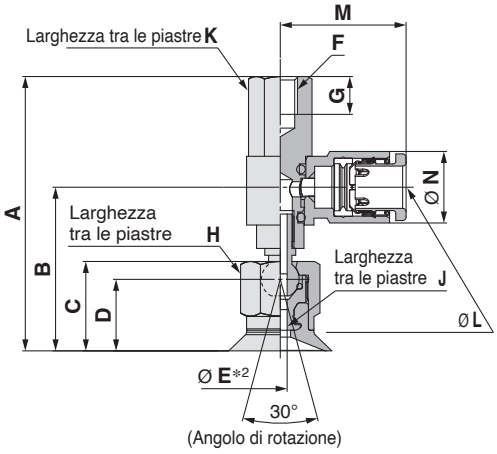

da Ø 10 a Ø 32

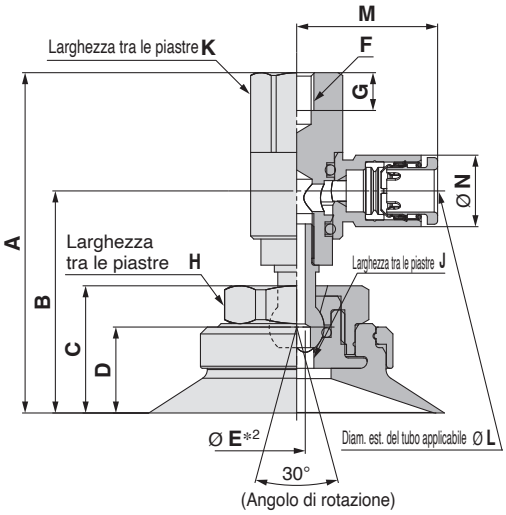

Ø 40, Ø 50

Costruzione	pag. 119
Assieme adattatore	pag. 107

Serie															
	Direzione ingresso del vuoto	❶ Diam. ventosa	Forma	❷ Materiale *1	❸ Ingresso del vuoto	❹ Filettatura di collegamento	A	B	C	D	E *2	F	G	H	J
ZP	R	10	F	N S U F GN GS	04 06 08	B5	39.5	23.4	12.5	10	2	M5 x 0.8	5.5	10	2
		13 16					40	23.9	13	10.5					
		20 25					46.5	29.3	15.5	12.5			5.5	12	3
		32					47	29.8	16	13					
		40					49.5	32.3	18.5	12.5	2.5			19	5
		50					50.5	33.3	19.5	13.5					
		20 25				B8	46.5	29.3	15.5	12.5	2	M8 x 1.25	8.5	12	3
		32					47	29.8	16	13					
		40					49.5	32.3	18.5	12.5	2.5			19	5
		50					50.5	33.3	19.5	13.5					

Dimensioni per ingresso del vuoto

Serie							K	L	M	N	Dimensione minima del foro della parte di raccordo
	Direzione ingresso del vuoto	❶ Diam. ventosa	Forma	❷ Materiale *1	❸ Ingresso del vuoto	❹ Filettatura di collegamento					
ZP	R	10 13 16	F	N S U F GN GS	04	B5	8	4	17.5	8.2	Ø 2.5
					06			6	18.3	10.4	Ø 4
		20 25 32 40 50			06	B5 B8	12	6	20.5	10.4	Ø 4.5
					08		16	8	23.5	13.2	Ø 6

*1 N: NBR, S: gomma siliconica, U: gomma uretanica, F: FKM, GN: NBR conduttivo, GS: gomma siliconica conduttiva
*2 Indica la dimensione minima del foro dell'adattatore o della ventosa

Dimensioni/Modelli

Con compensatore di livello da Ø 10 a Ø 50

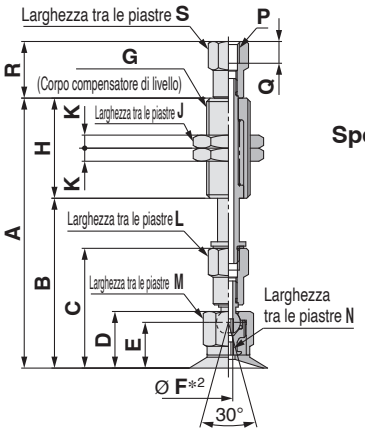

da Ø 10 a Ø 32

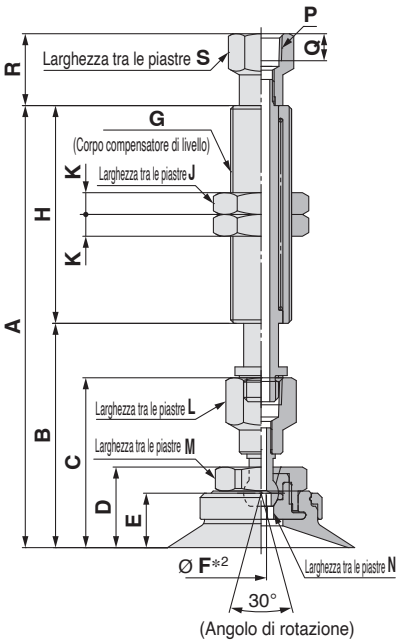

Ø 40, Ø 50

ZPT 10 F N J 10 - B5 - A10
❶ ❷ ❸ ❹ ❺ ❻

❸ Specifiche compensatore di livello

J	Rotante
K	Antirotazione

❻ Filettatura di collegamento (Filettatura maschio)

A10	M10 x 1
A14	M14 x 1

❺ Ingresso del vuoto

			Diametro della ventosa: da Ø 10 a Ø 16	Diametro della ventosa: da Ø 20 a Ø 50 (solo corsa 10)
B5	M5 x 0.8	Filettatura femmina		
B01	Rc1/8	Filettatura femmina		
N01	NPT1/8	Filettatura femmina		
T01	NPTF1/8	Filettatura femmina		
04	Ø 4	Raccordo istantaneo	KQ2H04-M5N	
06	Ø 6	Raccordo istantaneo	KQ2H06-M5N	KQ2H06-01NS
08	Ø 8	Raccordo istantaneo		KQ2H08-01NS

Serie	Direzione ingresso del vuoto	❶ Diam. ventosa	Forma	❷ Materiale *1	❸ Spec. compensatore di livello	❹ Corsa compensatore di livello	❺ Ingresso del vuoto	❻ Filettatura di collegamento	A	B	C	D	E	*2 F	G	H	J	K	L	M	N	P	Q	R	S
ZP	T	10	F	N S U F GN GS	J K	10	B5	A10	61.5	38.5	27	12.5	10	2	M10 x 1	23	14	3	8	10	2	M5 x 0.8	5	13	8
						20			99.5	48.5						51									
						30			109.5	58.5															
						40			145.5	68.5						77									
						50			155.5	78.5															
		13 16				10			62	39	27.5	13	10.5			23									
						20			100	49						51									
						30			110	59															
						40			146	69						77									
						50			156	79															
		20 25				10	B01 N01 T01	A14	98.5	48.5	36	15.5	12.5	2	M14 x 1	50	19	4	12	12	3	Rc1/8 NPT1/8 NPTF1/8		16.5	13
						20			108.5	58.5														12	
						30			118.5	68.5															
						50			163.5	88.5						75									
		32				10			99	49	36.5	16	13			50								16.5	
						20			109	59														12	
						30			119	69															
						50			164	89						75									
		40				10			101.5	51.5	39	18.5	12.5	2.5		50				19	5			16.5	
						20			111.5	61.5														12	
						30			121.5	71.5															
						50			166.5	91.5						75									
		50				10			102.5	52.5	40	19.5	13.5			50								16.5	
						20			112.5	62.5														12	
						30			122.5	72.5															
						50			167.5	92.5						75									

Ingresso del vuoto: raccordo istantaneo

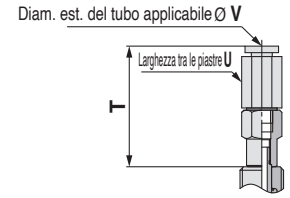

Ingresso del vuoto: raccordo istantaneo integrato
Diametro dell'ventosa: da Ø 20 a Ø 50

(Corsa compensatore di livello: corsa da 20 a 50)

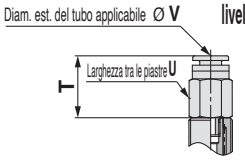

Dimensioni per ingresso del vuoto: raccordo istantaneo

Serie	Direzione ingresso del vuoto	❶ Diam. ventosa	Forma	❷ Materiale *1	❸ Spec. compensatore di livello	❹ Corsa compensatore di livello	❺ Ingresso del vuoto	❻ Filettatura di collegamento	T	U	V	Dimensione minima del foro della parte di raccordo
ZP	T	10 13 16	F	N S U F GN GS	J K	10 20 30 40 50	04	A10	27.7	8	4	Ø 2.5
							06			10	6	
		20 25 32 40 50				10	06	A14	31.8	10	6	Ø 4.5
							08		35.9	14	8	Ø 6
						20 30 50	06		19.9	12	6	Ø 3
							08		24.9	14	8	

*1 N: NBR, S: gomma siliconica, U: gomma uretanica, F: FKM, GN: NBR conduttivo, GS: gomma siliconica conduttiva
*2 Indica la dimensione minima del foro dell'adattatore o della ventosa

Costruzione pag. 120
Assieme compensatore di livello pag. 108

Dimensioni/Modelli

Con compensatore di livello/raccordo istantaneo da Ø 10 a Ø 50

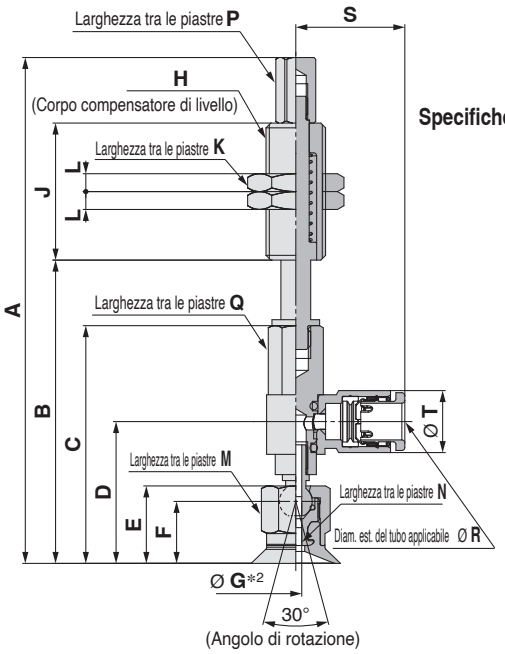

da Ø 10 a Ø 32

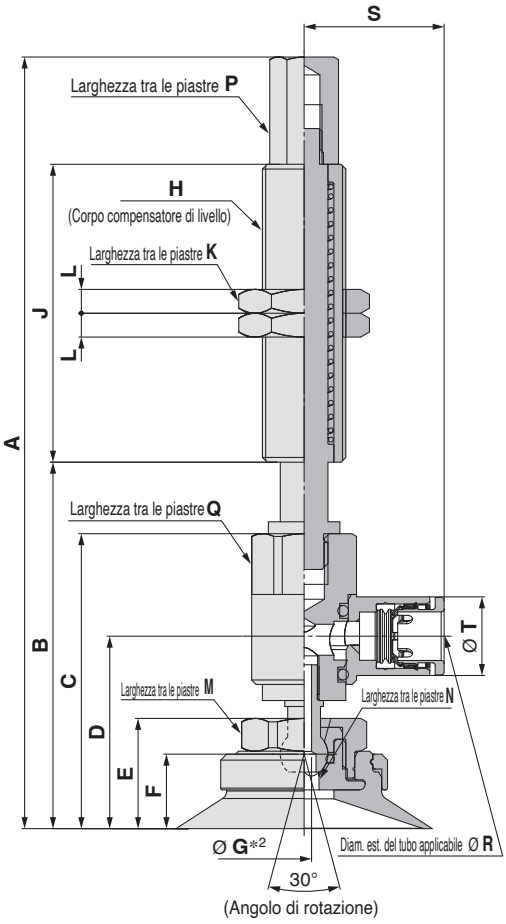

Ø 40, Ø 50

ZPR 10 F N J 10 - 04 - A10

❶ ❷ ❸ ❹ ❺ ❻

❸ Specifiche compensatore di livello

J	Rotante
K	Antirotazione

❻ Filettatura di collegamento (Filettatura maschio)

A10	M10 x 1
A14	M14 x 1

❺ Ingresso del vuoto (Raccordo istantaneo)

04	Ø 4
06	Ø 6
08	Ø 8

Serie									A	B	C	D	E	F	*2 G	H	J	K	L	M	N	P
	Direzione ingresso del vuoto	❶ Diam. ventosa	Forma	❷ *1 Materiale	❸ Spec. compensatore di livello	❹ Corsa compensatore di livello	❺ Ingresso del vuoto	❻ Filettatura di collegamento														
ZP	R	10	F	N S U F GN GS	J K	10	04 06	A10	84.5	50.5	39.5	23.4	12.5	10	2	M10 x1	23	14	3	10	2	6
						20			122.5	60.5							51					
						30			132.5	70.5												
						40			168.5	80.5							77					
						50			178.5	90.5												
		13 16				10			85	51	40	23.9	13	10.5			23					
						20			123	61							51					
						30			133	71												
						40			169	81							77					
						50			179	91												
		20 25				10	06 08	A14	126.5	58.5	46.5	29.3	15.5	12.5	2	M14 x1	50	19	4	12	3	10
						20			123.5	68.5												
						30			133.5	78.5												
						50			178.5	98.5							75					
		32				10			127	59	47	29.8	16	13			50					
						20			124	69												
						30			134	79												
						50			179	99							75					
		40				10			129.5	61.5	49.5	32.3	18.5	12.5	2.5		50			19	5	
						20			126.5	71.5												
						30			136.5	81.5												
						50			181.5	101.5							75					
		50				10			130.5	62.5	50.5	33.3	19.5	13.5			50					
						20			127.5	72.5												
						30			137.5	82.5												
						50			182.5	102.5							75					

Dimensioni per ingresso del vuoto: raccordo istantaneo

Serie									Q	R	S	T	Dimensione minima del foro della parte di raccordo
	Direzione ingresso del vuoto	❶ Diam. ventosa	Forma	❷ *1 Materiale	❸ Spec. compensatore di livello	❹ Corsa compensatore di livello	❺ Ingresso del vuoto	❻ Filettatura di collegamento					
ZP	R	10 13 16	F	N S U F GN GS	J K	10 20 30 40 50	04	A10	8	4	17.5	8.2	Ø 2.5
							06			6	18.3	10.4	Ø 4
		20 25 32 40 50				10	06	A14	12	6	20.5	10.4	Ø 4.5
							08		16	8	23.5	13.2	Ø 6
						20 30 50	06		12	6	20.5	10.4	Ø 4.5
							08		16	8	23.5	13.2	Ø 6

*1 N: NBR, S: gomma siliconica, U: gomma uretanica, F: FKM, GN: NBR conduttivo, GS: gomma siliconica conduttiva
*2 Indica la dimensione minima del foro dell'adattatore o della ventosa

Costruzione pag. 120
Assieme compensatore di livello pag. 109

Ventosa base

Tipo a soffietto

Serie ZP

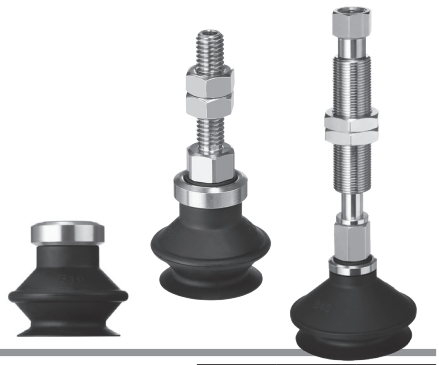

Codici di ordinazione

		Dimensioni/ Modelli	Costruzione	Assieme accessorio di montaggio
Ventosa	ZP□ 06 B N – □	pag. 45	pag. 94 pag. 96	pag. 100
Con adattatore verticale	ZP□ T 06 B N – A5 – □	Da pag. 46	pag. 94 pag. 96	pag. 100
Con compensatore di livello	ZP T 06 B N J 6 – B3 – A8	Da pag. 57	pag. 95 pag. 97	Da pag. 103

❶ ❷ ❸ ❹ ❺ ❻ ❼ ❽ ❾

●Tipo a soffietto

❶ Materiale dell'adattatore (anello di bloccaggio)

—	Ottone
S*1	Acciaio inox (acciaio inox 304)

*1 Applicabile solo al gruppo ventosa (con anello di bloccaggio) e alla ventosa con adattatore (direzione ingresso del vuoto: verticale (opzione "T"))

❷ Direzione ingresso del vuoto

—	Ventosa
T	Verticale
R	Laterale (con raccordo istantaneo)
Y	Laterale (con raccordo a resca)

❸ Diametro della ventosa

06	Ø 6	20	Ø 20
08	Ø 8	25	Ø 25
10	Ø 10	32	Ø 32
13	Ø 13	40	Ø 40
16	Ø 16	50	Ø 50

❹ Materiale

N	NBR
S	Gomma siliconica*1 *2
U	Gomma uretanica
F	FKM
GN	NBR conduttivo
GS	Gomma siliconica conduttiva

*1 Utilizza un materiale conforme al test di dissoluzione previsto dalla normativa FDA (U.S. Food and Drug Administration) 21CFR§177.2600 per "Articoli in gomma destinati a un uso ripetuto".

*2 Impiega un materiale conforme agli standard per "Apparecchi in gomma (esclusi contenitori bevande per bambini) e contenitori/imballaggi" (D 3) (revisione parziale: notifica del Ministero della salute, del lavoro e del welfare giapponese n. 595, 2012) nella Sezione 3 "Apparecchi e contenitori/imballaggi" del Food Sanitation Act, Articolo 1 8 "Specifiche e standard per alimenti e additivi alimentari, ecc." (Notifica del Ministero della Salute e del Welfare giapponese n. 370, 1959)

❺ Specifiche del compensatore di livello

J	Rotante
K	Antirotazione
JN*1	Rotante (Senza piastra compensatore di livello)
KN*1	Antirotazione (Senza piastra compensatore di livello)

*1 Solo per diametri ventosa di Ø 6 e Ø 8

❻ Corsa compensatore di livello

Corsa [mm]	Diametro della ventosa [mm]									
	Ø 6	Ø 8	Ø 10	Ø 13	Ø 16	Ø 20	Ø 25	Ø 32	Ø 40	Ø 50
6	●	●	—	—	—	—	—	—	—	—
10	●	●	●	●	●	●	●	●	●	●
15	●	●	—	—	—	—	—	—	—	—
20	—	—	●	●	●	●	●	●	●	●
25	●	●	—	—	—	—	—	—	—	—
30	—	—	●	●	●	●	●	●	●	●
40	—	—	●	●	●	●	●	●	—	—
50	—	—	●	●	●	●	●	●	●	●

Con adattatore verticale

❼ Ingresso del vuoto

○: ZP□T/Verticale ●: ZPR/Laterale (Con raccordo istantaneo) △: ZPY/Laterale (Con raccordo a resca)

Tipo	Simbolo	Taglia	Diametro della ventosa [mm]			
			Ø 6, Ø 8	da Ø 10 a Ø 16	da Ø 20 a Ø 32	Ø 40, Ø 50
Filettatura maschio	A5	M5 x 0.8	○*1	—	—	—
	AS5		—	○*1	○*1	—
	A6	M6 x 1	○*1	—	—	—
	AS6		—	○*1	○*1	○*1
	AG01	G1/8	—	○*1	○*1	—
	AG02	G1/4	—	—	—	○*1
Filettatura femmina	—	M3 x 0.5	—	○ (❽ Filettatura di collegamento: A5/A6)	○ (❽ Filettatura di collegamento: A6)	○ (❽ Filettatura di collegamento: A6)
		M5 x 0.8	—	—	○ (❽ Filettatura di collegamento: A8)	○ (❽ Filettatura di collegamento: A8)
	B4	M4 x 0.7	○*1	—	—	—
	B5	M5 x 0.8	○*1	○*1	○*1	—
	B6	M6 x 1	—	○*1	○*1	○*1
	B8	M8 x 1.25	—	—	○*1	○*1
	BG01	G1/8	—	○*1	○*1	—
	BG02	G1/4	—	—	—	○*1
	B01	Rc1/8	—	○*1	○*1	○*1
	N01*4	NPT1/8	—	○*1	○*1	○*1
	T01*4	NPTF1/8	—	○*1	○*1	○*1
Raccordo istantaneo	04	Ø 4	●	●	●	—
	06	Ø 6	●	●	●	●
	08	Ø 8	—	—	●	●
Raccordo a resca	N4	Per tubo in nylon Ø 4*2	□	□	□	—
	N6	Per tubo in nylon Ø 6*2	□	□	□	□
	U4	Per tubi in nylon morbido da Ø 4*3	□	□	□	—
	U6	Per tubi in nylon morbido da Ø 6*3	□	□	□	□

*1 Utilizzare la filettatura di collegamento. *2 Connessioni tubi in nylon *3 Connessioni tubi in nylon morbido/poliuretano

❽ Filettatura di collegamento

○: ZP□T/Verticale ●: ZPR/Laterale (Con raccordo istantaneo) △: ZPY/Laterale (Con raccordo a resca)

Tipo	Simbolo	Taglia	Diametro della ventosa [mm]			
			Ø 6, Ø 8	da Ø 10 a Ø 16	da Ø 20 a Ø 32	Ø 40, Ø 50
Filettatura maschio*1	A5	M5 x 0.8	●△	○*2●△	—	—
	A6	M6 x 1	●△	○*2●△	○*2●△	○*2●△
	A8	M8 x 1	—	—	○*2●△	○*2●△
Filettatura femmina	B4	M4 x 0.7	●△	—	—	—
	B5	M5 x 0.8	●△	●△	●△	—
	B6	M6 x 1	—	●△	●△	●△
	B8	M8 x 1.25	—	—	●△	●△

*1 Il dado di montaggio è consegnato unitamente al prodotto ma non è montato. *2 ○: ZP□T/La versione verticale è dotata di ingresso del vuoto (filettatura femmina).

Con compensatore di livello

❼ Ingresso del vuoto

○: ZPT/Verticale ●: ZPR/Laterale (Con raccordo istantaneo) △: ZPY/Laterale (Con raccordo a resca)

Tipo	Simbolo	Taglia	Diametro della ventosa [mm]			
			Ø 6, Ø 8	da Ø 10 a Ø 16	da Ø 20 a Ø 32	Ø 40, Ø 50
Filettatura femmina	B3	M3 x 0.5	○	—	—	—
	B5	M5 x 0.8	○	○	○	○
	B01	Rc1/8	—	—	—	○
	N01	NPT1/8	—	—	—	○
	T01	NPTF1/8	—	—	—	○
Raccordo istantaneo	04	Ø 4	○●	○●	○●	—
	06	Ø 6	○●	○●	○●	○●
	08	Ø 8	—	—	●	○●
Raccordo a resca	N4	Per tubi in nylon da Ø 4*1	○△	□	□	—
	N6	Per tubi in nylon da Ø 6*1	□	○△	○△	○△
	U4	Per tubi in nylon morbido da Ø 4*2	○△	□	□	—
	U6	Per tubi in nylon morbido da Ø 6*2	□	○△	○△	○△

*1 Connessioni tubi in nylon *2 Connessioni tubi in nylon morbido/poliuretano

❽ Filettatura di collegamento

○: ZPT/Verticale ●: ZPR/Laterale (Con raccordo istantaneo) △: ZPY/Laterale (Con raccordo a resca)

Tipo	Simbolo	Taglia	Diametro della ventosa [mm]			
			Ø 6, Ø 8	da Ø 10 a Ø 16	da Ø 20 a Ø 32	Ø 40, Ø 50
Filettatura maschio*1	A8	M8 x 1	○●△	—	—	—
	A10	M10 x 1	—	○●△	○●△	—
	A14	M14 x 1	—	—	—	○●△

* 1 Il dado di montaggio, la piastra del compensatore di livello e ○: ZPT/compensatore di livello verticale sono consegnati unitamente al prodotto ma non sono montati.

❾ Anello di bloccaggio

Simbolo	Diametro della ventosa [mm]	
	Ø 6, Ø 8	da Ø 10 a Ø 50
—	Nessuno*1	Con anello di bloccaggio
X19		Senza anello di bloccaggio

*1 L'anello di bloccaggio non è utilizzabile per diametri ventosa Ø 6 e Ø 8.

* L'anello di bloccaggio dell'unità ventosa è consegnato unitamente al prodotto ma non è montato.

Unità anello di bloccaggio

Codice	Diametro della ventosa [mm]
ZP□L1	da Ø 10 a Ø 16
ZP□L2	da Ø 20 a Ø 32
ZP□L3	Ø 40, Ø 50

□: —/Ottone S/Acciaio inox

Dimensioni/Modelli

Unità singola da Ø 6 a Ø 8

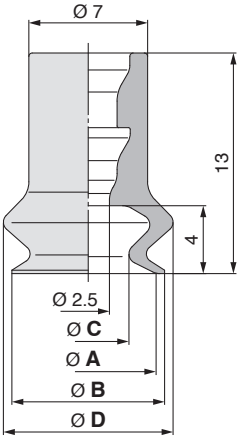

ZP 06 B N
❶ ❷

Serie ❶ Diam. ventosa	Forma	❷ *1 Materiale	A	B	C	D
ZP 06	B	N S U F GN GS	6	7	3.4	9
ZP 08	B	N S U F GN GS	8	9	4.8	10

*1 N: NBR, S: gomma siliconica, U: gomma uretanica, F: FKM, GN: NBR conduttivo, GS: gomma siliconica conduttiva

Costruzione pag. 94
Assieme accessorio di montaggio pag. 100

Unità singola da Ø 10 a Ø 50

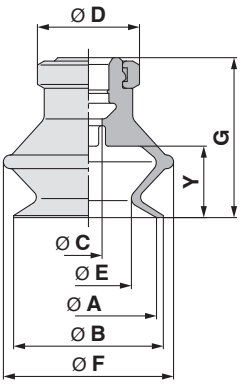

ZP □ 10 B N
❶ ❷ ❸

❶ Materiale dell'anello di bloccaggio

—	Ottone
S	Acciaio inox (acciaio inox 304)

Serie ❶ Materiale dell'anello di bloccaggio	❷ Diam. ventosa	Forma	❸ *1 Materiale	A	B	C	D	E	F	G	Y
ZP —	10	B	N S U F GN GS	10	12	4	13	5.5	13.5	16	5.5
ZP —	13	B	N S U F GN GS	13	15	4	13	8.7	19	18.5	7.5
ZP —	16	B	N S U F GN GS	16	18	4	13	10	21	20	8.5
ZP —	20	B	N S U F GN GS	20	22	4	15	12.6	25	23.5	10.5
ZP —	25	B	N S U F GN GS	25	27	4	15	16	28	24	10.5
ZP —	32	B	N S U F GN GS	32	34	4	15	18.9	37	29	14
ZP —	40	B	N S U F GN GS	40	43	7	18	24.4	47	34	16
ZP —	50	B	N S U F GN GS	50	53	7	18	33.4	57	38	19

*1 N: NBR, S: gomma siliconica, U: gomma uretanica, F: FKM, GN: NBR conduttivo, GS: gomma siliconica conduttiva

Costruzione pag. 96
Assieme accessorio di montaggio pag. 100

Dimensioni/Modelli

Con adattatore verticale da Ø 6 a Ø 8

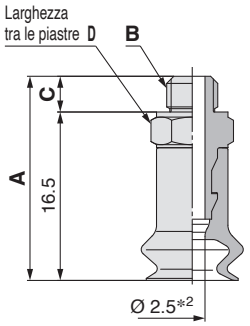

Costruzione	pag. 94
Assieme adattatore	pag. 100

ZP □ T 06 B N - A5
❶ ❷ ❸ ❹

❶ Materiale dell'adattatore

—	Ottone
S	Acciaio inox (acciaio inox 304)

❹ Ingresso del vuoto (filettatura maschio)

A5	M5 x 0.8
A6	M6 x 1

Serie							A	B	C	D
	❶ Materiale dell'adattatore verticale	Direzione ingresso del vuoto	❷ Diam. ventosa	Forma	❸ *1 Materiale	❹ Ingresso del vuoto				
ZP	— S	T	06 08	B	N S U F GN GS	A5	20	M5 x 0.8	3.5	7
						A6	21	M6 x 1	4.5	8

*1 N: NBR, S: gomma siliconica, U: gomma uretanica, F: FKM, GN: NBR conduttivo, GS: gomma siliconica conduttiva
*2 Indica la dimensione minima del foro dell'adattatore o della ventosa

Con adattatore verticale da Ø 10 a Ø 50

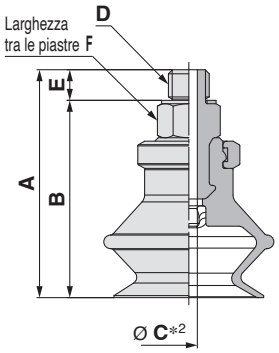

Costruzione	pag. 96
Assieme adattatore	pag. 100

ZP □ T 10 B N - AS5
❶ ❷ ❸ ❹

❶ Materiale dell'adattatore (anello di bloccaggio)

—	Ottone
S	Acciaio inox (acciaio inox 304)

❹ Ingresso del vuoto (filettatura maschio)

AS5	M5 x 0.8
AS6	M6 x 1
AG01	G1/8
AG02	G1/4

Serie							A	B	C*2	D	E	F
	❶ Materiale dell'adattatore verticale	Direzione ingresso del vuoto	❷ Diam. ventosa	Forma	❸ *1 Materiale	❹ Ingresso del vuoto						
ZP	— S	T	10	B	N S U F GN GS	AS5	25	21.5	2.5	M5 x 0.8	3.5	8
			13				27.5	24				
			16				29	25.5				
			20				32.5	29				
			25				33	29.5				
			32				38	34.5				
			10			AS6	26	21.5	2.5	M6 x 1	4.5	8
			13				28.5	24				
			16				30	25.5				
			20				33.5	29				
			25				34	29.5				
			32				39	34.5				
			40				45	40.5				12
			50				49	44.5				
			10			AG01	34	28.5	2.5	G1/8	5.5	17
			13				36.5	31				
			16				38	32.5				
			20				41.5	36	4			
			25				42	36.5				
			32				47	41.5				
			40			AG02	54.5	48	7	G1/4	6.5	21
			50				58.5	52				

*1 N: NBR, S: gomma siliconica, U: gomma uretanica, F: FKM, GN: NBR conduttivo, GS: gomma siliconica conduttiva
*2 Indica la dimensione minima del foro dell'adattatore o della ventosa

Dimensioni/Modelli

Con adattatore verticale da Ø **10** a Ø **50**

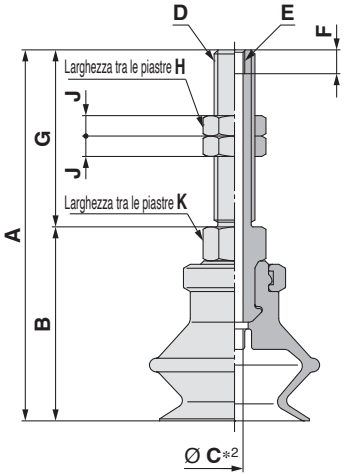

Costruzione	pag. 96
Assieme adattatore	pag. 100

ZP □ T 10 B N – A5
❶ ❷ ❸ ❹

❶ Materiale dell'adattatore (anello di bloccaggio)

—	Ottone
S	Acciaio inox (acciaio inox 304)

❹ Filettatura di collegamento (Filettatura maschio)

A5	M5 x 0.8 (M3 x 0.5 con filettatura femmina)
A6	M6 x 1 (M3 x 0.5 con filettatura femmina)
A8	M8 x 1 (M5 x 0.8 con filettatura femmina)

Serie	❶ Materiale dell'adattatore verticale	Direzione ingresso del vuoto	❷ Diam. ventosa	Forma	❸ Materiale *1	❹ Filettatura di collegamento	A	B	C*2	D	E	F	G	H	J	K
ZP	— S	T	10	B	N S U F GN GS	A5	42	21	2.5	M5 x 0.8	M3 x 0.5	3.5	21	8	4	8
			13				44.5	23.5								
			16				46	25								
			10			A6	47	21	2.5	M6 x 1	M3 x 0.5	3.5	26	8	4	8
			13				49.5	23.5								
			16				51	25								
			20				54.5	28.5								
			25				55	29								
			32				60	34								
			40				66	40								12
			50				70	44								
			20			A8	49.5	33.5	4	M8 x 1	M5 x 0.8	5	16	12	4	12
			25				50	34								
			32				55	39								
			40				56	40	4.2							
			50				60	44								

*1 N: NBR, S: gomma siliconica, U: gomma uretanica, F: FKM, GN: NBR conduttivo, GS: gomma siliconica conduttiva
*2 Indica la dimensione minima del foro dell'adattatore o della ventosa

Dimensioni/Modelli

Con adattatore verticale da Ø 6 a Ø 8

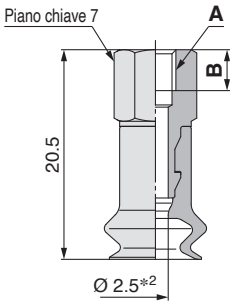

Costruzione	pag. 94
Assieme adattatore	pag. 100

ZP □ T 06 B N - B4
❶ ❷ ❸ ❹

❶ Materiale dell'adattatore

—	Ottone
S	Acciaio inox (acciaio inox 304)

❹ Ingresso del vuoto (Filettatura femmina)

B4	M4 x 0.7
B5	M5 x 0.8

Serie							A	B
	❶ Materiale dell'adattatore verticale	Direzione ingresso del vuoto	❷ Diam. ventosa	Forma	❸ *1 Materiale	❹ Ingresso del vuoto		
ZP	— S	T	06 08	B	N S U F GN GS	B4	M4 x 0.7	4
						B5	M5 x 0.8	5

*1 N: NBR, S: gomma siliconica, U: gomma uretanica, F: FKM, GN: NBR conduttivo, GS: gomma siliconica conduttiva
*2 Indica la dimensione minima del foro dell'adattatore o della ventosa

Con adattatore verticale da Ø 10 a Ø 50

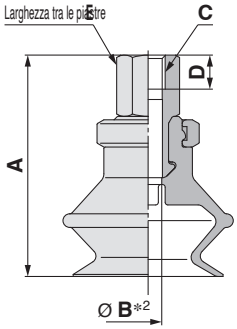

Costruzione	pag. 96
Assieme adattatore	pag. 100

ZP □ T 10 B N - B5
❶ ❷ ❸ ❹

❶ Materiale dell'adattatore (anello di bloccaggio)

—	Ottone
S	Acciaio inox (acciaio inox 304)

❹ Ingresso del vuoto (Filettatura femmina)

B5	M5 x 0.8	BG02	G1/4
B6	M6 x 1	B01	Rc1/8
B8	M8 x 1.25	N01*1	NPT1/8
BG01	G1/8	T01*1	NPTF1/8

*1 Non compatibile con materiali in acciaio inox

Serie							A	B*2	C	D	E
	❶ Materiale dell'adattatore verticale	Direzione ingresso del vuoto	❷ Diam. ventosa	Forma	❸ *1 Materiale	❹ Ingresso del vuoto					
ZP	— S	T	10	B	N S U F GN GS	B5	25	2.5	M5 x 0.8	5	8
			13				27.5				
			16				29				
			20				32.5	4			
			25				33				
			32				38				
			10			B6	25	2.5	M6 x 1	6	8
			13				27.5				
			16				29				
			20				32.5	4			
			25				33				
			32				38				
			40				47.5	4.9			12
			50				51.5				
			20			B8	38.5	3.5	M8 x 1.25	8	12
			25				39				
			32				44				
			40				47.5	6.6			
			50				51.5				
			10			BG01	31	2.5	G1/8	7.4	14
			13				33.5				
			16				35				
			20				38.5	4			
			25				39				
			32				44				
			40			BG02	53.5	7	G1/4	11	17
			50				57.5				
			10			B01 N01*3 T01*3	31	2.5	Rc1/8 NPT1/8 NPTF1/8	—	12
			13				33.5				
			16				35				
			20				38.5	3.5			
			25				39				
			32				44				
			40				47.5	7			
			50				51.5				

*1 N: NBR, S: gomma siliconica, U: gomma uretanica, F: FKM, GN: NBR conduttivo, GS: gomma siliconica conduttiva
*2 Indica la dimensione minima del foro dell'adattatore o della ventosa
*3 Non compatibile con materiali in acciaio inox

Dimensioni/Modelli

Con adattatore/raccordo istantaneo da Ø 6 a Ø 8

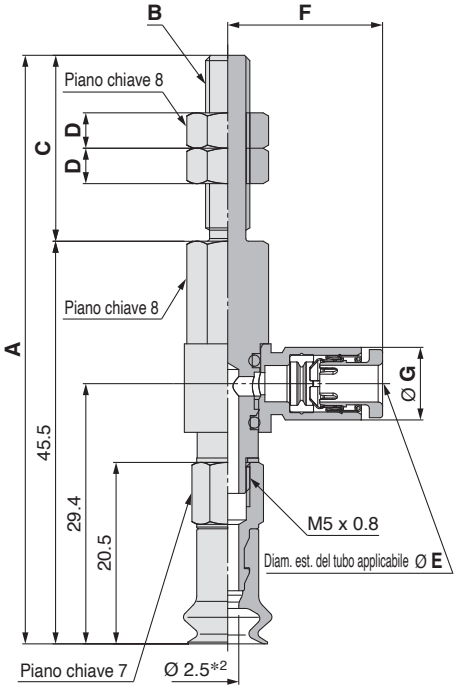

Costruzione pag. 94
Assieme adattatore pag. 101

ZPR 06 B N - 04 - A5
❶ ❷ ❸ ❹

❸ Ingresso del vuoto (Raccordo istantaneo)

04	Ø 4
06	Ø 6

❹ Filettatura di collegamento (Filettatura maschio)

A5	M5 x 0.8
A6	M6 x 1

Serie							A	B	C	D
	Direzione ingresso del vuoto	❶ Diam. ventosa	Forma	❷ Materiale *1	❸ Ingresso del vuoto	❹ Filettatura di collegamento				
ZP	R	06 08	B	N S U F GN GS	04 06	A5	66.5	M5 x 0.8	21	4
						A6	71.5	M6 x 1	26	4

Dimensioni per ingresso del vuoto

Serie							E	F	G	Dimensione minima del foro della parte di raccordo
	Direzione ingresso del vuoto	❶ Diam. ventosa	Forma	❷ Materiale *1	❸ Ingresso del vuoto	❹ Filettatura di collegamento				
ZP	R	06 08	B	N S U F GN GS	04	A5 A6	4	17.5	8.2	Ø 2.5
					06		6	18.3	10.4	Ø 4

*1 N: NBR, S: gomma siliconica, U: gomma uretanica, F: FKM, GN: NBR conduttivo, GS: gomma siliconica conduttiva
*2 Indica la dimensione minima del foro dell'adattatore o della ventosa

Dimensioni/Modelli

Con adattatore/raccordo istantaneo da Ø **10** a Ø **50**

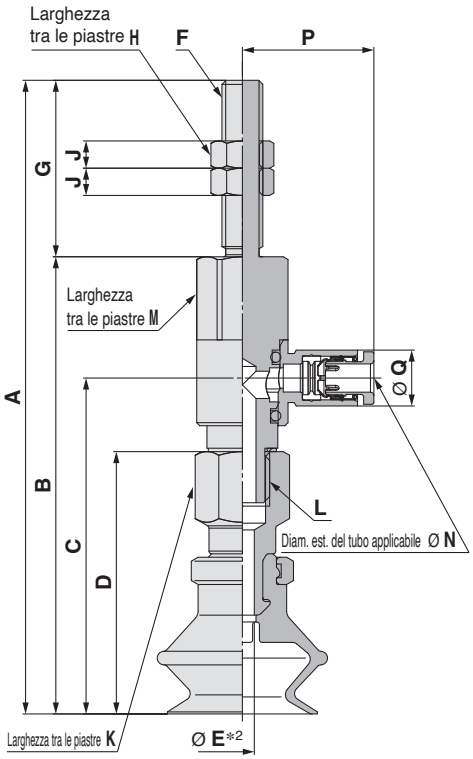

ZPR 10 B N - 04 - A5
❶ ❷ ❸ ❹

❸ Ingresso del vuoto (Raccordo istantaneo)

04	Ø 4
06	Ø 6
08	Ø 8

❹ Filettatura di collegamento (Filettatura maschio)

A5	M5 x 0.8
A6	M6 x 1
A8	M8 x 1

Serie							A	B	C	D	*2 E	F	G	H	J	K	L
	Direzione ingresso del vuoto	❶ Diam. ventosa	Forma	❷ Materiale *1	❸ Ingresso del vuoto	❹ Filettatura di collegamento											
ZP	R	10	B	N S U F GN GS	04 06 08	A5	71	50	33.9	25	2.5	M5 x 0.8	21	8	4	8	M5 x 0.8
		13					73.5	52.5	36.4	27.5							
		16					75	54	37.9	29							
		10				A6	76	50	33.9	25	2.5	M6 x 1	26	8	4	8	M5 x 0.8
		13					78.5	52.5	36.4	27.5							
		16					80	54	37.9	29							
		20					93	67.1	49.3	38.5	3.5		25.9			12	M8 x 1.25
		25					93.5	67.6	49.8	39							
		32					98.5	72.6	54.8	44							
		40					102	76.1	58.3	47.5	4						
		50					106	80.1	62.3	51.5							
		20				A8	83	67.1	49.3	38.5	3.5	M8 x 1	15.9	12	4	12	M8 x 1.25
		25					83.5	67.6	49.8	39							
		32					88.5	72.6	54.8	44							
		40					92	76.1	58.3	47.5	4						
		50					96	80.1	62.3	51.5							

Costruzione pag. 96
Assieme adattatore pag. 101

Dimensioni per ingresso del vuoto

Serie							M	N	P	Q	Dimensione minima del foro della parte di raccordo
	Direzione ingresso del vuoto	❶ Diam. ventosa	Forma	❷ Materiale *1	❸ Ingresso del vuoto	❹ Filettatura di collegamento					
ZP	R	10 13 16	B	N S U F GN GS	04	A5 A6	8	4	17.5	8.2	Ø 2.5
					06			6	18.3	10.4	Ø 4
		20 25 32			04	A6 A8	12	4	19.3	8.2	Ø 3
					06			6	20.5	10.4	Ø 4.5
					08		16	8	23.5	13.2	Ø 6
		40 50			06	A6 A8	12	6	20.5	10.4	Ø 4.5
					08		16	8	23.5	13.2	Ø 6

*1 N: NBR, S: gomma siliconica, U: gomma uretanica, F: FKM, GN: NBR conduttivo, GS: gomma siliconica conduttiva
*2 Indica la dimensione minima del foro dell'adattatore o della ventosa

Dimensioni/Modelli

Con adattatore/raccordo istantaneo da Ø **6** a Ø **8**

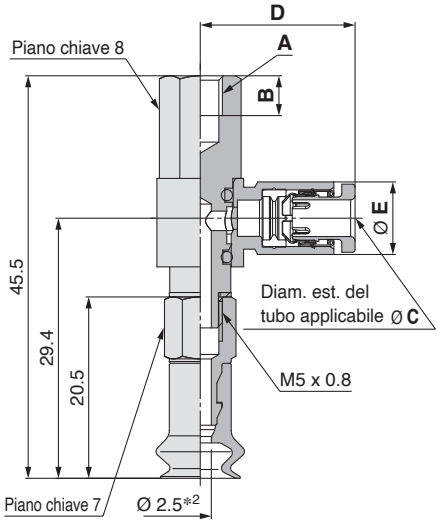

Costruzione	pag. 94
Assieme adattatore	pag. 101

ZPR 06 B N - 04 - B4
❶ ❷ ❸ ❹

❸ Ingresso del vuoto (Raccordo istantaneo)

04	Ø 4
06	Ø 6

❹ Filettatura di collegamento (Filettatura femmina)

B4	M4 x 0.7
B5	M5 x 0.8

Serie							A	B
	Direzione ingresso del vuoto	❶ Diam. ventosa	Forma	❷ Materiale *1	❸ Ingresso del vuoto	❹ Filettatura di collegamento		
ZP	R	06 08	B	N S U F GN GS	04 06	B4	M4 x 0.7	4.5
						B5	M5 x 0.8	5.5

Dimensioni per ingresso del vuoto

Serie							C	D	E	Dimensione minima del foro della parte di raccordo
	Direzione ingresso del vuoto	❶ Diam. ventosa	Forma	❷ Materiale *1	❸ Ingresso del vuoto	❹ Filettatura di collegamento				
ZP	R	06 08	B	N S U F GN GS	04	B4 B5	4	17.5	8.2	Ø 2.5
					06		6	18.3	10.4	Ø 4

*1 N: NBR, S: gomma siliconica, U: gomma uretanica, F: FKM, GN: NBR conduttivo, GS: gomma siliconica conduttiva
*2 Indica la dimensione minima del foro dell'adattatore o della ventosa

Dimensioni/Modelli

Con adattatore/raccordo istantaneo da Ø **10** a Ø **50**

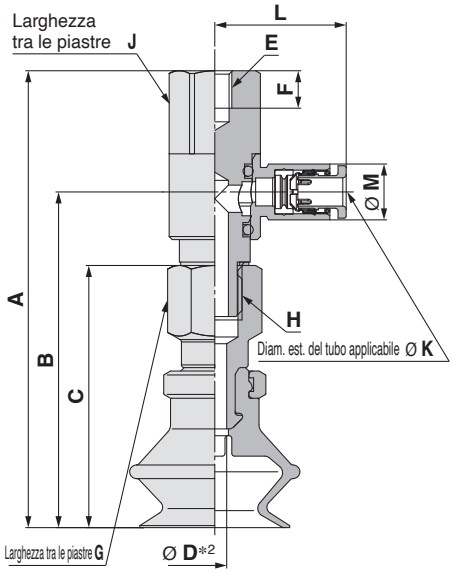

Costruzione pag. 96
Assieme adattatore pag. 101

ZPR 10 B N - 04 - B5
❶ ❷ ❸ ❹

❸ Ingresso del vuoto (Raccordo istantaneo)

04	Ø 4
06	Ø 6
08	Ø 8

❹ Filettatura di collegamento (Filettatura femmina)

B5	M5 x 0.8
B6	M6 x 1
B8	M8 x 1.25

Serie							A	B	C	D*2	E	F	G	H
	Direzione ingresso del vuoto	❶ Diam. ventosa	Forma	❷ Materiale *1	❸ Ingresso del vuoto	❹ Filettatura di collegamento								
ZP	R	10	B	N S U F GN GS	04 06 08	B5	50	33.9	25	2.5	M5 x 0.8	5.5	8	M5 x 0.8
		13					52.5	36.4	27.5					
		16					54	37.9	29					
		20					67.1	49.3	38.5	3.5			12	M8 x 1.25
		25					67.6	49.8	39					
		32					72.6	54.8	44					
		10				B6	50	33.9	25	2.5	M6 x 1	6.5	8	M5 x 0.8
		13					52.5	36.4	27.5					
		16					54	37.9	29					
		20					67.1	49.3	38.5	3.5			12	M8 x 1.25
		25					67.6	49.8	39					
		32					72.6	54.8	44					
		40					76.1	58.3	47.5	4				
		50					80.1	62.3	51.5					
		20				B8	67.1	49.3	38.5	3.5	M8 x 1.25	8.5	12	M8 x 1.25
		25					67.6	49.8	39					
		32					72.6	54.8	44					
		40					76.1	58.3	47.5	4				
		50					80.1	62.3	51.5					

Dimensioni per ingresso del vuoto

Serie							J	K	L	M	Dimensione minima del foro della parte di raccordo
	Direzione ingresso del vuoto	❶ Diam. ventosa	Forma	❷ Materiale *1	❸ Ingresso del vuoto	❹ Filettatura di collegamento					
ZP	R	10 13 16	B	N S U F GN GS	04	B5 B6	8	4	17.5	8.2	Ø 2.5
					06			6	18.3	10.4	Ø 4
		20 25 32			04	B5 B6 B8	12	4	19.3	8.2	Ø 3
					06			6	20.5	10.4	Ø 4.5
					08		16	8	23.5	13.2	Ø 6
		40 50			06	B6 B8	12	6	20.5	10.4	Ø 4.5
					08		16	8	23.5	13.2	Ø 6

*1 N: NBR, S: gomma siliconica, U: gomma uretanica, F: FKM, GN: NBR conduttivo, GS: gomma siliconica conduttiva
*2 Indica la dimensione minima del foro dell'adattatore o della ventosa

Dimensioni/Modelli

Con adattatore/raccordo a resca da Ø **6** a Ø **8**

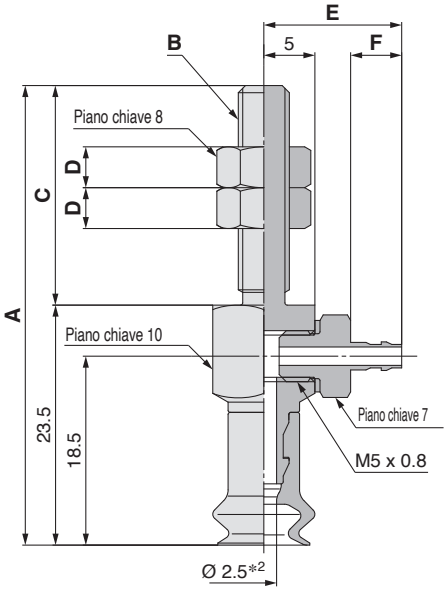

Costruzione pag. 94
Assieme adattatore pag. 102

ZPY 06 B N - N4 - A5

❶ ❷ ❸ ❹

❹ Filettatura di collegamento (Filettatura maschio)

A5	M5 x 0.8
A6	M6 x 1

❸ Ingresso del vuoto (Raccordo a resca)

N4	Per tubi in nylon da Ø 4	M-5AN-4
N6	Per tubi in nylon da Ø 6	M-5AN-6
U4	Per tubi in nylon morbido da Ø 4	M-5AU-4
U6	Per tubi in nylon morbido da Ø 6	M-5AU-6

Serie							A	B	C	D
	Direzione ingresso del vuoto	❶ Diam. ventosa	Forma	❷ Materiale *1	❸ Ingresso del vuoto	❹ Filettatura di collegamento				
ZP	Y	06 08	B	N S U F GN GS	N4 N6 U4 U6	A5	45	M5 x 0.8	21.5	4
						A6	50.5	M6 x 1	27	4

Dimensioni per ingresso del vuoto

Serie							E	F	Dimensione minima del foro della parte di raccordo
	Direzione ingresso del vuoto	❶ Diam. ventosa	Forma	❷ Materiale *1	❸ Ingresso del vuoto	❹ Filettatura di collegamento			
ZP	Y	06 08	B	N S U F GN GS	N4 U4	A5 A6	13.5	5	Ø 1.8
					N6 U6		15.5	7	Ø 2.5

*1 N: NBR, S: gomma siliconica, U: gomma uretanica, F: FKM, GN: NBR conduttivo, GS: gomma siliconica conduttiva
*2 Indica la dimensione minima del foro dell'adattatore o della ventosa

Dimensioni/Modelli

Con adattatore/raccordo a resca da Ø **10** a Ø **50**

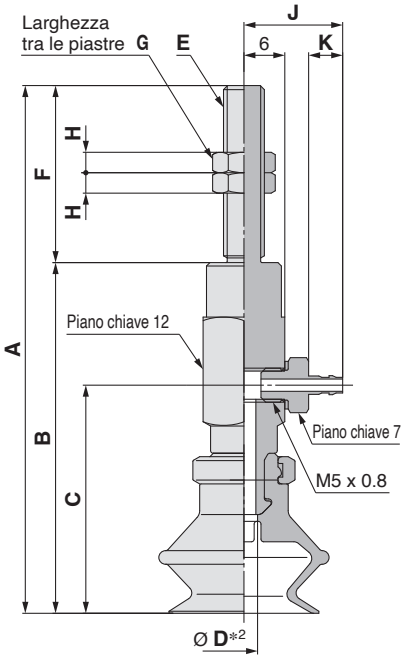

Costruzione pag. 96
Assieme adattatore pag. 102

ZPY 10 B N - N4 - A5
❶ ❷ ❸ ❹

❹ Filettatura di collegamento (Filettatura maschio)

A5	M5 x 0.8
A6	M6 x 1
A8	M8 x 1

Ingresso del vuoto ❸ (Raccordo a resca)

N4	Per tubi in nylon da Ø 4	M-5AN-4
N6	Per tubi in nylon da Ø 6	M-5AN-6
U4	Per tubi in nylon morbido da Ø 4	M-5AU-4
U6	Per tubi in nylon morbido da Ø 6	M-5AU-6

Serie							A	B	C	D*2	E	F	G	H
	Direzione ingresso del vuoto	❶ Diam. ventosa	Forma	❷ Materiale*1	❸ Ingresso del vuoto	❹ Filettatura di collegamento								
ZP	Y	10	B	N S U F GN GS	N4 N6 U4 U6	A5	63	42	26	2.5	M5 x 0.8	21	8	4
		13					65.5	44.5	28.5					
		16					67	46	30					
		10				A6	68	42	26	2.5	M6 x 1	26	8	4
		13					70.5	44.5	28.5					
		16					72	46	30					
		20					77.5	51.5	33.5	3.5				
		25					78	52	34					
		32					83	57	39					
		40					88	62	44	6				
		50					92	66	48					
		20				A8	67.5	51.5	33.5	3.5	M8 x 1	16	12	4
		25					68	52	34					
		32					73	57	39					
		40					78	62	44	6				
		50					82	66	48					

Dimensioni per ingresso del vuoto

Serie							J	K	Dimensione minima del foro della parte di raccordo
	Direzione ingresso del vuoto	❶ Diam. ventosa	Forma	❷ Materiale*1	❸ Ingresso del vuoto	❹ Filettatura di collegamento			
ZP	Y	10 13 16 20 25 32	B	N S U F GN GS	N4 U4	A5 A6	14.5	5	Ø 1.8
					N6 U6		16.5	7	Ø 2.5
		40 50			N6 U6	A6 A8	16.5	7	Ø 2.5

*1 N: NBR, S: gomma siliconica, U: gomma uretanica, F: FKM, GN: NBR conduttivo, GS: gomma siliconica conduttiva
*2 Indica la dimensione minima del foro dell'adattatore o della ventosa

Dimensioni/Modelli

Con adattatore/raccordo a resca da Ø **6** a Ø **8**

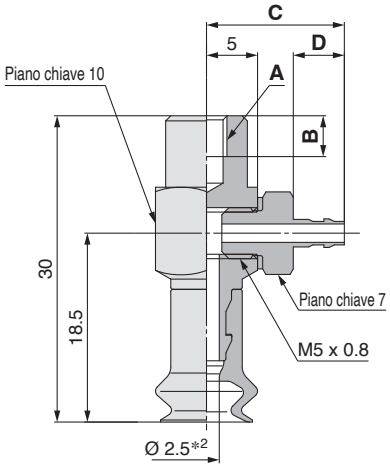

Costruzione	pag. 94
Assieme adattatore	pag. 102

ZPY 06 B N - N4 - B4
❶ ❷ ❸ ❹

❸ Ingresso del vuoto (Raccordo a resca)

N4	Per tubi in nylon da Ø 4	M-5AN-4
N6	Per tubi in nylon da Ø 6	M-5AN-6
U4	Per tubi in nylon morbido da Ø 4	M-5AU-4
U6	Per tubi in nylon morbido da Ø 6	M-5AU-6

❹ Filettatura di collegamento (Filettatura femmina)

B4	M4 x 0.7
B5	M5 x 0.8

Serie							A	B
	Direzione ingresso del vuoto	❶ Diam. ventosa	Forma	❷ *1 Materiale	❸ Ingresso del vuoto	❹ Filettatura di collegamento		
ZP	**Y**	**06 08**	**B**	**N S U F GN GS**	**N4 N6 U4 U6**	**B4**	M4 x 0.7	4
						B5	M5 x 0.8	5

Dimensioni per ingresso del vuoto

Serie							C	D	Dimensione minima del foro della parte di raccordo
	Direzione ingresso del vuoto	❶ Diam. ventosa	Forma	❷ *1 Materiale	❸ Ingresso del vuoto	❹ Filettatura di collegamento			
ZP	**Y**	**06 08**	**B**	**N S U F GN GS**	**N4 U4**	**B4 B5**	13.5	5	Ø 1.8
					N6 U6		15.5	7	Ø 2.5

*1 N: NBR, S: gomma siliconica, U: gomma uretanica, F: FKM, GN: NBR conduttivo, GS: gomma siliconica conduttiva
*2 Indica la dimensione minima del foro dell'adattatore o della ventosa

Dimensioni/Modelli

Con adattatore/raccordo a resca da Ø **10** a Ø **50**

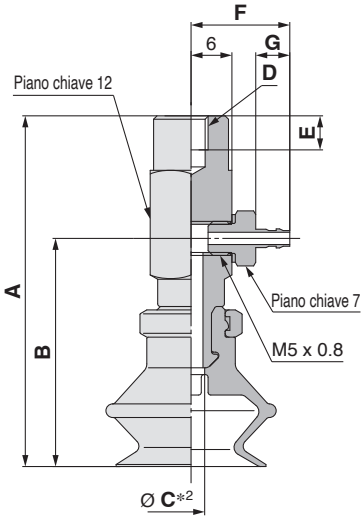

Costruzione	pag. 96
Assieme adattatore	pag. 102

ZPY 10 B N - N4 - B5

❶ ❷ ❸ ❹

❸ Ingresso del vuoto (Raccordo a resca)

N4	Per tubi in nylon da Ø 4	M-5AN-4
N6	Per tubi in nylon da Ø 6	M-5AN-6
U4	Per tubi in nylon morbido da Ø 4	M-5AU-4
U6	Per tubi in nylon morbido da Ø 6	M-5AU-6

❹ Filettatura di collegamento (Filettatura femmina)

B5	M5 x 0.8
B6	M6 x 1
B8	M8 x 1.25

Serie							A	B	C*2	D	E
	Direzione ingresso del vuoto	❶ Diam. ventosa	Forma	❷ Materiale*1	❸ Ingresso del vuoto	❹ Filettatura di collegamento					
ZP	Y	10	B	N S U F GN GS	N4 N6 U4 U6	B5	42	26	2.5	M5 x 0.8	5
		13					44.5	28.5			
		16					46	30			
		20					51.5	33.5	3.5		
		25					52	34			
		32					57	39			
		10				B6	42	26	2.5	M6 x 1	6
		13					44.5	28.5			
		16					46	30			
		20					51.5	33.5	3.5		
		25					52	34			
		32					57	39			
		40					62	44	6		
		50					66	48			
		20				B8	51.5	33.5	3.5	M8 x 1.25	8
		25					52	34			
		32					57	39			
		40					62	44	6		
		50					66	48			

Dimensioni per ingresso del vuoto

Serie							F	G	Dimensione minima del foro della parte di raccordo
	Direzione ingresso del vuoto	❶ Diam. ventosa	Forma	❷ Materiale*1	❸ Ingresso del vuoto	❹ Filettatura di collegamento			
ZP	Y	10 13 16	B	N S U F GN GS	N4 U4	B4 B5	14.5	5	Ø 1.8
					N6 U6		16.5	7	Ø 2.5
		20 25 32			N4 U4	B5 B6 B8	14.5	5	Ø 1.8
					N6 U6		16.5	7	Ø 2.5
		40 50			N6 U6	B6 B8	16.5	7	Ø 2.5

*1 N: NBR, S: gomma siliconica, U: gomma uretanica, F: FKM, GN: NBR conduttivo, GS: gomma siliconica conduttiva
*2 Indica la dimensione minima del foro dell'adattatore o della ventosa

Dimensioni/Modelli

Con compensatore di livello da Ø 6 a Ø 8

I disegni mostrano il tipo con piastra del compensatore di livello.

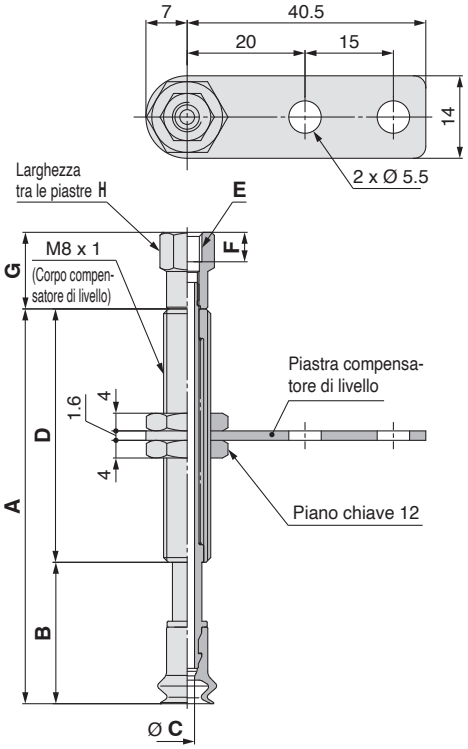

ZPT 06 B N J 6 - B3 - A8

❶ ❷ ❸ ❹ ❺ ❻

❸ Specifiche compensatore di livello

J	Rotante
K	Antirotazione
JN	Rotante (Senza piastra compensatore di livello)
KN	Antirotazione (Senza piastra compensatore di livello)

❻ Filettatura di collegamento (Filettatura maschio)

A8	M8 x 1

❺ Ingresso del vuoto

B3	M3 x 0.5	Filettatura femmina	
B5	M5 x 0.8		
04	Ø 4	Raccordo istantaneo	KQ2H04-M5N
06	Ø 6		KQ2H06-M5N
N4	Per tubi in nylon da Ø 4	Raccordo a resca	
U4	Per tubi in nylon morbido da Ø 4		

Serie									A	B	C*2	D
	Direzione ingresso del vuoto	❶ Diam. ventosa	Forma	❷ Materiale *1	❸ Spec. compensatore di livello	❹ Corsa compensatore di livello	❺ Ingresso del vuoto	❻ Filettatura di collegamento				
ZP	T	06 08	B	N S U F GN GS	J K JN KN	6	B3 B5 04 06 N4 U4	A8	34	19	J: 2.5 K: 2	15
						10			67	24		43
						15			72	29		
						25			82	39		

Dimensioni per ingresso del vuoto: filettatura femmina

Serie									E	F	G	H
	Direzione ingresso del vuoto	❶ Diam. ventosa	Forma	❷ Materiale *1	❸ Spec. compensatore di livello	❹ Corsa compensatore di livello	❺ Ingresso del vuoto	❻ Filettatura di collegamento				
ZP	T	06 08	B	N S U F GN GS	J K JN KN	6 10 15 25	B3	A8	M3 x 0.5	3	11	6
							B5		M5 x 0.8	5	13	8

Dimensioni per ingresso del vuoto: raccordo istantaneo

Serie									G	H	J	Dimensione minima del foro della parte di raccordo
	Direzione ingresso del vuoto	❶ Diam. ventosa	Forma	❷ Materiale *1	❸ Spec. compensatore di livello	❹ Corsa compensatore di livello	❺ Ingresso del vuoto	❻ Filettatura di collegamento				
ZP	T	06 08	B	N S U F GN GS	J K JN KN	6 10 15 25	04	A8	27.7	8	4	Ø 2.5
							06			10	6	

Dimensioni per ingresso del vuoto: raccordo a resca

Serie									G	H	Dimensione minima del foro della parte di raccordo
	Direzione ingresso del vuoto	❶ Diam. ventosa	Forma	❷ Materiale *1	❸ Spec. compensatore di livello	❹ Corsa compensatore di livello	❺ Ingresso del vuoto	❻ Filettatura di collegamento			
ZP	T	06 08	B	N S U F GN GS	J K JN KN	6 10 15 25	N4 U4	A8	14	6	Ø 1.8

*1 N: NBR, S: gomma siliconica, U: gomma uretanica, F: FKM, GN: NBR conduttivo, GS: gomma siliconica conduttiva
*2 Indica la dimensione minima del foro dell'adattatore o della ventosa

Ingresso del vuoto: raccordo istantaneo

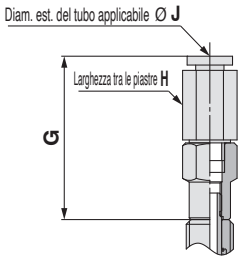

Ingresso del vuoto: raccordo a resca

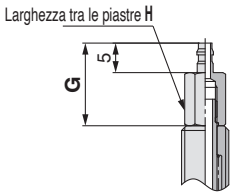

Costruzione pag. 116
Assieme compensatore di livello pag. 103

Dimensioni/Modelli

Con compensatore di livello da Ø 10 a Ø 50

ZPT 10 B N J 10 - B5 - A10

❶ ❷ ❸ ❹ ❺ ❻

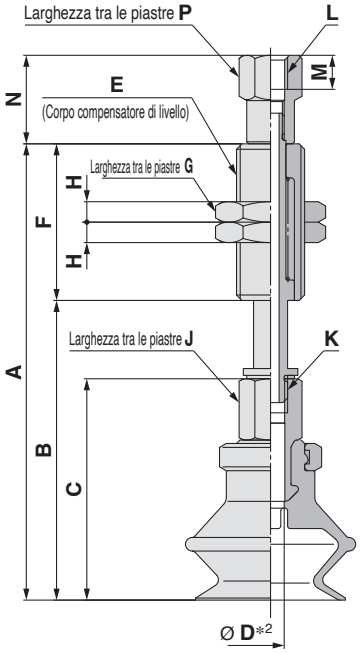

Specifiche compensatore di livello ❸

J	Rotante
K	Antirotazione

❺ Ingresso del vuoto (Filettatura femmina)

B5	M5 x 0.8
B01	Rc1/8
N01	NPT1/8
T01	NPTF1/8

❻ Filettatura di collegamento (Filettatura maschio)

A10	M10 x 1
A14	M14 x 1

Costruzione pag. 118
Assieme compensatore di livello pag. 103

Serie	Direzione ingresso del vuoto	❶ Diam. ventosa	Forma	❷ Materiale *1	❸ Spec. compensatore di livello	❹ Corsa compensatore di livello	❺ Ingresso del vuoto	❻ Filettatura di collegamento	A	B	C	D*2	E	F	G	H	J	K
ZP	T	10	B	N S U F GN GS	J K	10	B5 04 06 N6 U6	A10	59.5	36.5	25	J: 2.5 K: 2	M10 x 1	23	14	3	8	M5 x 0.8
						20			97.5	46.5				51				
						30			107.5	56.5								
						40			143.5	66.5				77				
						50			153.5	76.5								
		13				10			62	39	27.5			23				
						20			100	49				51				
						30			110	59								
						40			146	69				77				
						50			156	79								
		16				10			63.5	40.5	29			23				
						20			101.5	50.5				51				
						30			111.5	60.5								
						40			147.5	70.5				77				
						50			157.5	80.5								
		20				10			67	44	32.5			23				
						20			105	54				51				
						30			115	64								
						40			151	74				77				
						50			161	84								
		25				10			67.5	44.5	33			23				
						20			105.5	54.5				51				
						30			115.5	64.5								
						40			151.5	74.5				77				
						50			161.5	84.5								
		32				10			72.5	49.5	38			23				
						20			110.5	59.5				51				
						30			120.5	69.5								
						40			156.5	79.5				77				
						50			166.5	89.5								
		40				10	B5 06 08 N6 U6	A14	110	60	47.5	4	M14 x 1	50	19	4	12	M8 x 1.25
						20			120	70								
						30			130	80								
						50			175	100				75				
		50				10			114	64	51.5			50				
						20			124	74								
						30			134	84								
						50			179	104				75				

Dimensioni per ingresso del vuoto: filettatura femmina

Serie	Direzione ingresso del vuoto	❶ Diam. ventosa	Forma	❷ Materiale *1	❸ Spec. compensatore di livello	❹ Corsa compensatore di livello	❺ Ingresso del vuoto	❻ Filettatura di collegamento	L	M	N	P
ZP	T	10 13 16 20 25 32	B	N S U F GN GS	J K	10 20 30 40 50	B5	A10	M5 x 0.8	5	13	8
		40 50				10	B5	A14	M5 x 0.8	4.5	15	10
						20 30 50				5	9	
						10	B01 N01 T01		Rc1/8 NPT1/8 NPTF1/8	—	16.5	13
						20 30 50					12	

*1 N: NBR, S: gomma siliconica, U: gomma uretanica, F: FKM, GN: NBR conduttivo, GS: gomma siliconica conduttiva
*2 Indica la dimensione minima del foro dell'adattatore o della ventosa

Dimensioni/Modelli

Con compensatore di livello da Ø **10** a Ø **50**

ZPT 10 B N J 10 - 04 - A10
❶ ❷ ❹

Ingresso del vuoto: raccordo istantaneo

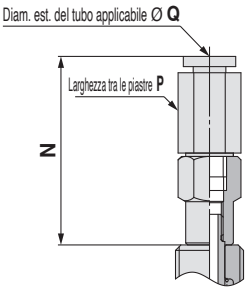

Specifiche compensatore di livello ❸

J	Rotante
K	Antirotazione

❻ Filettatura di collegamento (Filettatura maschio)

A10	M10 x 1
A14	M14 x 1

❺ Ingresso del vuoto

			Diametro della ventosa: da Ø 10 a Ø 32	Diametro della ventosa: Ø 40, Ø 50 (solo corsa 10)
04	Ø 4	Raccordo istantaneo	KQ2H04-M5N	
06	Ø 6		KQ2H06-M5N	KQ2H06-01NS
08	Ø 8			KQ2H08-01NS
N6	Per tubi in nylon da Ø 6	Raccordo a resca		
U6	Per tubi in nylon morbido da Ø 6			

Dimensioni per ingresso del vuoto: raccordo istantaneo

Serie	Direzione ingresso del vuoto	❶ Diam. ventosa	Forma	❷ Materiale *1	❸ Spec. compensatore di livello	❹ Corsa compensatore di livello	❺ Ingresso del vuoto	❻ Filettatura di collegamento	N	P	Q	Dimensione minima del foro della parte di raccordo
ZP	T	10 13 16 20 25 32	B	N S U F GN GS	J K	10 20 30 40 50	04	A10	27.7	8	4	Ø 2.5
							06			10	6	
		40 50				10	06	A14	31.8	10	6	Ø 4.5
							08		35.9	14	8	Ø 6
						20 30 50	06		19.9	12	6	Ø 3
							08		24.9	14	8	

Ingresso del vuoto: raccordo istantaneo integrato
Diametro della ventosa: Ø 40, Ø 50 (Corsa compensatore di livello: corsa da 20 a 50)

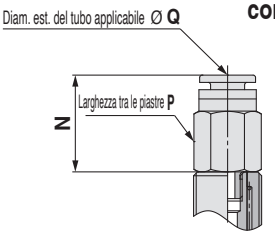

Ingresso del vuoto: raccordo a resca

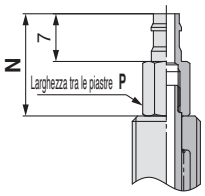

Dimensioni per ingresso del vuoto: raccordo a resca

Serie	Direzione ingresso del vuoto	❶ Diam. ventosa	Forma	❷ Materiale *1	❸ Spec. compensatore di livello	❹ Corsa compensatore di livello	❺ Ingresso del vuoto	❻ Filettatura di collegamento	N	P	Dimensione minima del foro della parte di raccordo
ZP	T	10 13 16 20 25 32	B	N S U F GN GS	J K	10 20 30 40 50	N6	A10	15	6	Ø 2.5
							U6				
		40 50				10	N6	A14	19	10	
							U6				
						20 30 50	N6		12		
							U6				

*1 N: NBR, S: gomma siliconica, U: gomma uretanica, F: FKM, GN: NBR conduttivo, GS: gomma siliconica conduttiva

Costruzione pag. 118
Assieme compensatore di livello pag. 103

Dimensioni/Modelli

Con compensatore di livello/raccordo istantaneo da Ø 6 a Ø 8

I disegni mostrano il tipo con piastra del compensatore di livello.

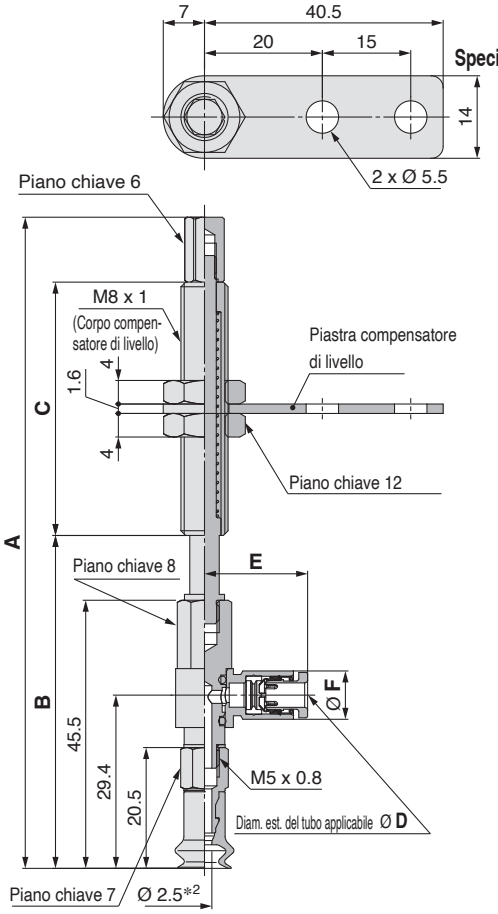

ZPR 06 B N J 6 - 04 - A8

❶ ❷ ❸ ❹ ❺ ❻

❸ Specifiche compensatore di livello

J	Rotante
K	Antirotazione
JN	Rotante (Senza piastra compensatore di livello)
KN	Antirotazione (Senza piastra compensatore di livello)

❻ Filettatura di collegamento (Filettatura maschio)

A8	M8 x 1

❺ Ingresso del vuoto (Raccordo istantaneo)

04	Ø 4
06	Ø 6

Serie									A	B	C
	Direzione ingresso del vuoto	❶ Diam. ventosa	Forma	❷ Materiale *1	❸ Spec. compensatore di livello	❹ Corsa compensatore di livello	❺ Ingresso del vuoto	❻ Filettatura di collegamento			
ZP	R	06 08	B	N S U F GN GS	J K JN KN	6	04 06	A8	79.5	53.5	15
						10			110.5	56.5	43
						15			115.5	61.5	
						25			125.5	71.5	

Dimensioni per ingresso del vuoto

Serie									D	E	F	Dimensione minima del foro della parte di raccordo
	Direzione ingresso del vuoto	❶ Diam. ventosa	Forma	❷ Materiale *1	❸ Spec. compensatore di livello	❹ Corsa compensatore di livello	❺ Ingresso del vuoto	❻ Filettatura di collegamento				
ZP	R	06 08	B	N S U F GN GS	J K JN KN	6 10 15 25	04	A8	4	17.5	8.2	Ø 2.5
							06		6	18.3	10.4	Ø 4

*1 N: NBR, S: gomma siliconica, U: gomma uretanica, F: FKM, GN: NBR conduttivo, GS: gomma siliconica conduttiva
*2 Indica la dimensione minima del foro dell'adattatore o della ventosa

Costruzione pag. 116
Assieme compensatore di livello pag. 104

Dimensioni/Modelli

Con compensatore di livello/raccordo istantaneo da Ø 10 a Ø 50

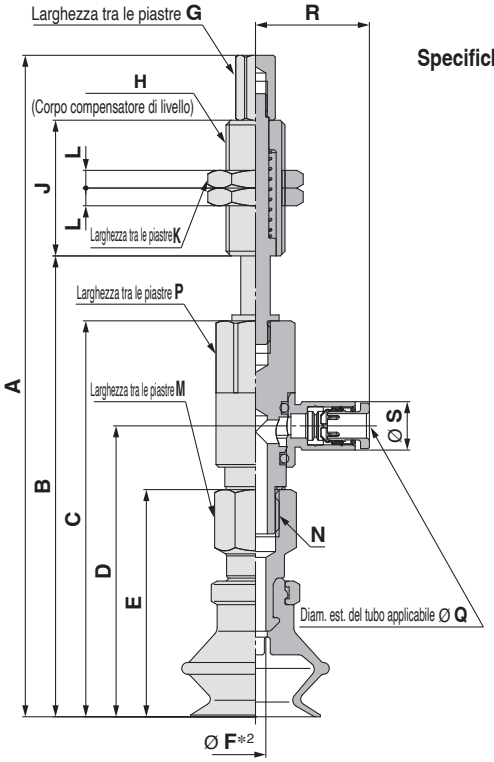

Costruzione	pag. 118
Assieme compensatore di livello	pag. 104

ZPR 10 B N J 10 - 04 - A10

❶ ❷ ❸ ❹ ❺ ❻

❸ Specifiche compensatore di livello

J	Rotante
K	Antirotazione

❺ Ingresso del vuoto (Raccordo istantaneo)

04	Ø 4
06	Ø 6
08	Ø 8

❻ Filettatura di collegamento (Filettatura maschio)

A10	M10 x 1
A14	M14 x 1

Serie																								
	Direzione ingresso del vuoto	❶ Diam. ventosa	Forma	❷ Materiale *1	❸ Spec. compensatore di livello	❹ Corsa compensatore di livello	❺ Ingresso del vuoto	❻ Filettatura di collegamento	A	B	C	D	E	*2 F	G	H	J	K	L	M	N
ZP	R	10	B	N S U F GN GS	J K	10	04 06	A10	95	61	50	33.9	25	2.5	6	M10 x 1	23	14	3	8	M5 x 0.8
						20			133	71							51				
						30			143	81											
						40			179	91							77				
						50			189	101											
		13				10			97.5	63.5	52.5	36.4	27.5				23				
						20			135.5	73.5							51				
						30			145.5	83.5											
						40			181.5	93.5							77				
						50			191.5	103.5											
		16				10			99	65	54	37.9	29				23				
						20			137	75							51				
						30			147	85											
						40			183	95							77				
						50			193	105											
		20				10	04 06 08		112.1	78.1	67.1	49.3	38.5	3.5			23			12	M8 x 1.25
						20			150.1	88.1							51				
						30			160.1	98.1											
						40			196.1	108.1							77				
						50			206.1	118.1											
		25				10			112.6	78.6	67.6	49.8	39				23				
						20			150.6	88.6							51				
						30			160.6	98.6											
						40			196.6	108.6							77				
						50			206.6	118.6											
		32				10			117.6	83.6	72.6	54.8	44				23				
						20			155.6	93.6							51				
						30			165.6	103.6											
						40			201.6	113.6							77				
						50			211.6	123.6											
		40				10	06 08	A14	156.1	88.1	76.1	58.3	47.5	4	10	M14 x 1	50	19	4	12	M8 x 1.25
						20			153.1	98.1											
						30			163.1	108.1											
						50			208.1	128.1							75				
		50				10			160.1	92.1	80.1	62.3	51.5				50				
						20			157.1	102.1											
						30			167.1	112.1											
						50			212.1	132.1							75				

Dimensioni per ingresso del vuoto

Serie									P	Q	R	S	Dimensione minima del foro della parte di raccordo
	Direzione ingresso del vuoto	❶ Diam. ventosa	Forma	❷ Materiale *1	❸ Spec. compensatore di livello	❹ Corsa compensatore di livello	❺ Ingresso del vuoto	❻ Filettatura di collegamento					
ZP	R	10 13 16	B	N S U F GN GS	J K	10 20 30 40 50	04	A10	8	4	17.5	8.2	Ø 2.5
							06			6	18.3	10.4	Ø 4
		20 25 32				10 20 30 40 50	04		12	4	19.3	8.2	Ø 3
							06			6	20.5	10.4	Ø 4.5
							08		16	8	23.5	13.2	Ø 6
		40 50				10 20 30 50	06	A14	12	6	20.5	10.4	Ø 4.5
							08		16	8	23.5	13.2	Ø 6

*1 N: NBR, S: gomma siliconica, U: gomma uretanica, F: FKM, GN: NBR conduttivo, GS: gomma siliconica conduttiva
*2 Indica la dimensione minima del foro dell'adattatore o della ventosa

Dimensioni/Modelli

Con compensatore di livello/raccordo a resca da Ø 6 a Ø 8

I disegni mostrano il tipo con piastra del compensatore di livello.

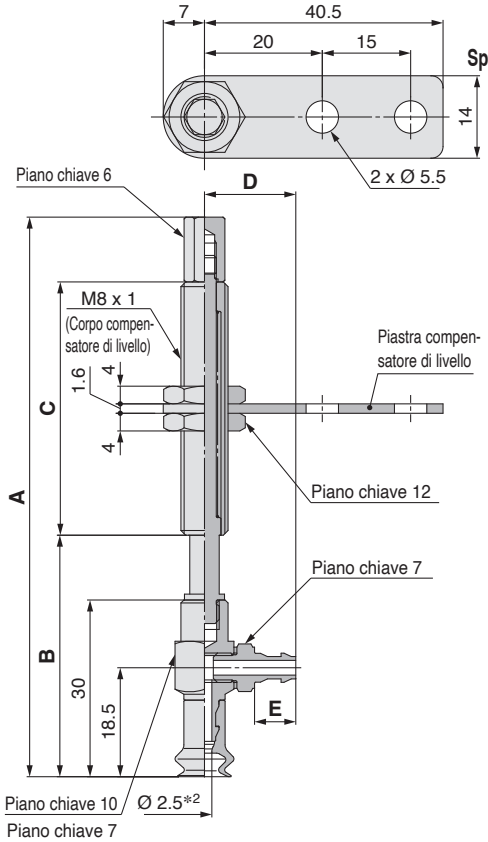

Costruzione pag. 116
Assieme compensatore di livello pag. 105

ZPY 06 B N J 6 - N4 - A8
❶ ❷ ❸ ❹ ❺ ❻

Specifiche compensatore di livello ❸

J	Rotante
K	Antirotazione
JN	Rotante (Senza piastra compensatore di livello)
KN	Antirotazione (Senza piastra compensatore di livello)

❻ Filettatura di collegamento (Filettatura maschio)

A8	M8 x 1

❺ Ingresso del vuoto (Raccordo a resca)

N4	Per tubi in nylon da Ø 4	M-5AN-4
N6	Per tubi in nylon da Ø 6	M-5AN-6
U4	Per tubi in nylon morbido da Ø 4	M-5AU-4
U6	Per tubi in nylon morbido da Ø 6	M-5AU-6

Serie									A	B	C
	Direzione ingresso del vuoto	❶ Diam. ventosa	Forma	❷ Materiale *1	❸ Spec. compensatore di livello	❹ Corsa compensatore di livello	❺ Ingresso del vuoto	❻ Filettatura di collegamento			
ZP	Y	06 08	B	N S U F GN GS	J K JN KN	6	N4 N6 U4 U6	A8	64	38	15
						10			95	41	43
						15			100	46	
						25			110	56	

Dimensioni per ingresso del vuoto

Serie									D	E	Dimensione minima del foro della parte di raccordo
	Direzione ingresso del vuoto	❶ Diam. ventosa	Forma	❷ Materiale *1	❸ Spec. compensatore di livello	❹ Corsa compensatore di livello	❺ Ingresso del vuoto	❻ Filettatura di collegamento			
ZP	Y	06 08	B	N S U F GN GS	J K JN KN	6 10 15 25	N4 U4	A8	13.5	5	Ø 1.8
							N6 U6		15.5	7	Ø 2.5

*1 N: NBR, S: gomma siliconica, U: gomma uretanica, F: FKM, GN: NBR conduttivo, GS: gomma siliconica conduttiva
*2 Indica la dimensione minima del foro dell'adattatore o della ventosa

Dimensioni/Modelli

Con compensatore di livello/raccordo a resca da Ø **10** a Ø **50**

ZPY 10 B N J 10 - N4 - A10

❶ ❷ ❹

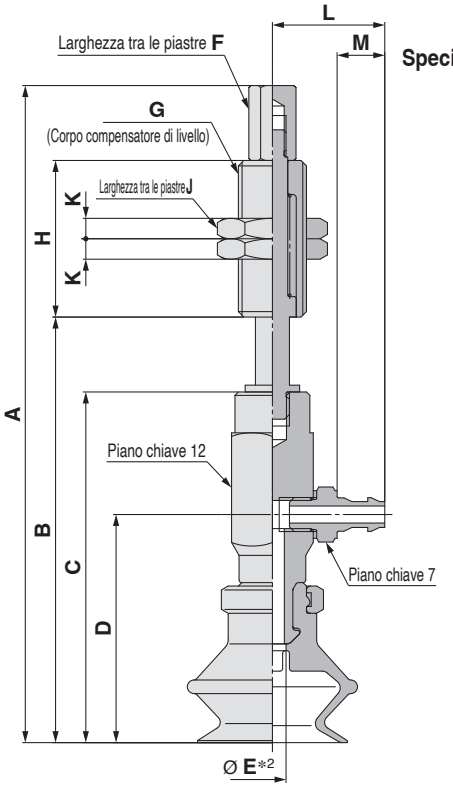

Specifiche compensatore di livello ❸

J	Rotante
K	Antirotazione

❻ Filettatura di collegamento (Filettatura maschio)

A10	M10 x 1
A14	M14 x 1

❺ Ingresso del vuoto (Raccordo a resca)

N4	Per tubi in nylon da Ø 4	M-5AN-4
N6	Per tubi in nylon da Ø 6	M-5AN-6
U4	Per tubi in nylon morbido da Ø 4	M-5AU-4
U6	Per tubi in nylon morbido da Ø 6	M-5AU-6

Serie																				
	Direzione ingresso del vuoto	❶ Diam. ventosa	Forma	❷ Materiale *1	❸ Spec. compensatore di livello	❹ Corsa compensatore di livello	❺ Ingresso del vuoto	❻ Filettatura di collegamento	A	B	C	D	E *2	F	G	H	J	K
ZP	Y	10	B	N S U F GN GS	J K	10	N4 N6 U4 U6	A10	87	53	42	26	2.5	6	M10 x 1	23	14	3
						20			125	63						51		
						30			135	73								
						40			171	83						77		
						50			181	93								
		13				10			89.5	55.5	44.5	28.5				23		
						20			127.5	65.5						51		
						30			137.5	75.5								
						40			173.5	85.5						77		
						50			183.5	95.5								
		16				10			91	57	46	30				23		
						20			129	67						51		
						30			139	77								
						40			175	87						77		
						50			185	97								
		20				10			96.5	62.5	51.5	33.5	3.5	6	M10 x 1	23	14	3
						20			134.5	72.5						51		
						30			144.5	82.5								
						40			180.5	92.5						77		
						50			190.5	102.5								
		25				10			97	63	52	34				23		
						20			135	73						51		
						30			145	83								
						40			181	93						77		
						50			191	103								
		32				10			102	68	57	39				23		
						20			140	78						51		
						30			150	88								
						40			186	98						77		
						50			196	108								
		40				10	N6 U6	A14	142	74	62	44	6	10	M14 x 1	50	19	4
						20			139	84								
						30			149	94								
						50			194	114						75		
		50				10			146	78	66	48				50		
						20			143	88								
						30			153	98								
						50			198	118						75		

Costruzione pag. 118
Assieme compensatore di livello pag. 105

Dimensioni per ingresso del vuoto

Serie									L	M	Dimensione minima del foro della parte di raccordo
	Direzione ingresso del vuoto	❶ Diam. ventosa	Forma	❷ Materiale *1	❸ Spec. compensatore di livello	❹ Corsa compensatore di livello	❺ Ingresso del vuoto	❻ Filettatura di collegamento			
ZP	Y	10 13 16 20 25 32	B	N S U F GN GS	J K	10 20 30 40 50	N4 U4	A10	14.5	5	Ø 1.8
							N6 U6		16.5	7	Ø 2.5
		40 50					N6 U6	A14	16.5	7	Ø 2.5

*1 N: NBR, S: gomma siliconica, U: gomma uretanica, F: FKM, GN: NBR conduttivo, GS: gomma siliconica conduttiva
*2 Indica la dimensione minima del foro dell'adattatore o della ventosa

Ventosa base

Piana sottile

Serie ZP

Codici di ordinazione

		Dimensioni/ Modelli	Costruzione	Assieme accessorio di montaggio
Ventosa	ZP 10 UT N	pag. 65	pag. 94	pag. 100
Con adattatore verticale	ZP ❶ T 10 UT N – A5 – ❽	Da pag. 65	pag. 94	pag. 100
Con compensatore di livello	ZP T 10 UT N J 6 – B3 – A8	Da pag. 70	pag. 95	Da pag. 103

∗ Unità di vendita del gruppo ventosa: 10 pz.

❶ ❷ ❸ ❹ ❺ ❻ ❼ ❽

• Piana sottile

❶ Materiale dell'adattatore

—	Ottone
S∗1	Acciaio inox (acciaio inox 304)

∗1 Applicabile solo alla ventosa con adattatore (direzione ingresso del vuoto: verticale (opzione "T"))

❷ Direzione ingresso del vuoto

—	Ventosa
T	Verticale
R	Laterale (Con raccordo istantaneo)
Y	Laterale (con raccordo a resca)

❸ Diametro della ventosa

10	Ø 10
13	Ø 13
16	Ø 16

❹ Materiale

N	NBR
S	Gomma siliconica∗1 ∗2
U	Gomma uretanica
F	FKM
GN	NBR conduttivo
GS	Gomma siliconica conduttiva

∗1 Utilizza un materiale conforme al test di dissoluzione previsto dalla normativa FDA (U.S. Food and Drug Administration) 21CFR§177.2600 per "Articoli in gomma destinati a un uso ripetuto".

∗2 Impiega un materiale conforme agli standard per "Apparecchi in gomma (esclusi contenitori bevande per bambini) e contenitori/imballaggi" (D3) (revisione parziale: notifica del Ministero della salute, del lavoro e del welfare giapponese n. 595, 2012) nella Sezione 3 "Apparecchi e contenitori/imballaggi" del Food Sanitation Act, Articolo 18 "Specifiche e standard per alimenti e additivi alimentari, ecc." (Notifica del Ministero della Salute e del Welfare giapponese n. 370, 1959)

❺ Specifiche del compensatore di livello

J	Rotante
K	Antirotazione
JN	Rotante (Senza piastra compensatore di livello)
KN	Antirotazione (Senza piastra compensatore di livello)

❻ Corsa compensatore di livello

Corsa [mm]	Diametro della ventosa
	Tutte le taglie
6	●
10	●
15	●
25	●

Con adattatore verticale

❼ Ingresso del vuoto

○: ZP□T/Verticale ●: ZPR/Laterale (Con raccordo istantaneo) △: ZPY/Laterale (Con raccordo a resca)

Tipo	Simbolo	Taglia	Diametro della ventosa
			Tutte le taglie
Filettatura maschio	A5	M5 x 0.8	○
	A6	M6 x 1	○
Filettatura femmina	B4	M4 x 0.7	○
	B5	M5 x 0.8	○
Raccordo istantaneo	04	Ø 4	●
	06	Ø 6	●
Raccordo a resca	N4	Per tubi in nylon da Ø 4	□
	N6	Per tubi in nylon da Ø 6	□
	U4	Per tubi in nylon morbido da Ø 4	□
	U6	Per tubi in nylon morbido da Ø 6	□

❽ Filettatura di collegamento

●: ZPR/Laterale (Con raccordo istantaneo) △: ZPY/Laterale (Con raccordo a resca)

Tipo	Simbolo	Taglia	Diametro della ventosa
			Tutte le taglie
Filettatura maschio∗1	A5	M5 x 0.8	●△
	A6	M6 x 1	●△
Filettatura femmina	B4	M4 x 0.7	●△
	B5	M5 x 0.8	●△

Non è necessario selezionare una filettatura di collegamento per ○:ZP□T/Verticale. Utilizzare l'ingresso del vuoto.

∗1 Il dado di montaggio è consegnato unitamente al prodotto ma non è montato.

Con compensatore di livello

❼ Ingresso del vuoto

○: ZPT/Verticale ●: ZPR/Laterale (Con raccordo istantaneo) △: ZPY/Laterale (Con raccordo a resca)

Tipo	Simbolo	Taglia	Diametro della ventosa
			Tutte le taglie
Filettatura femmina	B3	M3 x 0.5	○
	B5	M5 x 0.8	○
Raccordo istantaneo	04	Ø 4	○●
	06	Ø 6	○●
Raccordo a resca	N4	Per tubi in nylon da Ø 4∗1	○△
	N6	Per tubi in nylon da Ø 6∗1	□
	U4	Per tubi in nylon morbido da Ø 4∗2	○△
	U6	Per tubi in nylon morbido da Ø 6∗2	□

∗1 Connessioni tubi in nylon

∗2 Connessioni tubi in nylon morbido/poliuretano

❽ Filettatura di collegamento

○: ZPT/Verticale ●: ZPR/Laterale (Con raccordo istantaneo) △: ZPY/Laterale (Con raccordo a resca)

Tipo	Simbolo	Taglia	Diametro della ventosa
			Tutte le taglie
Filettatura maschio∗1	A8	M8 x 1	○●△

∗1 Il dado di montaggio, la piastra del compensatore di livello e ○: ZPT/ compensatore di livello verticale sono consegnati unitamente al prodotto ma non sono montati.

Dimensioni/Modelli

Unità singola da Ø 10 a Ø 16

ZP 10 UT N
❶ ❷

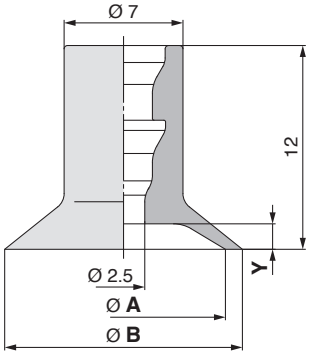

Modello				A	B	Y
	❶ Diam. ventosa	Forma	❷ *1 Materiale			
ZP	10	UT	N S U F GN GS	10	11	1
	13			13	14	1.5
	16			16	17	

*1 N: NBR, S: gomma siliconica, U: gomma uretanica, F: FKM, GN: NBR conduttivo, GS: gomma siliconica conduttiva

Costruzione pag. 94
Assieme accessorio di montaggio pag. 100

Con adattatore verticale da Ø 10 a Ø 16

ZP □ T 10 UT N - A5
❶ ❷ ❸ ❹

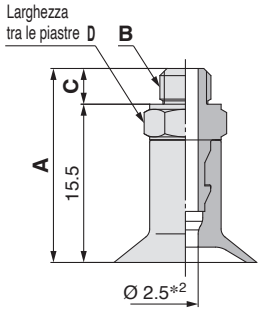

Costruzione pag. 94
Assieme adattatore pag. 100

❶ Materiale dell'adattatore

—	Ottone
S	Acciaio inox (acciaio inox 304)

❹ Ingresso del vuoto (Filettatura maschio)

A5	M5 x 0.8
A6	M6 x 1

Modello							A	B	C	D
	❶ Materiale dell'adattatore verticale	Direzione ingresso del vuoto	❷ Diam. ventosa	Forma	❸ *1 Materiale	❹ Ingresso del vuoto				
ZP	— S	T	10 13 16	UT	N S U F GN GS	A5	19	M5 x 0.8	3.5	7
						A6	20	M6 x 1	4.5	8

*1 N: NBR, S: gomma siliconica, U: gomma uretanica, F: FKM, GN: NBR conduttivo, GS: gomma siliconica conduttiva
*2 Indica la dimensione minima del foro dell'adattatore o della ventosa

ZP □ T 10 UT N - B4
❶ ❷ ❸ ❹

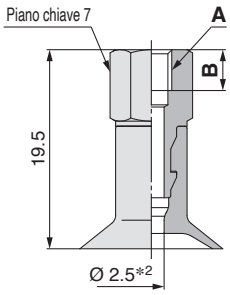

Costruzione pag. 94
Assieme adattatore pag. 100

❶ Materiale dell'adattatore

—	Ottone
S	Acciaio inox (acciaio inox 304)

❹ Ingresso del vuoto (Filettatura femmina)

B4	M4 x 0.7
B5	M5 x 0.8

Modello							A	B
	❶ Materiale dell'adattatore verticale	Direzione ingresso del vuoto	❷ Diam. ventosa	Forma	❸ *1 Materiale	❹ Ingresso del vuoto		
ZP	— S	T	10 13 16	UT	N S U F GN GS	B4	M4 x 0.7	4
						B5	M5 x 0.8	5

*1 N: NBR, S: gomma siliconica, U: gomma uretanica, F: FKM, GN: NBR conduttivo, GS: gomma siliconica conduttiva
*2 Indica la dimensione minima del foro dell'adattatore o della ventosa

Dimensioni/Modelli

Con adattatore/raccordo istantaneo da Ø **10** a Ø **16**

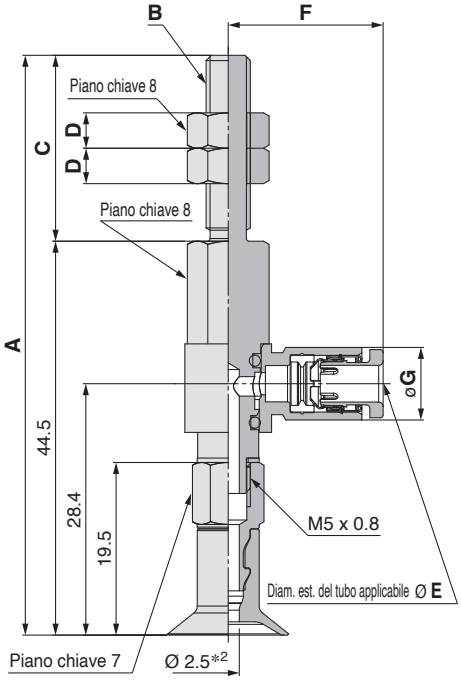

Costruzione pag. 94
Assieme adattatore pag. 101

ZPR 10 UT N - 04 - A5
❶ ❷ ❸ ❹

❸ Ingresso del vuoto (Raccordo istantaneo)

04	Ø 4
06	Ø 6

❹ Filettatura di collegamento (Filettatura maschio)

A5	M5 x 0.8
A6	M6 x 1

Modello							A	B	C	D
	Direzione ingresso del vuoto	❶ Diam. ventosa	Forma	❷ Materiale *1	❸ Ingresso del vuoto	❹ Filettatura di collegamento				
ZP	R	10 13 16	UT	N S U F GN GS	04 06	A5	65.5	M5 x 0.8	21	4
						A6	70.5	M6 x 1	26	4

Dimensioni per ingresso del vuoto

Modello							E	F	G	Dimensione minima del foro della parte di raccordo
	Direzione ingresso del vuoto	❶ Diam. ventosa	Forma	❷ Materiale *1	❸ Ingresso del vuoto	❹ Filettatura di collegamento				
ZP	R	10 13 16	UT	N S U F GN GS	04	A5 A6	4	17.5	8.2	Ø 2.5
					06		6	18.3	10.4	Ø 4

*1 N: NBR, S: gomma siliconica, U: gomma uretanica, F: FKM, GN: NBR conduttivo, GS: gomma siliconica conduttiva
*2 Indica la dimensione minima del foro dell'adattatore o della ventosa

Dimensioni/Modelli

Con adattatore/raccordo istantaneo da Ø **10** a Ø **16**

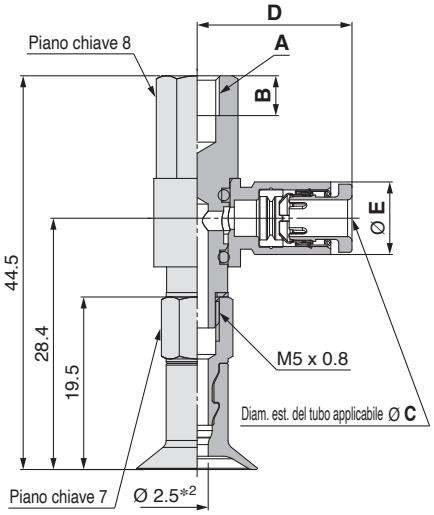

Costruzione pag. 94
Assieme adattatore pag. 101

ZPR 10 UT N - 04 - B4

❶ ❷ ❸ ❹

❸ **Ingresso del vuoto (Raccordo istantaneo)**

04	Ø 4
06	Ø 6

❹ **Filettatura di collegamento (Filettatura femmina)**

B4	M4 x 0.7
B5	M5 x 0.8

Modello							A	B
	Direzione ingresso del vuoto	❶ Diam. ventosa	Forma	❷ Materiale *1	❸ Ingresso del vuoto	❹ Filettatura di collegamento		
ZP	**R**	**10 13 16**	**UT**	**N S U F GN GS**	**04 06**	**B4**	M4 x 0.7	4.5
						B5	M5 x 0.8	5.5

Dimensioni per ingresso del vuoto

Modello							C	D	E	Dimensione minima del foro della parte di raccordo
	Direzione ingresso del vuoto	❶ Diam. ventosa	Forma	❷ Materiale *1	❸ Ingresso del vuoto	❹ Filettatura di collegamento				
ZP	**R**	**10 13 16**	**UT**	**N S U F GN GS**	**04**	**B4 B5**	4	17.5	8.2	Ø 2.5
					06		6	18.3	10.4	Ø 4

*1 N: NBR, S: gomma siliconica, U: gomma uretanica, F: FKM, GN: NBR conduttivo, GS: gomma siliconica conduttiva
*2 Indica la dimensione minima del foro dell'adattatore o della ventosa

Dimensioni/Modelli

Con adattatore/raccordo a resca da Ø **10** a Ø **16**

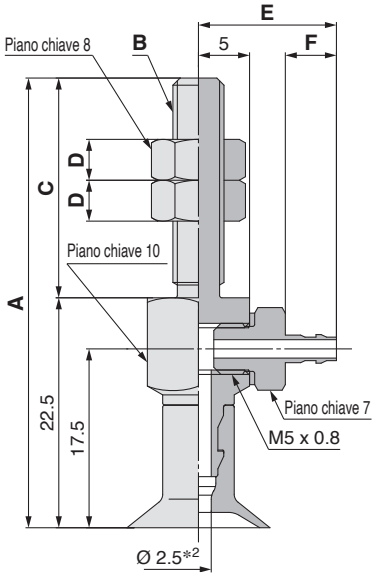

Costruzione pag. 94
Assieme adattatore pag. 102

ZPY 10 UT N - N4 - A5
❶ ❷ ❸ ❹

❸ Ingresso del vuoto (Raccordo a resca)

N4	Per tubi in nylon da Ø 4	M-5AN-4
N6	Per tubi in nylon da Ø 6	M-5AN-6
U4	Per tubi in nylon morbido da Ø 4	M-5AU-4
U6	Per tubi in nylon morbido da Ø 6	M-5AU-6

❹ Filettatura di collegamento (Filettatura maschio)

A5	M5 x 0.8
A6	M6 x 1

Modello							A	B	C	D
	Direzione ingresso del vuoto	❶ Diam. ventosa	Forma	❷ Materiale *1	❸ Ingresso del vuoto	❹ Filettatura di collegamento				
ZP	**Y**	**10 13 16**	**UT**	**N S U F GN GS**	**N4 N6 U4 U6**	**A5**	44	M5 x 0.8	21.5	4
						A6	49.5	M6 x 1	27	4

Dimensioni per ingresso del vuoto

Modello							E	F	Dimensione minima del foro della parte di raccordo
	Direzione ingresso del vuoto	❶ Diam. ventosa	Forma	❷ Materiale *1	❸ Ingresso del vuoto	❹ Filettatura di collegamento			
ZP	**Y**	**10 13 16**	**UT**	**N S U F GN GS**	**N4 U4**	**A5 A6**	13.5	5	Ø 1.8
					N6 U6		15.5	7	Ø 2.5

*1 N: NBR, S: gomma siliconica, U: gomma uretanica, F: FKM, GN: NBR conduttivo, GS: gomma siliconica conduttiva
*2 Indica la dimensione minima del foro dell'adattatore o della ventosa

Dimensioni/Modelli

Con adattatore/raccordo a resca da Ø **10** a Ø **16**

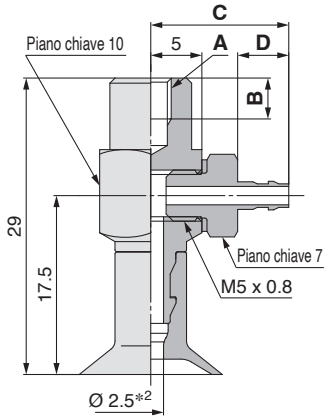

Costruzione pag. 94
Assieme adattatore pag. 102

ZPY 10 UT N - N4 - B4
❶ ❷ ❸ ❹

❹ Filettatura di collegamento (Filettatura femmina)

B4	M4 x 0.7
B5	M5 x 0.8

Ingresso del vuoto ❸ (Raccordo a resca)

N4	Per tubi in nylon da Ø 4	M-5AN-4
N6	Per tubi in nylon da Ø 6	M-5AN-6
U4	Per tubi in nylon morbido da Ø 4	M-5AU-4
U6	Per tubi in nylon morbido da Ø 6	M-5AU-6

Modello							A	B
	Direzione ingresso del vuoto	❶ Diam. ventosa	Forma	❷ Materiale *1	❸ Ingresso del vuoto	❹ Filettatura di collegamento		
ZP	Y	10 13 16	UT	N S U F GN GS	N4 N6 U4 U6	B4	M4 x 0.7	4
						B5	M5 x 0.8	5

Dimensioni per ingresso del vuoto

Modello							C	D	Dimensione minima del foro della parte di raccordo
	Direzione ingresso del vuoto	❶ Diam. ventosa	Forma	❷ Materiale *1	❸ Ingresso del vuoto	❹ Filettatura di collegamento			
ZP	Y	10 13 16	UT	N S U F GN GS	N4 U4	B4 B5	13.5	5	Ø 1.8
					N6 U6		15.5	7	Ø 2.5

*1 N: NBR, S: gomma siliconica, U: gomma uretanica, F: FKM, GN: NBR conduttivo, GS: gomma siliconica conduttiva
*2 Indica la dimensione minima del foro dell'adattatore o della ventosa

Dimensioni/Modelli

Con compensatore di livello da Ø 10 a Ø 16

I disegni mostrano il tipo con piastra del compensatore di livello.

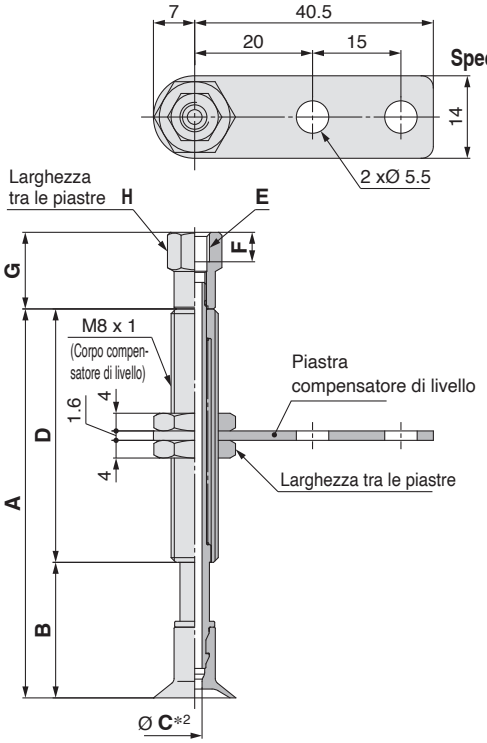

ZPT 10 UT N J 6 - B3 - A8
❶ ❷ ❸ ❹ ❺ ❻

❸ Specifiche compensatore di livello

J	Rotante
K	Antirotazione
JN	Rotante (Senza piastra compensatore di livello)
KN	Antirotazione (Senza piastra compensatore di livello)

❻ Filettatura di collegamento (Filettatura maschio)

A8	M8 x 1

❺ Ingresso del vuoto

B3	M3 x 0.5	Filettatura femmina	
B5	M5 x 0.8		
04	Ø 4	Raccordo istantaneo	KQ2H04-M5N
06	Ø 6		KQ2H06-M5N
N4	Per tubi in nylon da Ø 4	Raccordo a resca	
U4	Per tubi in nylon morbido da Ø 4		

Modello									A	B	C*2	D
	Direzione ingresso del vuoto	❶ Diam. ventosa	Forma	❷ Materiale*1	❸ Spec. compensatore di livello	❹ Corsa compensatore di livello	❺ Ingresso del vuoto	❻ Filettatura di collegamento				
ZP	T	10 13 16	UT	N S U F GN GS	J K JN KN	6	B3 B5 04 06 N4 U4	A8	33	18	J: 2.5 K: 2	15
						10			66	23		43
						15			71	28		
						25			81	38		

Dimensioni per ingresso del vuoto: filettatura femmina

Modello									E	F	G	H
	Direzione ingresso del vuoto	❶ Diam. ventosa	Forma	❷ Materiale*1	❸ Spec. compensatore di livello	❹ Corsa compensatore di livello	❺ Ingresso del vuoto	❻ Filettatura di collegamento				
ZP	T	10 13 16	UT	N S U F GN GS	J K JN KN	6 10 15 25	B3	A8	M3 x 0.5	3	11	6
							B5		M5 x 0.8	5	13	8

Dimensioni per ingresso del vuoto: raccordo istantaneo

Modello									G	H	J	Dimensione minima del foro della parte di raccordo
	Direzione ingresso del vuoto	❶ Diam. ventosa	Forma	❷ Materiale*1	❸ Spec. compensatore di livello	❹ Corsa compensatore di livello	❺ Ingresso del vuoto	❻ Filettatura di collegamento				
ZP	T	10 13 16	UT	N S U F GN GS	J K JN KN	6 10 15 25	04	A8	27.7	8	4	Ø 2.5
							06			10	6	

Dimensioni per ingresso del vuoto: raccordo a resca

Modello									G	H	Dimensione minima del foro della parte di raccordo
	Direzione ingresso del vuoto	❶ Diam. ventosa	Forma	❷ Materiale*1	❸ Spec. compensatore di livello	❹ Corsa compensatore di livello	❺ Ingresso del vuoto	❻ Filettatura di collegamento			
ZP	T	10 13 16	UT	N S U F GN GS	J K JN KN	6 10 15 25	N4 U4	A8	14	6	Ø 1.8

*1 N: NBR, S: gomma siliconica, U: gomma uretanica, F: FKM, GN: NBR conduttivo, GS: gomma siliconica conduttiva
*2 Indica la dimensione minima del foro dell'adattatore o della ventosa

Ingresso del vuoto: raccordo istantaneo

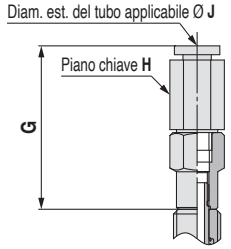

Ingresso del vuoto: raccordo a resca

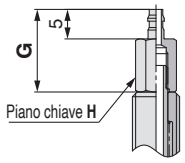

Costruzione pag. 116
Assieme compensatore di livello pag. 103

Dimensioni/Modelli

Con compensatore di livello/raccordo istantaneo da Ø 10 a Ø 16

I disegni mostrano il tipo con piastra del compensatore di livello.

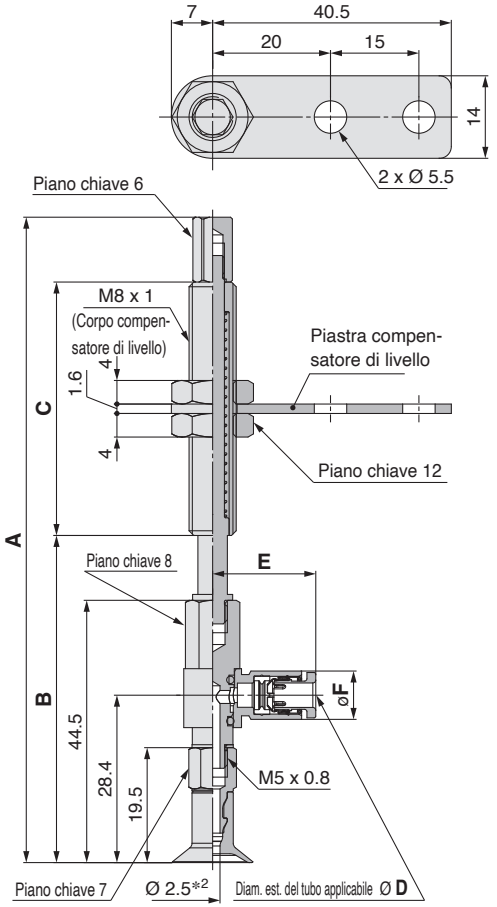

Costruzione pag. 116
Assieme compensatore di livello pag. 104

ZPR 10 UT N J 6 - 04 - A8

❶ ❷ ❸ ❹ ❺ ❻

Specifiche compensatore di livello ❸

J	Rotante
K	Antirotazione
JN	Rotante (Senza piastra compensatore di livello)
KN	Antirotazione (Senza piastra compensatore di livello)

❻ Filettatura di collegamento (Filettatura maschio)

A8	M8 x 1

❺ Ingresso del vuoto (Raccordo istantaneo)

04	Ø 4
06	Ø 6

Modello									A	B	C
	Direzione ingresso del vuoto	❶ Diam. ventosa	Forma	❷ Materiale *1	❸ Spec. compensatore di livello	❹ Corsa compensatore di livello	❺ Ingresso del vuoto	❻ Filettatura di collegamento			
ZP	R	10 13 16	UT	N S U F GN GS	J K JN KN	6	04 06	A8	78.5	52.5	15
						10			109.5	55.5	43
						15			114.5	60.5	
						25			124.5	70.5	

Dimensioni per ingresso del vuoto

Modello									D	E	F	Dimensione minima del foro della parte di raccordo
	Direzione ingresso del vuoto	❶ Diam. ventosa	Forma	❷ Materiale *1	❸ Spec. compensatore di livello	❹ Corsa compensatore di livello	❺ Ingresso del vuoto	❻ Filettatura di collegamento				
ZP	R	10 13 16	UT	N S U F GN GS	J K JN KN	6 10 15 25	04	A8	4	17.5	8.2	Ø 2.5
							06		6	18.3	10.4	Ø 4

*1 N: NBR, S: gomma siliconica, U: gomma uretanica, F: FKM, GN: NBR conduttivo, GS: gomma siliconica conduttiva
*2 Indica la dimensione minima del foro dell'adattatore o della ventosa

Dimensioni/Modelli

Con compensatore di livello/raccordo a resca da Ø 10 a Ø 16

I disegni mostrano il tipo con piastra del compensatore di livello.

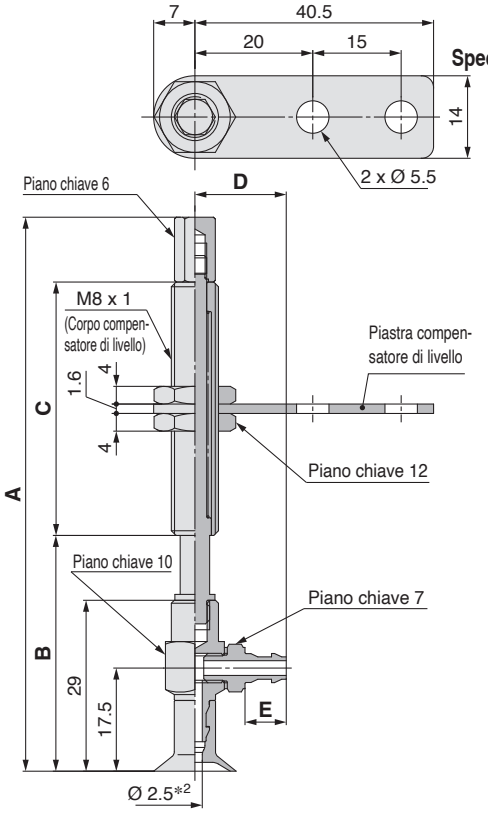

ZPY 10 UT N J 6 - N4 - A8

❶ ❷ ❸ ❹ ❺ ❻

❸ Specifiche compensatore di livello

J	Rotante
K	Antirotazione
JN	Rotante (Senza piastra compensatore di livello)
KN	Antirotazione (Senza piastra compensatore di livello)

❻ Filettatura di collegamento (Filettatura maschio)

A8	M8 x 1

❺ Ingresso del vuoto (Raccordo a resca)

N4	Per tubi in nylon da Ø 4	M-5AN-4
N6	Per tubi in nylon da Ø 6	M-5AN-6
U4	Per tubi in nylon morbido da Ø 4	M-5AU-4
U6	Per tubi in nylon morbido da Ø 6	M-5AU-6

Modello									A	B	C
	Direzione ingresso del vuoto	❶ Diam. ventosa	Forma	❷ Materiale *1	❸ Spec. compensatore di livello	❹ Corsa compensatore di livello	❺ Ingresso del vuoto	❻ Filettatura di collegamento			
ZP	Y	10 13 16	UT	N S U F GN GS	J K JN KN	6	N4 N6 U4 U6	A8	63	37	15
						10			94	40	43
						15			99	45	
						25			109	55	

Dimensioni per ingresso del vuoto

Modello									D	E	Dimensione minima del foro della parte di raccordo
	Direzione ingresso del vuoto	❶ Diam. ventosa	Forma	❷ Materiale *1	❸ Spec. compensatore di livello	❹ Corsa compensatore di livello	❺ Ingresso del vuoto	❻ Filettatura di collegamento			
ZP	Y	10 13 16	UT	N S U F GN GS	J K JN KN	6 10 15 25	N4 U4	A8	13.5	5	Ø 1.8
							N6 U6		15.5	7	Ø 2.5

*1 N: NBR, S: gomma siliconica, U: gomma uretanica, F: FKM, GN: NBR conduttivo, GS: gomma siliconica conduttiva
*2 Indica la dimensione minima del foro dell'adattatore o della ventosa

Costruzione pag. 116
Assieme compensatore di livello pag. 105

Ventosa base

Piana sottile con nervature

Serie ZP

Codici di ordinazione

		Dimensioni/ Modelli	Costruzione	Assieme accessorio di montaggio
Ventosa	ZP 10 CT N	pag. 74	pag. 94	pag. 100
Con adattatore verticale	ZP ❶ T ❷ 10 ❸ CT ❹ N – A5 ❼ – ❽	Da pag. 74	pag. 94	pag. 100
Con compensatore di livello	ZP T 10 CT N J 6 – B3 ❼ – A8 ❽	Da pag. 79	pag. 95	Da pag. 103

∗ Unità di vendita del gruppo ventosa: 10 pz.

❶ ❷ ❸ ❹ ❺ ❻ ❼ ❽

● Piana sottile con nervature

❶ Materiale dell'adattatore

—	Ottone
S∗1	Acciaio inox (acciaio inox 304)

∗1 Applicabile solo alla ventosa con adattatore (direzione ingresso del vuoto: verticale (opzione "T"))

❷ Direzione ingresso del vuoto

—	Ventosa
T	Verticale
R	Laterale (Con raccordo istantaneo)
Y	Laterale (con raccordo a resca)

❸ Diametro della ventosa

10	Ø 10
13	Ø 13
16	Ø 16

❹ Materiale

N	NBR
S	Gomma siliconica∗1 ∗2
U	Gomma uretanica
F	FKM
GN	NBR conduttivo
GS	Gomma siliconica conduttiva

∗1 Utilizza un materiale conforme al test di dissoluzione previsto dalla normativa FDA (U.S. Food and Drug Administration) 21CFR§177.2600 per "Articoli in gomma destinati a un uso ripetuto".

∗2 Impiega un materiale conforme agli standard per "Apparecchi in gomma (esclusi contenitori bevande per bambini) e contenitori/imballaggi" (D3) (revisione parziale: notifica del Ministero della salute, del lavoro e del welfare giapponese n. 595, 2012) nella Sezione 3 "Apparecchi e contenitori/imballaggi" del Food Sanitation Act, Articolo 18 "Specifiche e standard per alimenti e additivi alimentari, ecc." (Notifica del Ministero della Salute e del Welfare giapponese n. 370, 1959)

❺ Specifiche del compensatore di livello

J	Rotante
K	Antirotazione
JN	Rotante (Senza piastra compensatore di livello)
KN	Antirotazione (Senza piastra compensatore di livello)

❻ Corsa compensatore di livello

Corsa [mm]	Diametro della ventosa
	Tutte le taglie
6	●
10	●
15	●
25	●

Con adattatore verticale

❼ Ingresso del vuoto

○: ZP□T/Verticale ●: ZPR/Laterale (Con raccordo istantaneo) △: ZPY/Laterale (Con raccordo a resca)

Tipo	Simbolo	Taglia	Diametro della ventosa
			Tutte le taglie
Filettatura maschio	A5	M5 x 0.8	○
	A6	M6 x 1	○
Filettatura femmina	B4	M4 x 0.7	○
	B5	M5 x 0.8	○
Raccordo istantaneo	04	Ø 4	●
	06	Ø 6	●
Raccordo a resca	N4	Per tubi in nylon da Ø 4	□
	N6	Per tubi in nylon da Ø 6	□
	U4	Per tubi in nylon morbido da Ø 4	□
	U6	Per tubi in nylon morbido da Ø 6	□

❽ Filettatura di collegamento

●: ZPR/Laterale (Con raccordo istantaneo) △: ZPY/Laterale (Con raccordo a resca)

Tipo	Simbolo	Taglia	Diametro della ventosa
			Tutte le taglie
Filettatura maschio∗1	A5	M5 x 0.8	●△
	A6	M6 x 1	●△
Filettatura femmina	B4	M4 x 0.7	●△
	B5	M5 x 0.8	●△

Non è necessario selezionare una filettatura di collegamento per ○:ZP□T/Verticale. Utilizzare l'ingresso del vuoto.

∗1 Il dado di montaggio è consegnato unitamente al prodotto ma non è montato.

Con compensatore di livello

❼ Ingresso del vuoto

○: ZPT/Verticale ●: ZPR/Laterale (Con raccordo istantaneo) △: ZPY/Laterale (Con raccordo a resca)

Tipo	Simbolo	Taglia	Diametro della ventosa
			Tutte le taglie
Filettatura femmina	B3	M3 x 0.5	○
	B5	M5 x 0.8	○
Raccordo istantaneo	04	Ø 4	○●
	06	Ø 6	○●
Raccordo a resca	N4	Per tubi in nylon da Ø 4∗1	○△
	N6	Per tubi in nylon da Ø 6∗1	□
	U4	Per tubi in nylon morbido da Ø 4∗2	○△
	U6	Per tubi in nylon morbido da Ø 6∗2	□

∗1 Connessioni tubi in nylon

∗2 Connessioni tubi in nylon morbido/poliuretano

❽ Filettatura di collegamento

○: ZPT/Verticale ●: ZPR/Laterale (Con raccordo istantaneo) △: ZPY/Laterale (Con raccordo a resca)

Tipo	Simbolo	Taglia	Diametro della ventosa
			Tutte le taglie
Filettatura maschio∗1	A8	M8 x 1	○●△

∗1 Il dado di montaggio, la piastra del compensatore di livello e ○: ZPT/compensatore di livello verticale sono consegnati unitamente al prodotto ma non sono montati.

Dimensioni/Modelli

Unità singola da Ø 10 a Ø 16

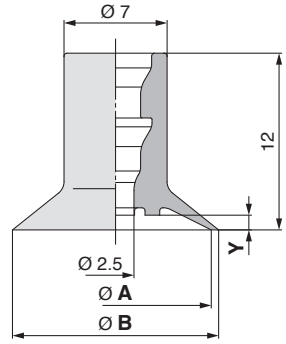

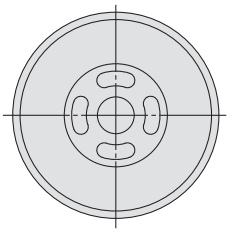

ZP 10 CT N
❶ ❷

Modello ❶ Diam. ventosa	Forma	❷ *1 Materiale	A	B	Y
ZP 10	CT	N S U F GN GS	10	11	0.8
ZP 13	CT	N S U F GN GS	13	14	1
ZP 16	CT	N S U F GN GS	16	17	1

*1 N: NBR, S: gomma siliconica, U: gomma uretanica, F: FKM, GN: NBR conduttivo, GS: gomma siliconica conduttiva
*2 Indica la dimensione minima del foro dell'adattatore o della ventosa

Costruzione pag. 94
Assieme accessorio di montaggio pag. 100

Con adattatore verticale da Ø 10 a Ø 16

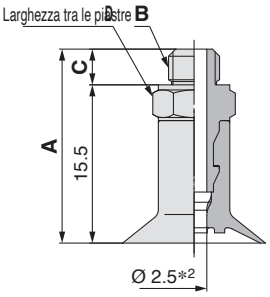

Costruzione pag. 94
Assieme adattatore pag. 100

ZP □ T 10 CT N - A5
❶ ❷ ❸ ❹

❶ **Materiale dell'adattatore**

—	Ottone
S	Acciaio inox (acciaio inox 304)

❹ **Ingresso del vuoto (Filettatura maschio)**

A5	M5 x 0.8
A6	M6 x 1

Modello ❶ Materiale dell'adattatore verticale	Direzione ingresso del vuoto	❷ Diam. ventosa	Forma	❸ *1 Materiale	❹ Ingresso del vuoto	A	B	C	D
ZP —	T	10 13 16	CT	N S U F GN GS	A5	19	M5 x 0.8	3.5	7
ZP S	T	10 13 16	CT	N S U F GN GS	A6	20	M6 x 1	4.5	8

*1 N: NBR, S: gomma siliconica, U: gomma uretanica, F: FKM, GN: NBR conduttivo, GS: gomma siliconica conduttiva
*2 Indica la dimensione minima del foro dell'adattatore o della ventosa

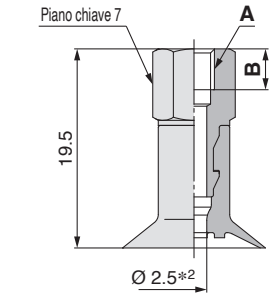

Costruzione pag. 94
Assieme adattatore pag. 100

ZP □ T 10 CT N - B4
❶ ❷ ❸ ❹

❶ **Materiale dell'adattatore**

—	Ottone
S	Acciaio inox (acciaio inox 304)

❹ **Ingresso del vuoto (Filettatura femmina)**

B4	M4 x 0.7
B5	M5 x 0.8

Modello ❶ Materiale dell'adattatore verticale	Direzione ingresso del vuoto	❷ Diam. ventosa	Forma	❸ *1 Materiale	❹ Ingresso del vuoto	A	B
ZP —	T	10 13 16	CT	N S U F GN GS	B4	M4 x 0.7	4
ZP S	T	10 13 16	CT	N S U F GN GS	B5	M5 x 0.8	5

*1 N: NBR, S: gomma siliconica, U: gomma uretanica, F: FKM, GN: NBR conduttivo, GS: gomma siliconica conduttiva
*2 Indica la dimensione minima del foro dell'adattatore o della ventosa

Dimensioni/Modelli

Con adattatore/raccordo istantaneo da Ø **10** a Ø **16**

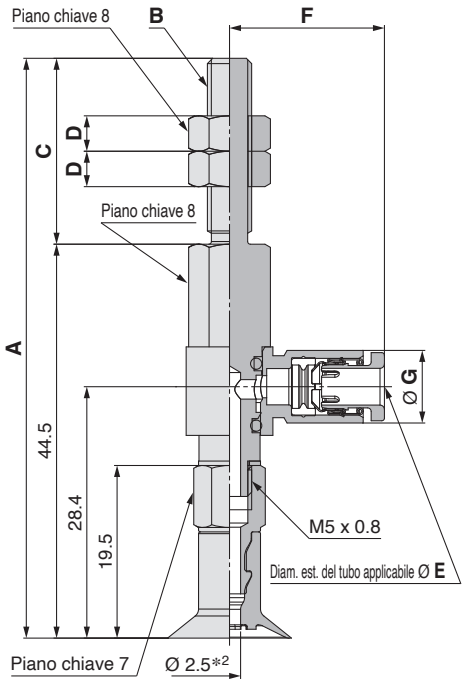

Costruzione pag. 94
Assieme adattatore pag. 101

ZPR 10 CT N - 04 - A5
❶ ❷ ❸ ❹

❸ **Ingresso del vuoto (Raccordo istantaneo)**

04	Ø 4
06	Ø 6

❹ **Filettatura di collegamento (Filettatura maschio)**

A5	M5 x 0.8
A6	M6 x 1

Modello							A	B	C	D
	Direzione ingresso del vuoto	❶ Diam. ventosa	Forma	❷ Materiale *1	❸ Ingresso del vuoto	❹ Filettatura di collegamento				
ZP	**R**	**10 13 16**	**CT**	**N S U F GN GS**	**04 06**	**A5**	65.5	M5 x 0.8	21	4
						A6	70.5	M6 x 1	26	4

Dimensioni per ingresso del vuoto

Modello							E	F	G	Dimensione minima del foro della parte di raccordo
	Direzione ingresso del vuoto	❶ Diam. ventosa	Forma	❷ Materiale *1	❸ Ingresso del vuoto	❹ Filettatura di collegamento				
ZP	**R**	**10 13 16**	**CT**	**N S U F GN GS**	**04**	**A5 A6**	4	17.5	8.2	Ø 2.5
					06		6	18.3	10.4	Ø 4

*1 N: NBR, S: gomma siliconica, U: gomma uretanica, F: FKM, GN: NBR conduttivo, GS: gomma siliconica conduttiva
*2 Indica la dimensione minima del foro dell'adattatore o della ventosa

Dimensioni/Modelli

Con adattatore/raccordo istantaneo da Ø 10 a Ø 16

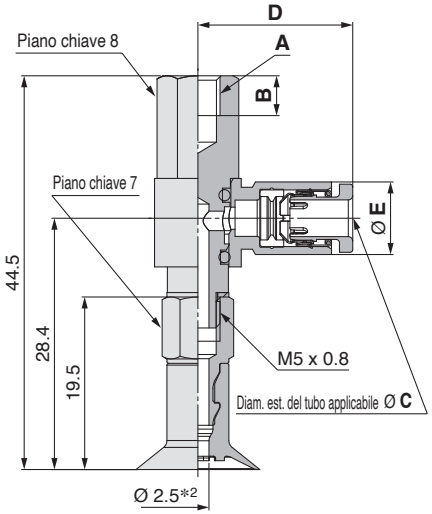

Costruzione pag. 94
Assieme adattatore pag. 101

ZPR 10 CT N - 04 - B4
❶ ❷ ❸ ❹

❸ Ingresso del vuoto (Raccordo istantaneo)

04	Ø 4
06	Ø 6

❹ Filettatura di collegamento (Filettatura femmina)

B4	M4 x 0.7
B5	M5 x 0.8

Modello							A	B
	Direzione ingresso del vuoto	❶ Diam. ventosa	Forma	❷ Materiale *1	❸ Ingresso del vuoto	❹ Filettatura di collegamento		
ZP	R	10 13 16	CT	N S U F GN GS	04 06	B4	M4 x 0.7	4.5
						B5	M5 x 0.8	5.5

Dimensioni per ingresso del vuoto

Modello							C	D	E	Dimensione minima del foro della parte di raccordo
	Direzione ingresso del vuoto	❶ Diam. ventosa	Forma	❷ Materiale *1	❸ Ingresso del vuoto	❹ Filettatura di collegamento				
ZP	R	10 13 16	CT	N S U F GN GS	04	B4 B5	4	17.5	8.2	Ø 2.5
					06		6	18.3	10.4	Ø 4

*1 N: NBR, S: gomma siliconica, U: gomma uretanica, F: FKM, GN: NBR conduttivo, GS: gomma siliconica conduttiva
*2 Indica la dimensione minima del foro dell'adattatore o della ventosa

Dimensioni/Modelli

Con adattatore/raccordo a resca da Ø **10** a Ø **16**

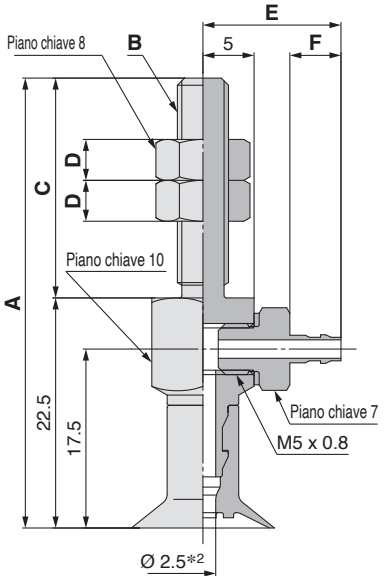

Costruzione pag. 94
Assieme adattatore pag. 102

ZPY 10 CT N - N4 - A5
❶ ❷ ❸ ❹

❹ Filettatura di collegamento (Filettatura maschio)

A5	M5 x 0.8
A6	M6 x 1

Ingresso del vuoto ❸ (Raccordo a resca)

N4	Per tubi in nylon da Ø 4	M-5AN-4
N6	Per tubi in nylon da Ø 6	M-5AN-6
U4	Per tubi in nylon morbido da Ø 4	M-5AU-4
U6	Per tubi in nylon morbido da Ø 6	M-5AU-6

Modello							A	B	C	D
	Direzione ingresso del vuoto	❶ Diam. ventosa	Forma	❷ Materiale *1	❸ Ingresso del vuoto	❹ Filettatura di collegamento				
ZP	Y	10 13 16	CT	N S U F GN GS	N4 N6 U4 U6	A5	44	M5 x 0.8	21.5	4
						A6	49.5	M6 x 1	27	4

Dimensioni per ingresso del vuoto

Modello							E	F	Dimensione minima del foro della parte di raccordo
	Direzione ingresso del vuoto	❶ Diam. ventosa	Forma	❷ Materiale *1	❸ Ingresso del vuoto	❹ Filettatura di collegamento			
ZP	Y	10 13 16	CT	N S U F GN GS	N4 U4	A5 A6	13.5	5	Ø 1.8
					N6 U6		15.5	7	Ø 2.5

*1 N: NBR, S: gomma siliconica, U: gomma uretanica, F: FKM, GN: NBR conduttivo, GS: gomma siliconica conduttiva
*2 Indica la dimensione minima del foro dell'adattatore o della ventosa

Dimensioni/Modelli

Con adattatore/raccordo a resca da Ø **10** a Ø **16**

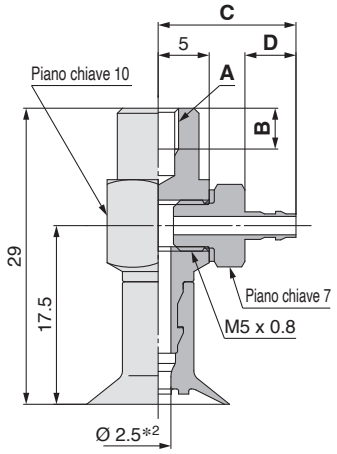

Costruzione pag. 94
Assieme adattatore pag. 102

ZPY 10 CT N - N4 - B4
❶ ❷ ❸ ❹

❹ Filettatura di collegamento (Filettatura femmina)

B4	M4 x 0.7
B5	M5 x 0.8

Ingresso del vuoto ❸ (Raccordo a resca)

N4	Per tubi in nylon da Ø 4	M-5AN-4
N6	Per tubi in nylon da Ø 6	M-5AN-6
U4	Per tubi in nylon morbido da Ø 4	M-5AU-4
U6	Per tubi in nylon morbido da Ø 6	M-5AU-6

Modello							A	B
	Direzione ingresso del vuoto	❶ Diam. ventosa	Forma	❷ Materiale *1	❸ Ingresso del vuoto	❹ Filettatura di collegamento		
ZP	Y	10 13 16	CT	N S U F GN GS	N4 N6 U4 U6	B4	M4 x 0.7	4
						B5	M5 x 0.8	5

Dimensioni per ingresso del vuoto

Modello							C	D	Dimensione minima del foro della parte di raccordo
	Direzione ingresso del vuoto	❶ Diam. ventosa	Forma	❷ Materiale *1	❸ Ingresso del vuoto	❹ Filettatura di collegamento			
ZP	Y	10 13 16	CT	N S U F GN GS	N4 U4	B4 B5	13.5	5	Ø 1.8
					N6 U6		15.5	7	Ø 2.5

*1 N: NBR, S: gomma siliconica, U: gomma uretanica, F: FKM, GN: NBR conduttivo, GS: gomma siliconica conduttiva
*2 Indica la dimensione minima del foro dell'adattatore o della ventosa

Dimensioni/Modelli

Con compensatore di livello da Ø 10 a Ø 16

I disegni mostrano il tipo con piastra del compensatore di livello.

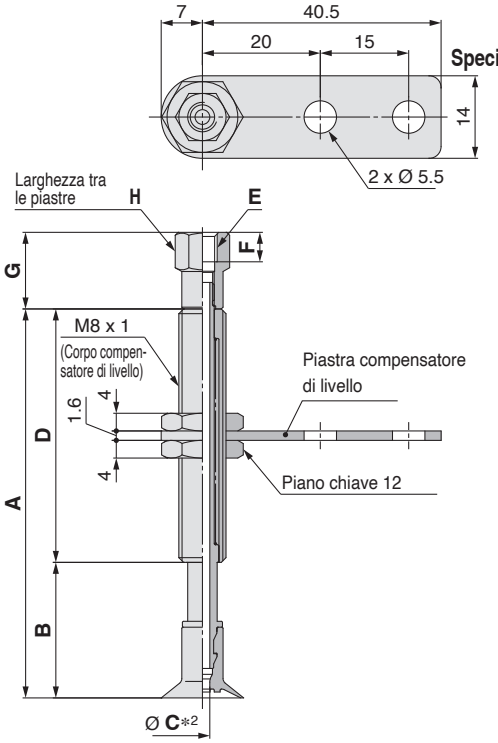

ZPT 10 CT N J 6 - B3 - A8

❶ ❷ ❸ ❹ ❺ ❻

❸ Specifiche compensatore di livello

J	Rotante
K	Antirotazione
JN	Rotante (Senza piastra compensatore di livello)
KN	Antirotazione (Senza piastra compensatore di livello)

❻ Filettatura di collegamento (Filettatura maschio)

A8	M8 x 1

❺ Ingresso del vuoto

B3	M3 x 0.5	Filettatura femmina	
B5	M5 x 0.8		
04	Ø 4	Raccordo istantaneo	KQ2H04-M5N
06	Ø 6		KQ2H06-M5N
N4	Per tubi in nylon da Ø 4	Raccordo a resca	
U4	Per tubi in nylon morbido da Ø 4		

Modello									A	B	C*2	D
	Direzione ingresso del vuoto	❶ Diam. ventosa	Forma	❷ Materiale*1	❸ Spec. compensatore di livello	❹ Corsa compensatore di livello	❺ Ingresso del vuoto	❻ Filettatura di collegamento				
ZP	T	10 13 16	CT	N S U F GN GS	J K JN KN	6	B3 B5 04 06 N4 U4	A8	33	18	J: 2.5 K: 2	15
						10			66	23		43
						15			71	28		
						25			81	38		

Dimensioni per ingresso del vuoto: filettatura femmina

Modello									E	F	G	H
	Direzione ingresso del vuoto	❶ Diam. ventosa	Forma	❷ Materiale*1	❸ Spec. compensatore di livello	❹ Corsa compensatore di livello	❺ Ingresso del vuoto	❻ Filettatura di collegamento				
ZP	T	10 13 16	CT	N S U F GN GS	J K JN KN	6 10 15 25	B3	A8	M3 x 0.5	3	11	6
							B5		M5 x 0.8	5	13	8

Dimensioni per ingresso del vuoto: raccordo istantaneo

Modello									G	H	J	Dimensione minima del foro della parte di raccordo
	Direzione ingresso del vuoto	❶ Diam. ventosa	Forma	❷ Materiale*1	❸ Spec. compensatore di livello	❹ Corsa compensatore di livello	❺ Ingresso del vuoto	❻ Filettatura di collegamento				
ZP	T	10 13 16	CT	N S U F GN GS	J K JN KN	6 10 15 25	04	A8	27.7	8	4	Ø 2.5
							06			10	6	

Dimensioni per ingresso del vuoto: raccordo a resca

Modello									G	H	Dimensione minima del foro della parte di raccordo
	Direzione ingresso del vuoto	❶ Diam. ventosa	Forma	❷ Materiale*1	❸ Spec. compensatore di livello	❹ Corsa compensatore di livello	❺ Ingresso del vuoto	❻ Filettatura di collegamento			
ZP	T	10 13 16	CT	N S U F GN GS	J K JN KN	6 10 15 25	N4	A8	14	6	Ø 1.8
							U4				

*1 N: NBR, S: gomma siliconica, U: gomma uretanica, F: FKM, GN: NBR conduttivo, GS: gomma siliconica conduttiva
*2 Indica la dimensione minima del foro dell'adattatore o della ventosa

Ingresso del vuoto: raccordo istantaneo

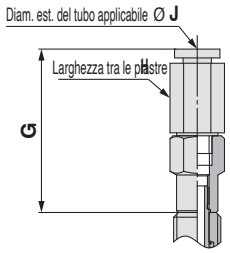

Ingresso del vuoto: raccordo a resca

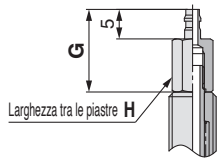

Costruzione pag. 116
Assieme compensatore di livello pag. 103

Dimensioni/Modelli

Con compensatore di livello/raccordo istantaneo da Ø 10 a Ø 16

I disegni mostrano il tipo con piastra del compensatore di livello.

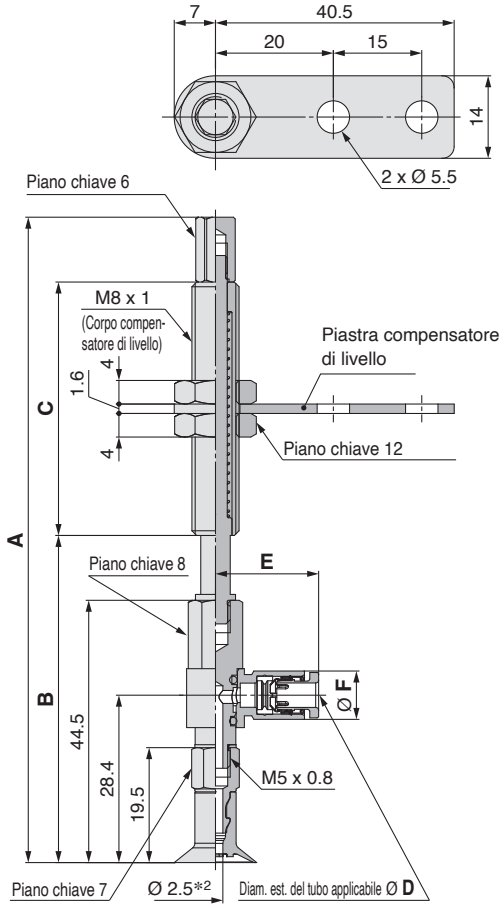

Costruzione pag. 116
Assieme compensatore di livello pag. 104

ZPR 10 CT N J 6 - 04 - A8
❶ ❷ ❸ ❹ ❺ ❻

Specifiche compensatore di livello ❸

J	Rotante
K	Antirotazione
JN	Rotante (Senza piastra compensatore di livello)
KN	Antirotazione (Senza piastra compensatore di livello)

❻ Filettatura di collegamento (Filettatura maschio)

A8	M8 x 1

❺ Ingresso del vuoto (Raccordo istantaneo)

04	Ø 4
06	Ø 6

Modello									A	B	C
	Direzione ingresso del vuoto	❶ Diam. ventosa	Forma	❷ Materiale *1	❸ Spec. compensatore di livello	❹ Corsa compensatore di livello	❺ Ingresso del vuoto	❻ Filettatura di collegamento			
ZP	R	10 13 16	CT	N S U F GN GS	J K JN KN	6	04 06	A8	78.5	52.5	15
						10			109.5	55.5	43
						15			114.5	60.5	
						25			124.5	70.5	

Dimensioni per ingresso del vuoto

Modello									D	E	F	Dimensione minima del foro della parte di raccordo
	Direzione ingresso del vuoto	❶ Diam. ventosa	Forma	❷ Materiale *1	❸ Spec. compensatore di livello	❹ Corsa compensatore di livello	❺ Ingresso del vuoto	❻ Filettatura di collegamento				
ZP	R	10 13 16	CT	N S U F GN GS	J K JN KN	6 10 15 25	04	A8	4	17.5	8.2	Ø 2.5
							06		6	18.3	10.4	Ø 4

*1 N: NBR, S: gomma siliconica, U: gomma uretanica, F: FKM, GN: NBR conduttivo, GS: gomma siliconica conduttiva
*2 Indica la dimensione minima del foro dell'adattatore o della ventosa

Dimensioni/Modelli

Con compensatore di livello/raccordo a resca da Ø 10 a Ø 16

I disegni mostrano il tipo con piastra del compensatore di livello.

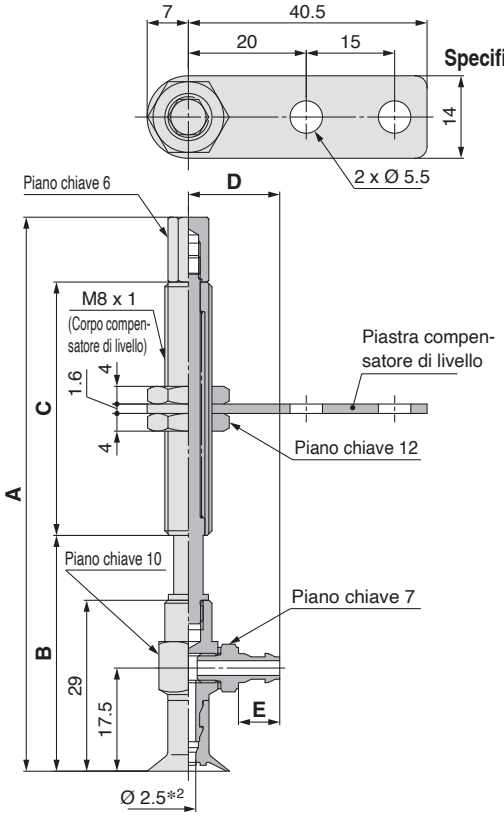

ZPY 10 CT N J 6 - N4 - A8
❶ ❷ ❸ ❹ ❺ ❻

❸ Specifiche compensatore di livello

J	Rotante
K	Antirotazione
JN	Rotante (Senza piastra compensatore di livello)
KN	Antirotazione (Senza piastra compensatore di livello)

❻ Filettatura di collegamento (Filettatura maschio)

A8	M8 x 1

❺ Ingresso del vuoto (Raccordo a resca)

N4	Per tubi in nylon da Ø 4	M-5AN-4
N6	Per tubi in nylon da Ø 6	M-5AN-6
U4	Per tubi in nylon morbido da Ø 4	M-5AU-4
U6	Per tubi in nylon morbido da Ø 6	M-5AU-6

Modello									A	B	C
	Direzione ingresso del vuoto	❶ Diam. ventosa	Forma	❷ Materiale *1	❸ Spec. compensatore di livello	❹ Corsa compensatore di livello	❺ Ingresso del vuoto	❻ Filettatura di collegamento			
ZP	Y	10 13 16	CT	N S U F GN GS	J K JN KN	6	N4 N6 U4 U6	A8	63	37	15
						10			94	40	43
						15			99	45	
						25			109	55	

Dimensioni per ingresso del vuoto

Modello									D	E	Dimensione minima del foro della parte di raccordo
	Direzione ingresso del vuoto	❶ Diam. ventosa	Forma	❷ Materiale *1	❸ Spec. compensatore di livello	❹ Corsa compensatore di livello	❺ Ingresso del vuoto	❻ Filettatura di collegamento			
ZP	Y	10 13 16	CT	N S U F GN GS	J K JN KN	6 10 15 25	N4 U4	A8	13.5	5	Ø 1.8
							N6 U6		15.5	7	Ø 2.5

*1 N: NBR, S: gomma siliconica, U: gomma uretanica, F: FKM, GN: NBR conduttivo, GS: gomma siliconica conduttiva
*2 Indica la dimensione minima del foro dell'adattatore o della ventosa

Costruzione pag. 116
Assieme compensatore di livello pag. 105

Ventosa base

Conica

Serie ZP

Codici di ordinazione

		Dimensioni/ Modelli	Costruzione	Assieme accessorio di montaggio
Ventosa	ZP □ 10 D N – □	pag. 83	pag. 96	pag. 100
Con adattatore verticale	ZP □ T 10 D N – A5 – □	Da pag. 83	pag. 96	pag. 100
Con compensatore di livello	ZP T 10 D N J 10 – B5 – A10	Da pag. 90	pag. 97	Da pag. 103

❶ ❷ ❸ ❹ ❺ ❻ ❼ ❽ ❾

● Conica

❶ Materiale dell'adattatore (anello di bloccaggio)

—	Ottone
S*1	Acciaio inox (acciaio inox 304)

*1 Applicabile solo al gruppo ventosa (con anello di bloccaggio) e alla ventosa con adattatore (direzione ingresso del vuoto: verticale (opzione "T"))

❷ Direzione ingresso del vuoto

—	Ventosa
T	Verticale
R	Laterale (con raccordo istantaneo)
Y	Laterale (con raccordo a resca)

❸ Diametro della ventosa

10	Ø 10
16	Ø 16
25	Ø 25
40	Ø 40

❹ Materiale

N	NBR
S	Gomma siliconica*1 *2
U	Gomma uretanica
F	FKM
GN	NBR conduttivo
GS	Gomma siliconica conduttiva

*1 Utilizza un materiale conforme al test di dissoluzione previsto dalla normativa FDA (U.S. Food and Drug Administration) 21CFR§177.2600 per "Articoli in gomma destinati a un uso ripetuto".

*2 Impiega un materiale conforme agli standard per "Apparecchi in gomma (esclusi contenitori bevande per bambini) e contenitori/imballaggi" (D3) (revisione parziale: notifica del Ministero della salute, del lavoro e del welfare giapponese n. 595, 2012) nella Sezione 3 "Apparecchi e contenitori/imballaggi" del Food Sanitation Act, Articolo 18 "Specifiche e standard per alimenti e additivi alimentari, ecc." (Notifica del Ministero della Salute e del Welfare giapponese n. 370, 1959)

❺ Specifiche del compensatore di livello

J	Rotante
K	Antirotazione

❻ Corsa compensatore di livello

Corsa [mm]	Diametro della ventosa [mm]			
	Ø 10	Ø 16	Ø 25	Ø 40
10	●	●	●	●
20	●	●	●	●
30	●	●	●	●
40	●	●	●	—
50	●	●	●	●

Con adattatore verticale

❼ Ingresso del vuoto

○: ZP□T/Verticale ●: ZPR/Laterale (Con raccordo istantaneo) △: ZPY/Laterale (Con raccordo a resca)

Tipo	Simbolo	Taglia	Diametro della ventosa [mm]		
			Ø 10, Ø 16	Ø 25	Ø 40
Filettatura maschio	AS5	M5 x 0.8	○*4	○*4	—
	AS6	M6 x 1	○*4	○*4	○*4
	AG01	G1/8	○*4	○*4	—
	AG02	G1/4	—	—	○*4
Filettatura femmina	—	M3 x 0.5	○ (❽ Filettatura di collegamento: A5/A6)	○ (❽ Filettatura di collegamento: A6)	○ (❽ Filettatura di collegamento: A6)
		M5 x 0.8	—	○ (❽ Filettatura di collegamento: A8)	○ (❽ Filettatura di collegamento: A8)
	B5	M5 x 0.8	○*4	○*4	—
	B6	M6 x 1	○*4	○*4	○*4
	B8	M8 x 1.25	—	○*4	○*4
	BG01	G1/8	○*4	○*4	—
	BG02	G1/4	—	—	○*4
	B01	Rc1/8	○*4	○*4	○*4
	N01*3	NPT1/8	○*4	○*4	○*4
	T01*3	NPTF1/8	○*4	○*4	○*4
Raccordo istantaneo	04	Ø 4	●	●	—
	06	Ø 6	●	●	●
	08	Ø 8	—	●	●
Raccordo a resca	N4	Per tubi in nylon da Ø 4*1	□	□	—
	N6	Per tubi in nylon da Ø 6*1	□	□	□
	U4	Per tubi in nylon morbido da Ø 4*2	□	□	—
	U6	Per tubi in nylon morbido da Ø 6*2	□	□	□

*1 Connessioni tubi in nylon *2 Connessioni tubi in nylon morbido/poliuretano
*3 Non compatibile con materiali in acciaio inox *4 Utilizzare la filettatura di collegamento.

❽ Filettatura di collegamento

○: ZP□T/Verticale ●: ZPR/Laterale (Con raccordo istantaneo) △: ZPY/Laterale (Con raccordo a resca)

Tipo	Simbolo	Taglia	Diametro della ventosa [mm]		
			Ø 10, Ø 16	Ø 25	Ø 40
Filettatura maschio*1	A5	M5 x 0.8	○*2●△	—	—
	A6	M6 x 1	○*2●△	○*2●△	○*2●△
	A8	M8 x 1	—	○*2●△	○*2●△
Filettatura femmina	B5	M5 x 0.8	●△	●△	—
	B6	M6 x 1	●△	●△	●△
	B8	M8 x 1.25	—	●△	●△

*1 Il dado di montaggio è consegnato unitamente al prodotto ma non è montato.
*2 ○: ZP□T/La versione verticale è dotata di ingresso del vuoto (filettatura femmina).

Con compensatore di livello

❼ Ingresso del vuoto

○: ZPT/Verticale ●: ZPR/Laterale (Con raccordo istantaneo) △: ZPY/Laterale (Con raccordo a resca)

Tipo	Simbolo	Taglia	Diametro della ventosa [mm]		
			Ø 10, Ø 16	Ø 25	Ø 40
Filettatura femmina	B5	M5 x 0.8	○	○	○
	B01	Rc1/8	—	—	○
	N01	NPT1/8	—	—	○
	T01	NPTF1/8	—	—	○
Raccordo istantaneo	04	Ø 4	○●	○●	—
	06	Ø 6	○●	○●	○●
	08	Ø 8	—	●	○●
Raccordo a resca	N4	Per tubi in nylon da Ø 4*1	□	□	—
	N6	Per tubi in nylon da Ø 6*1	○△	○△	○△
	U4	Per tubi in nylon morbido da Ø 4*2	□	□	—
	U6	Per tubi in nylon morbido da Ø 6*2	○△	○△	○△

*1 Connessioni tubi in nylon
*2 Connessioni tubi in nylon morbido/poliuretano

❽ Filettatura di collegamento

○: ZPT/Verticale ●: ZPR/Laterale (Con raccordo istantaneo) △: ZPY/Laterale (Con raccordo a resca)

Tipo	Simbolo	Taglia	Diametro della ventosa [mm]		
			Ø 10, Ø 16	Ø 25	Ø 40
Filettatura maschio*1	A10	M10 x 1	○●△	○●△	—
	A14	M14 x 1	—	—	○●△

*1 Il dado di montaggio e ○: ZPT/compensatore di livello verticale sono consegnati unitamente al prodotto ma non sono montati.

❾ Anello di bloccaggio

Simbolo	Diametro della ventosa
	Tutte le taglie
—	Con anello di bloccaggio
X19	Senza anello di bloccaggio

Unità anello di bloccaggio

Codice	Diametro della ventosa [mm]
ZP□L1	Ø 10, Ø 16
ZP□L2	Ø 25
ZP□L3	Ø 40

□: —/Ottone S/Acciaio inox

* L'anello di bloccaggio dell'unità ventosa è consegnato unitamente al prodotto ma non è montato.

Dimensioni/Modelli

Unità singola da Ø 10 a Ø 40

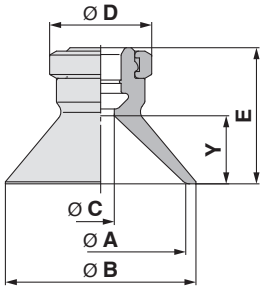

Costruzione pag. 96
Assieme accessorio di montaggio pag. 100

ZP □ 10 D N
❶ ❷ ❸

❶ Materiale dell'anello di bloccaggio

—	Ottone
S	Acciaio inox (acciaio inox 304)

Modello					A	B	C	D	E	Y
	❶ Materiale dell'anello di bloccaggio	❷ Diam. ventosa	Forma	❸ *1 Materiale						
ZP	— / S	10	D	N S U F GN GS	10	12	4	13	15	6
		16			16	18			16	7
		25			25	28		15	20	10
		40			40	43	7	18	29	17

*1 N: NBR, S: gomma siliconica, U: gomma uretanica, F: FKM, GN: NBR conduttivo, GS: gomma siliconica conduttiva

Con adattatore verticale da Ø 10 a Ø 40

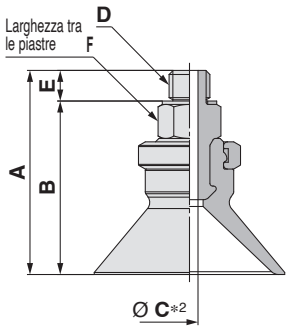

Costruzione pag. 96
Assieme adattatore pag. 100

ZP □ T 10 D N - AS5
❶ ❷ ❸ ❹

❶ Materiale dell'adattatore (anello di bloccaggio)

—	Ottone
S	Acciaio inox (acciaio inox 304)

❹ Ingresso del vuoto (Filettatura maschio)

AS5	M5 x 0.8
AS6	M6 x 1
AG01	G1/8
AG02	G1/4

Modello							A	B	C*2	D	E	F
	❶ Materiale dell'adattatore verticale	Direzione ingresso del vuoto	❷ Diam. ventosa	Forma	❸ *1 Materiale	❹ Ingresso del vuoto						
ZP	— / S	T	10	D	N S U F GN GS	AS5	24	20.5	2.5	M5 x 0.8	3.5	8
			16				25	21.5				
			25				29	25.5				
			10			AS6	25	20.5	2.5	M6 x 1	4.5	8
			16				26	21.5				
			25				30	25.5				
			40				40	35.5				12
			10			AG01	33	27.5	2.5	G1/8	5.5	17
			16				34	28.5				
			25				38	32.5	4			
			40			AG02	49.5	43	7	G1/4	6.5	21

*1 N: NBR, S: gomma siliconica, U: gomma uretanica, F: FKM, GN: NBR conduttivo, GS: gomma siliconica conduttiva
*2 Indica la dimensione minima del foro dell'adattatore o della ventosa

Dimensioni/Modelli

Con adattatore verticale da Ø 10 a Ø 40

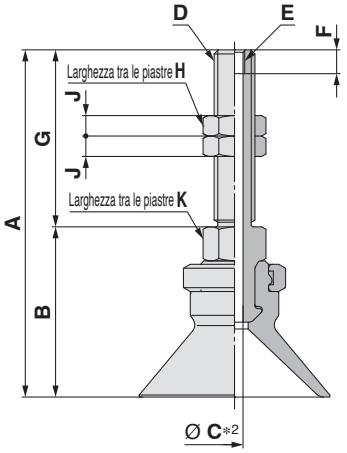

Costruzione pag. 96
Assieme adattatore pag. 100

ZP □ T 10 D N – A5
❶ ❷ ❸ ❹

❶ Materiale dell'adattatore (anello di bloccaggio)

—	Ottone
S	Acciaio inox (acciaio inox 304)

❹ Filettatura di collegamento (Filettatura maschio)

A5	M5 x 0.8 (M3 x 0.5 con filettatura femmina)
A6	M6 x 1 (M3 x 0.5 con filettatura femmina)
A8	M8 x 1 (M5 x 0.8 con filettatura femmina)

Modello							A	B	C*2	D	E	F	G	H	J	K
	❶ Materiale dell'adattatore verticale	Direzione ingresso del vuoto	❷ Diam. ventosa	Forma	❸ Materiale *1	❹ Filettatura di collegamento										
ZP	— S	T	10	D	N S U F GN GS	A5	41	20	2.5	M5 x 0.8	M3 x 0.5	3.5	21	8	4	8
			16				42	21								
			10			A6	46	20	2.5	M6 x 1	M3 x 0.5	3.5	26	8	4	8
			16				47	21								
			25				51	25								
			40				61	35.5								12
			25			A8	46	30	4	M8 x 1	M5 x 0.8	5	16	12	4	12
			40				51	35.5	4.2							

*1 N: NBR, S: gomma siliconica, U: gomma uretanica, F: FKM, GN: NBR conduttivo, GS: gomma siliconica conduttiva
*2 Indica la dimensione minima del foro dell'adattatore o della ventosa

Dimensioni/Modelli

Con adattatore verticale da Ø 10 a Ø 40

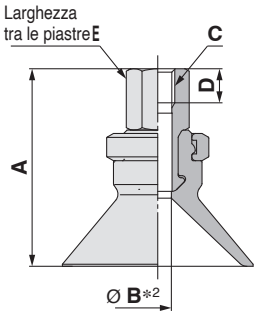

Costruzione pag. 96
Assieme adattatore pag. 100

ZP □ T 10 D N – B5
❶ ❷ ❸ ❹

❶ Materiale dell'adattatore (anello di bloccaggio)

—	Ottone
S	Acciaio inox (acciaio inox 304)

❹ Ingresso del vuoto (Filettatura femmina)

B5	M5 x 0.8
B6	M6 x 1
B8	M8 x 1.25
BG01	G1/8
BG02	G1/4
B01	Rc1/8
N01*1	NPT1/8
T01*1	NPTF1/8

*1 Non compatibile con materiali in acciaio inox

Modello							A	B*2	C	D	E
	❶ Materiale dell'adattatore verticale	Direzione ingresso del vuoto	❷ Diam. ventosa	Forma	❸ Materiale*1	❹ Ingresso del vuoto					
ZP	— S	T	10	D	N S U F GN GS	B5	24	2.5	M5 x 0.8	5	8
			16				25				
			25				29	4			
			10			B6	24	2.5	M6 x 1	6	8
			16				25				
			25				29	4			
			40				42.5	4.9			12
			25			B8	35	3.5	M8 x 1.25	8	12
			40				42.5	6.6			
			10			BG01	30	2.5	G1/8	7.4	14
			16				31				
			25				35	4			
			40			BG02	48.5	7	G1/4	11	17
			10			B01 N01*3 T01*3	30	2.5	Rc1/8 NPT1/8 NPTF1/8	—	12
			16				31				
			25				35	3.5			
			40				42.5	7			

*1 N: NBR, S: gomma siliconica, U: gomma uretanica, F: FKM, GN: NBR conduttivo, GS: gomma siliconica conduttiva
*2 Indica la dimensione minima del foro dell'adattatore o della ventosa
*3 Non compatibile con materiali in acciaio inox

Dimensioni/Modelli

Con adattatore/raccordo istantaneo da Ø **10** a Ø **40**

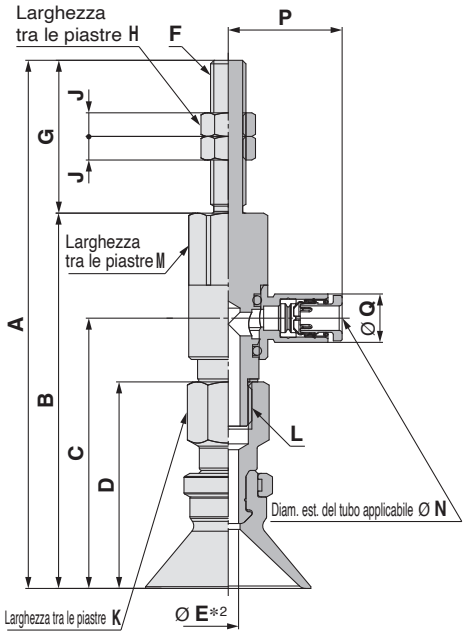

Costruzione pag. 96
Assieme adattatore pag. 101

ZPR 10 D N - 04 - A5
❶ ❷ ❸ ❹

❹ Filettatura di collegamento (Filettatura maschio)

A5	M5 x 0.8
A6	M6 x 1
A8	M8 x 1

Ingresso del vuoto ❸ (Raccordo istantaneo)

04	Ø 4
06	Ø 6
08	Ø 8

Modello							A	B	C	D	*2 E	F	G	H	J	K	L
	Direzione ingresso del vuoto	❶ Diam. ventosa	Forma	❷ Materiale *1	❸ Ingresso del vuoto	❹ Filettatura di collegamento											
ZP	R	10	D	N S U F GN GS	04 06 08	A5	70	49	32.9	24	2.5	M5 x 0.8	21	8	4	8	M5 x 0.8
		16					71	50	33.9	25							
		10				A6	75	49	32.9	24	2.5	M6 x 1	26	8	4	8	M5 x 0.8
		16					76	50	33.9	25							
		25					89.5	63.6	45.8	35	3.5					12	M8 x 1.25
		40					97	71.1	53.3	42.5	4						
		25				A8	79.5	63.6	45.8	35	3.5	M8 x 1	16	12	4	12	M8 x 1.25
		40					87	71.1	53.3	42.5	4						

Dimensioni per ingresso del vuoto

Modello							M	N	P	Q	Dimensione minima del foro della parte di raccordo
	Direzione ingresso del vuoto	❶ Diam. ventosa	Forma	❷ Materiale *1	❸ Ingresso del vuoto	❹ Filettatura di collegamento					
ZP	R	10	D	N S U F GN GS	04	A5	8	4	17.5	8.2	Ø 2.5
		16			06	A6		6	18.3	10.4	Ø 4
		25			04	A6 A8	12	4	19.3	8.2	Ø 3
					06			6	20.5	10.4	Ø 4.5
					08		16	8	23.5	13.2	Ø 6
		40			06		12	6	20.5	10.4	Ø 4.5
					08		16	8	23.5	13.2	Ø 6

*1 N: NBR, S: gomma siliconica, U: gomma uretanica, F: FKM, GN: NBR conduttivo, GS: gomma siliconica conduttiva
*2 Indica la dimensione minima del foro dell'adattatore o della ventosa

Dimensioni/Modelli

Con adattatore/raccordo istantaneo da Ø **10** a Ø **40**

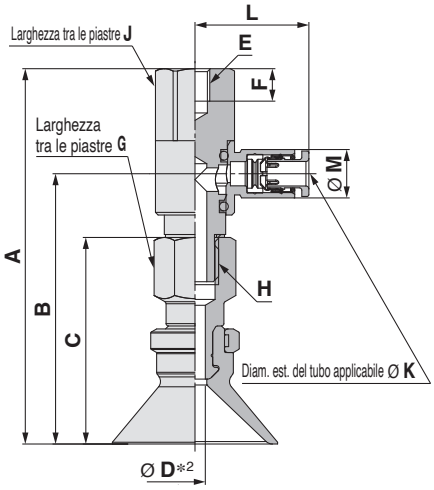

Costruzione	pag. 96
Assieme adattatore	pag. 101

ZPR 10 D N - 04 - B5

❶ ❷ ❸ ❹

❸ Ingresso del vuoto (Raccordo istantaneo)

04	Ø 4
06	Ø 6
08	Ø 8

❹ Filettatura di collegamento (Filettatura femmina)

B5	M5 x 0.8
B6	M6 x 1
B8	M8 x 1.25

Modello							A	B	C	D *2	E	F	G	H
	Direzione ingresso del vuoto	❶ Diam. ventosa	Forma	❷ Materiale *1	❸ Ingresso del vuoto	❹ Filettatura di collegamento								
ZP	R	10	D	N S U F GN GS	04 06 08	B5	49	32.9	24	2.5	M5 x 0.8	5.5	8	M5 x 0.8
		16					50	33.9	25					
		25					63.6	45.8	35	3.5			12	M8 x 1.25
		10				B6	49	32.9	24	2.5	M6 x 1	6.5	8	M5 x 0.8
		16					50	33.9	25					
		25					63.6	45.8	35	3.5			12	M8 x 1.25
		40					71.1	53.3	42.5	4				
		25				B8	63.6	45.8	35	3.5	M8 x 1.25	8.5	12	M8 x 1.25
		40					71.1	53.3	42.5	4				

Dimensioni per ingresso del vuoto

Modello							J	K	L	M	Dimensione minima del foro della parte di raccordo
	Direzione ingresso del vuoto	❶ Diam. ventosa	Forma	❷ Materiale *1	❸ Ingresso del vuoto	❹ Filettatura di collegamento					
ZP	R	10	D	N S U F GN GS	04	B5	8	4	17.5	8.2	Ø 2.5
		16			06	B6		6	18.3	10.4	Ø 4
		25			04	B5	12	4	19.3	8.2	Ø 3
					06	B6		6	20.5	10.4	Ø 4.5
					08	B8	16	8	23.5	13.2	Ø 6
		40			06	B6	12	6	20.5	10.4	Ø 4.5
					08	B8	16	8	23.5	13.2	Ø 6

*1 N: NBR, S: gomma siliconica, U: gomma uretanica, F: FKM, GN: NBR conduttivo, GS: gomma siliconica conduttiva
*2 Indica la dimensione minima del foro dell'adattatore o della ventosa

Dimensioni/Modelli

Con adattatore/raccordo a resca da Ø **10** a Ø **40**

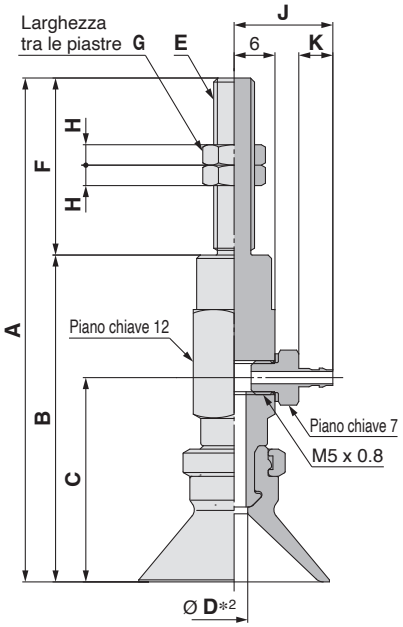

Costruzione pag. 96
Assieme adattatore pag. 102

ZPY 10 D N - N4 - A5
❶ ❷ ❸ ❹

❸ Ingresso del vuoto (Raccordo a resca)

N4	Per tubi in nylon da Ø 4	M-5AN-4
N6	Per tubi in nylon da Ø 6	M-5AN-6
U4	Per tubi in nylon morbido da Ø 4	M-5AU-4
U6	Per tubi in nylon morbido da Ø 6	M-5AU-6

❹ Filettatura di collegamento (Filettatura maschio)

A5	M5 x 0.8
A6	M6 x 1
A8	M8 x 1

Modello							A	B	C	D*2	E	F	G	H
	Direzione ingresso del vuoto	❶ Diam. ventosa	Forma	❷ *1 Materiale	❸ Ingresso del vuoto	❹ Filettatura di collegamento								
ZP	**Y**	**10**	**D**	**N S U F GN GS**	**N4 N6 U4 U6**	**A5**	62	41	25	2.5	M5 x 0.8	21	8	4
		16					63	42	26					
		10				**A6**	67	41	25	2.5	M6 x 1	26	8	4
		16					68	42	26					
		25					74	48	30	3.5				
		40					83	57	39	6				
		25				**A8**	64	48	30	3.5	M8 x 1	16	12	4
		40					73	57	39	6				

Dimensioni per ingresso del vuoto

Modello							J	K	Dimensione minima del foro della parte di raccordo
	Direzione ingresso del vuoto	❶ Diam. ventosa	Forma	❷ *1 Materiale	❸ Ingresso del vuoto	❹ Filettatura di collegamento			
ZP	**Y**	**10 16 25**	**D**	**N S U F GN GS**	**N4 U4**	**A5 A6**	14.5	5	Ø 1.8
					N6 U6		16.5	7	Ø 2.5
		40			**N6 U6**	**A6 A8**	16.5	7	Ø 2.5

*1 N: NBR, S: gomma siliconica, U: gomma uretanica, F: FKM, GN: NBR conduttivo, GS: gomma siliconica conduttiva
*2 Indica la dimensione minima del foro dell'adattatore o della ventosa

Dimensioni/Modelli

Con adattatore/raccordo a resca da Ø **10** a Ø **40**

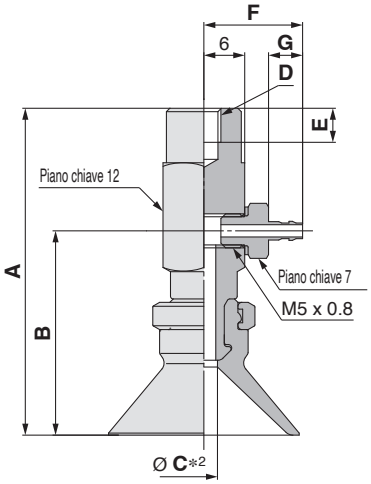

Costruzione pag. 96
Assieme adattatore pag. 102

ZPY 10 D N - N4 - B5
❶ ❷ ❸ ❹

❸ Ingresso del vuoto (Raccordo a resca)

N4	Per tubi in nylon da Ø 4	M-5AN-4
N6	Per tubi in nylon da Ø 6	M-5AN-6
U4	Per tubi in nylon morbido da Ø 4	M-5AU-4
U6	Per tubi in nylon morbido da Ø 6	M-5AU-6

❹ Filettatura di collegamento (Filettatura femmina)

B5	M5 x 0.8
B6	M6 x 1
B8	M8 x 1.25

Modello							A	B	C*2	D	E
	Direzione ingresso del vuoto	❶ Diam. ventosa	Forma	❷ Materiale*1	❸ Ingresso del vuoto	❹ Filettatura di collegamento					
ZP	Y	10	D	N S U F GN GS	N4 N6 U4 U6	B5	41	25	2.5	M5 x 0.8	5
		16					42	26			
		25					48	30	3.5		
		10				B6	41	25	2.5	M6 x 1	6
		16					42	26			
		25					48	30	3.5		
		40					57	39	6		
		25				B8	48	30	3.5	M8 x 1.25	8
		40					57	39	6		

Dimensioni per ingresso del vuoto

Modello							F	G	Dimensione minima del foro della parte di raccordo
	Direzione ingresso del vuoto	❶ Diam. ventosa	Forma	❷ Materiale*1	❸ Ingresso del vuoto	❹ Filettatura di collegamento			
ZP	Y	10 16	D	N S U F GN GS	N4 U4	B4 B5	14.5	5	Ø 1.8
					N6 U6		16.5	7	Ø 2.5
		25			N4 U4	B5 B6 B8	14.5	5	Ø 1.8
					N6 U6		16.5	7	Ø 2.5
		40			N6 U6	B6 B8	16.5	7	Ø 2.5

*1 N: NBR, S: gomma siliconica, U: gomma uretanica, F: FKM, GN: NBR conduttivo, GS: gomma siliconica conduttiva
*2 Indica la dimensione minima del foro dell'adattatore o della ventosa

Dimensioni/Modelli

Con compensatore di livello da Ø **10** a Ø **40**

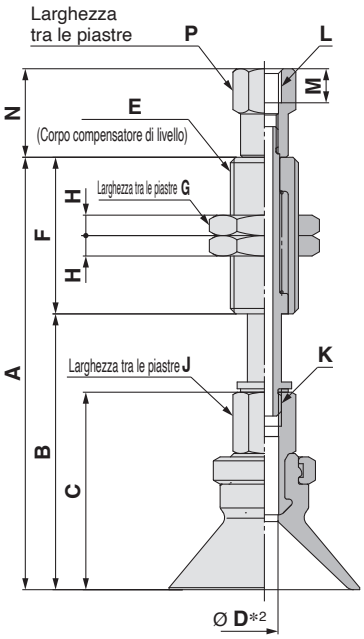

ZPT 10 D N J 10 - B5 - A10
❶ ❷ ❸ ❹ ❺ ❻

❸ Specifiche compensatore di livello

J	Rotante
K	Antirotazione

❻ Filettatura di collegamento (Filettatura maschio)

A10	M10 x 1
A14	M14 x 1

❺ Ingresso del vuoto (Filettatura femmina)

B5	M5 x 0.8
B01	Rc1/8
N01	NPT1/8
T01	NPTF1/8

Modello									A	B	C	D*2	E	F	G	H	J	K
	Direzione ingresso del vuoto	❶ Diam. ventosa	Forma	❷ Materiale *1	❸ Spec. compensatore di livello	❹ Corsa compensatore di livello	❺ Ingresso del vuoto	❻ Filettatura di collegamento										
ZP	T	10	D	N S U F GN GS	J K	10	B5 04 06 N6 U6	A10	58.5	35.5	24	J: 2.5 K: 2	M10 x 1	23	14	3	8	M5 x 0.8
						20			96.5	45.5				51				
						30			106.5	55.5								
						40			142.5	65.5				77				
						50			152.5	75.5								
		16				10			59.5	36.5	25			23				
						20			97.5	46.5				51				
						30			107.5	56.5								
						40			143.5	66.5				77				
						50			153.5	76.5								
		25				10			63.5	40.5	29			23				
						20			101.5	50.5				51				
						30			111.5	60.5								
						40			147.5	70.5				77				
						50			157.5	80.5								
		40				10	B5 B01 N01 T01 06 08 N6 U6	A14	105	55	42.5	4	M14 x 1	50	19	4	12	M8 x 1.25
						20			115	65								
						30			125	75								
						50			170	95				75				

Costruzione pag. 118
Assieme compensatore di livello pag. 103

Dimensioni per ingresso del vuoto: filettatura femmina

Modello									L	M	N	P
	Direzione ingresso del vuoto	❶ Diam. ventosa	Forma	❷ Materiale *1	❸ Spec. compensatore di livello	❹ Corsa compensatore di livello	❺ Ingresso del vuoto	❻ Filettatura di collegamento				
ZP	T	10 16 25	D	N S U F GN GS	J K	10 20 30 40 50	B5	A10	M5 x 0.8	5	13	8
		40				10	B5	A14	M5 x 0.8	4.5	15	10
						20 30 50				5	9	
						10	B01 N01 T01		Rc1/8 NPT1/8 NPTF1/8		16.5	13
						20 30 50					12	

*1 N: NBR, S: gomma siliconica, U: gomma uretanica, F: FKM, GN: NBR conduttivo, GS: gomma siliconica conduttiva
*2 Indica la dimensione minima del foro dell'adattatore o della ventosa

Dimensioni/Modelli

Con compensatore di livello da Ø **10** a Ø **40**

ZPT 10 D N J 10 - 04 - A10
❶ ❷ ❹

Ingresso del vuoto: raccordo istantaneo

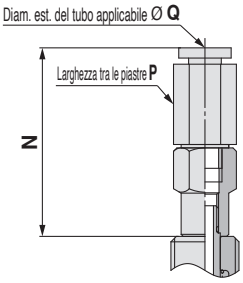

Specifiche compensatore di livello ❸

J	Rotante
K	Antirotazione

❻ Filettatura di collegamento (Filettatura maschio)

A10	M10 x 1
A14	M14 x 1

❺ Ingresso del vuoto

			Diametro della ventosa da Ø 10 a Ø 25	Diametro della ventosa Ø 40
04	Ø 4	Raccordo istantaneo	KQ2H04-M5N	
06	Ø 6		KQ2H06-M5N	KQ2H06-01NS
08	Ø 8			KQ2H08-01NS
N6	Per tubi in nylon da Ø 6	Raccordo a resca		
U6	Per tubi in nylon morbido da Ø 6			

Ingresso del vuoto: raccordo a resca

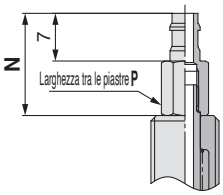

Costruzione pag. 118
Assieme compensatore di livello pag. 103

Dimensioni per ingresso del vuoto: raccordo istantaneo

Modello: Direzione ingresso del vuoto	❶ Diam. ventosa	Forma	❷ Materiale *1	❸ Spec. compensatore di livello	❹ Corsa compensatore di livello	❺ Ingresso del vuoto	❻ Filettatura di collegamento	N	P	Q	Dimensione minima del foro della parte di raccordo
ZP T	10 16 25	D	N S U F GN GS	J K	10 20 30 40 50	04	A10	27.7	8	4	Ø 2.5
						06			10	6	
	40				10	06	A14	31.8	10	6	Ø 4.5
						08		35.9	14	8	Ø 6
					20 30 50	06		19.9	12	6	Ø 3
						08		24.9	14	8	

Dimensioni per ingresso del vuoto: raccordo a resca

Modello: Direzione ingresso del vuoto	❶ Diam. ventosa	Forma	❷ Materiale *1	❸ Spec. compensatore di livello	❹ Corsa compensatore di livello	❺ Ingresso del vuoto	❻ Filettatura di collegamento	N	P	Dimensione minima del foro della parte di raccordo
ZP T	10 16 25	D	N S U F GN GS	J K	10 20 30 40 50	N6	A10	15	6	Ø 2.5
						U6				
	40				10	N6	A14	19	10	
						U6				
					20 30 50	N6		12		
						U6				

*1 N: NBR, S: gomma siliconica, U: gomma uretanica, F: FKM, GN: NBR conduttivo, GS: gomma siliconica conduttiva

Dimensioni/Modelli

Con compensatore di livello/raccordo istantaneo da Ø 10 a Ø 40

ZPR 10 D N J 10 - 04 - A10

❶ ❷ ❸ ❹ ❺ ❻

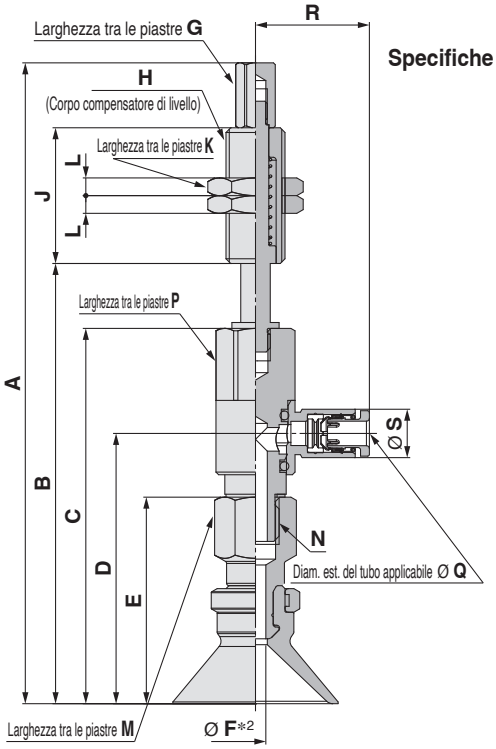

Specifiche compensatore di livello ❸

J	Rotante
K	Antirotazione

❻ Filettatura di collegamento (Filettatura maschio)

A10	M10 x 1
A14	M14 x 1

❺ Ingresso del vuoto (Raccordo istantaneo)

04	Ø 4
06	Ø 6
08	Ø 8

Costruzione pag. 118
Assieme compensatore di livello pag. 104

Modello									A	B	C	D	E	*2 F	G	H	J	K	L	M	N
	Direzione ingresso del vuoto	❶ Diam. ventosa	Forma	❷ *1 Materiale	❸ Spec. compensatore di livello	❹ Corsa compensatore di livello	❺ Ingresso del vuoto	❻ Filettatura di collegamento													
ZP	R	10	D	N S U F GN GS	J K	10	04 06	A10	94	60	49	32.9	24	2.5	6	M10 x 1	23	14	3	8	M5 x 0.8
						20			132	70							51				
						30			142	80											
						40			178	90							77				
						50			188	100											
		16				10			95	61	50	33.9	25				23				
						20			133	71							51				
						30			143	81											
						40			179	91							77				
						50			189	101											
		25				10	04 06 08		108.6	74.6	63.6	45.8	35	3.5			23			12	M8 x 1.25
						20			146.6	84.6							51				
						30			156.6	94.6											
						40			192.6	104.6							77				
						50			202.6	114.6											
		40				10	06 08	A14	151.1	83.1	71.1	53.3	42.5	4	10	M14 x 1	50	19	4	12	M8 x 1.25
						20			148.1	93.1											
						30			158.1	103.1											
						50			203.1	123.1							75				

Dimensioni per ingresso del vuoto

Modello									P	Q	R	S	Dimensione minima del foro della parte di raccordo
	Direzione ingresso del vuoto	❶ Diam. ventosa	Forma	❷ *1 Materiale	❸ Spec. compensatore di livello	❹ Corsa compensatore di livello	❺ Ingresso del vuoto	❻ Filettatura di collegamento					
ZP	R	10 16	D	N S U F GN GS	J K	10 20 30 40 50	04	A10	8	4	17.5	8.2	Ø 2.5
							06			6	18.3	10.4	Ø 4
		25				10 20 30 40 50	04		12	4	19.3	8.2	Ø 3
							06			6	20.5	10.4	Ø 4.5
							08		16	8	23.5	13.2	Ø 6
		40				10 20 30 50	06	A14	12	6	20.5	10.4	Ø 4.5
							08		16	8	23.5	13.2	Ø 6

*1 N: NBR, S: gomma siliconica, U: gomma uretanica, F: FKM, GN: NBR conduttivo, GS: gomma siliconica conduttiva
*2 Indica la dimensione minima del foro dell'adattatore o della ventosa

Dimensioni/Modelli

Con compensatore di livello/raccordo a resca da Ø 10 a Ø 40

ZPY 10 D N J 10 - N4 - A10
❶ ❷ ❹

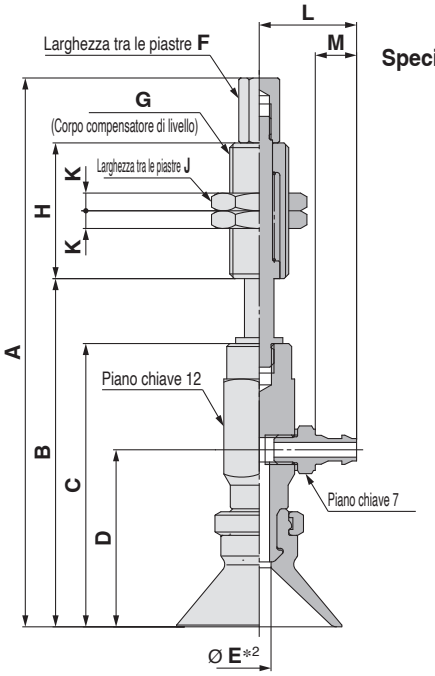

Specifiche compensatore di livello ❸

J	Rotante
K	Antirotazione

❻ Filettatura di collegamento (Filettatura maschio)

A10	M10 x 1
A14	M14 x 1

❺ Ingresso del vuoto (Raccordo a resca)

N4	Per tubi in nylon da Ø 4	M-5AN-4
N6	Per tubi in nylon da Ø 6	M-5AN-6
U4	Per tubi in nylon morbido da Ø 4	M-5AU-4
U6	Per tubi in nylon morbido da Ø 6	M-5AU-6

Costruzione pag. 118
Assieme compensatore di livello pag. 105

Modello									A	B	C	D	E*2	F	G	H	J	K
	Direzione ingresso del vuoto	❶ Diam. ventosa	Forma	❷ Materiale*1	❸ Spec. compensatore di livello	❹ Corsa compensatore di livello	❺ Ingresso del vuoto	❻ Filettatura di collegamento										
ZP	Y	10	D	N S U F GN GS	J K	10	N4 N6 U4 U6	A10	86	52	41	25	2.5	6	M10 x 1	23	14	3
						20			124	62						51		
						30			134	72								
						40			170	82						77		
						50			180	92								
		16				10			87	53	42	26				23		
						20			125	63						51		
						30			135	73								
						40			171	83						77		
						50			181	93								
		25				10			93	59	48	30	3.5	6	M10 x 1	23	14	3
						20			131	69						51		
						30			141	79								
						40			177	89						77		
						50			187	99								
		40				10	N6 U6	A14	137	69	57	39	6	10	M14 x 1	50	19	4
						20			134	79								
						30			144	89								
						50			189	109						75		

Dimensioni per ingresso del vuoto

Modello									L	M	Dimensione minima del foro della parte di raccordo
	Direzione ingresso del vuoto	❶ Diam. ventosa	Forma	❷ Materiale*1	❸ Spec. compensatore di livello	❹ Corsa compensatore di livello	❺ Ingresso del vuoto	❻ Filettatura di collegamento			
ZP	Y	10 16 25	D	N S U F GN GS	J K	10 20 30 40 50	N4 U4	A10	14.5	5	Ø 1.8
							N6 U6		16.5	7	Ø 2.5
		40				10 20 30 50	N6 U6	A14	16.5	7	Ø 2.5

*1 N: NBR, S: gomma siliconica, U: gomma uretanica, F: FKM, GN: NBR conduttivo, GS: gomma siliconica conduttiva
*2 Indica la dimensione minima del foro dell'adattatore o della ventosa

Ventosa *Serie ZP*
Costruzione

Con adattatore verticale	Piana: da Ø 2 a Ø 8	A soffietto: da Ø 6 a Ø 8	Piana sottile/Piana sottile con nervature: da Ø 10 a Ø 16

Direzione ingresso del vuoto **Verticale** Tipo T/ZP□T

ZP□T□-(A5/A6)

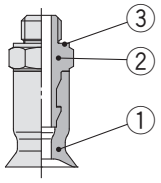

ZP□T□-(B4/B5)

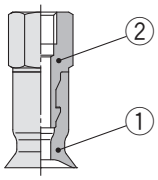

Componenti

N°	Descrizione	Materiale	Nota
1	**Ventosa**	NBR, gomma siliconica, gomma uretanica, FKM, NBR conduttivo, Gomma siliconica conduttiva	Piana Tipo a soffietto Piana sottile Piana sottile con nervature
2	**Adattatore verticale**	Ottone (nichelato per elettrolisi)	**ZPT**
		Acciaio inox	**ZPST**
3	**Guarnizione**	Acciaio inox/NBR	**ZPT**
		Acciaio inox/FKM	**ZPST**

Direzione ingresso del vuoto **Laterale** Tipo R/ZPR

ZPR□-(04/06)-(A5/A6)

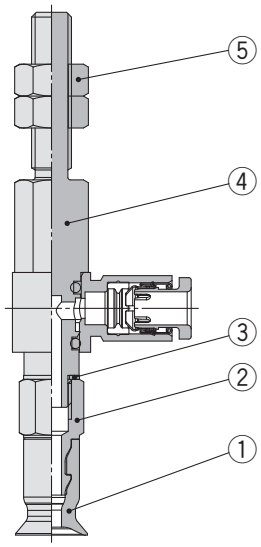

ZPR□-(04/06)-(B4/B5)

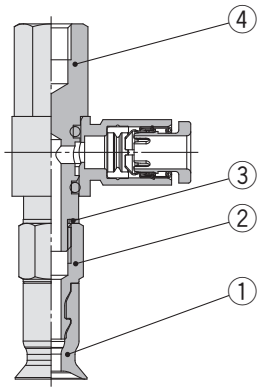

Componenti

N°	Descrizione	Materiale	Nota
1	**Ventosa**	NBR, gomma siliconica, gomma uretanica, FKM, NBR conduttivo, Gomma siliconica conduttiva	Piana Tipo a soffietto Piana sottile Piana sottile con nervature
2	**Adattatore verticale**	Ottone (nichelato per elettrolisi)	
3	**Guarnizione**	Acciaio inox/NBR	
4	**Adattatore verticale (Con raccordo istantaneo)**	Ottone (nichelatura per elettrolisi), PBT, NBR, Acciaio inox, POM	
5	**Dado**	Acciaio laminato (zinco cromato)	M5 x 0.8 M6 x 1

Direzione ingresso del vuoto **Laterale** Tipo Y/ZPY

ZPY□-(N4/N6/U4/U6)-(A5/A6)

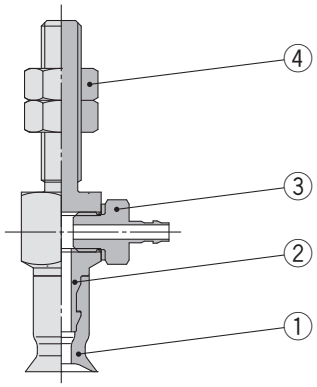

ZPY□-(N4/N6/U4/U6)-(B4/B5)

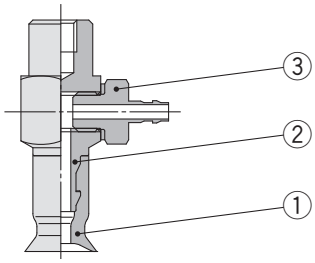

Componenti

N°	Descrizione	Materiale	Nota
1	**Ventosa**	NBR, gomma siliconica, gomma uretanica, FKM, NBR conduttivo, Gomma siliconica conduttiva	Piana Tipo a soffietto Piana sottile Piana sottile con nervature
2	**Adattatore verticale**	Ottone (nichelato per elettrolisi)	
3	**Raccordo a resca**	—	
4	**Dado**	Acciaio laminato (zinco cromato)	M5 x 0.8 M6 x 1

Con compensatore di livello | Piana: da Ø 2 a Ø 8 | A soffietto: da Ø 6 a Ø 8 | Piana sottile/Piana sottile con nervature: da Ø 10 a Ø 16

Direzione ingresso del vuoto Verticale Tipo T/ZPT

ZPT□-(B3/B5)-A8 ZPT□-(04/06)-A8 ZPT□-(N4/U4)-A8

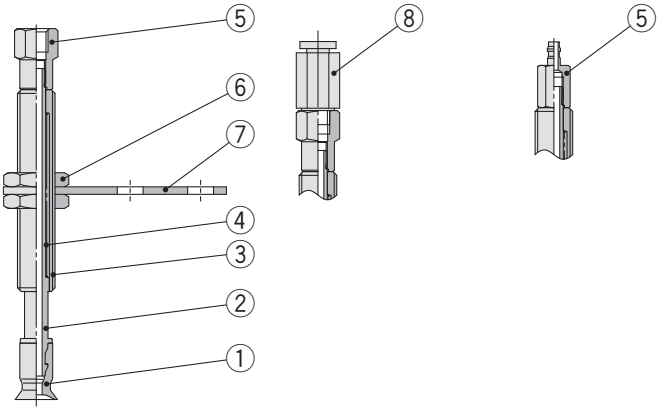

Componenti

N°	Descrizione	Materiale	Nota
1	**Ventosa**	NBR, gomma siliconica, gomma uretanica, FKM, NBR conduttivo, Gomma siliconica conduttiva	Piana Tipo a soffietto Piana sottile Piana sottile con nervature
2	**Stelo pistone**	Acciaio inox	
3	**Corpo compensatore di livello**	Ottone (nichelato per elettrolisi)	
4	**Molla di ritorno**	Acciaio inox	
5	**Adattatore compensatore di livello**	Ottone (nichelato per elettrolisi)	
6	**Dado**	Acciaio al carbonio (zinco cromato)	M8 x 1
7	**Piastra compensatore di livello**	Acciaio (cromatura trivalente)	
8	**Raccordo**	—	

Direzione ingresso del vuoto Laterale Tipo R/ZPR

ZPR□-(04/06)-A8

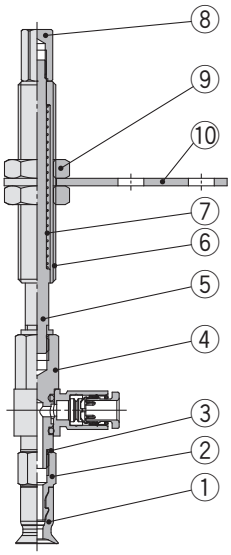

Componenti

N°	Descrizione	Materiale	Nota
1	**Ventosa**	NBR, gomma siliconica, gomma uretanica, FKM, NBR conduttivo, Gomma siliconica conduttiva	Piana Tipo a soffietto Piana sottile Piana sottile con nervature
2	**Adattatore verticale**	Ottone (nichelato per elettrolisi)	
3	**Guarnizione**	Acciaio inox 304/NBR	
4	**Adattatore verticale (Con raccordo istantaneo)**	Ottone (nichelatura per elettrolisi), PBT, NBR, Acciaio inox, POM	
5	**Stelo pistone**	Acciaio inox	
6	**Corpo compensatore di livello**	Ottone (nichelato per elettrolisi)	
7	**Molla di ritorno**	Acciaio inox	
8	**Adattatore compensatore di livello**	Ottone (nichelato per elettrolisi)	
9	**Dado**	Acciaio al carbonio (zinco cromato)	M8 x 1
10	**Piastra compensatore di livello**	Acciaio (cromatura trivalente)	

Direzione ingresso del vuoto Laterale Tipo Y/ZPY

ZPY□-(N4/N6/U4/U6)-A8

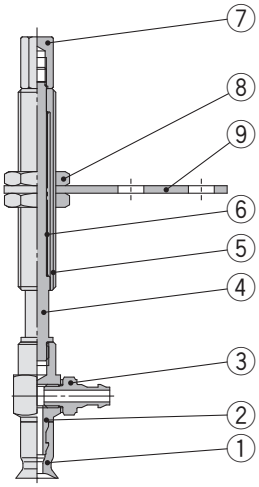

Componenti

N°	Descrizione	Materiale	Nota
1	**Ventosa**	NBR, gomma siliconica, gomma uretanica, FKM, NBR conduttivo, Gomma siliconica conduttiva	Piana Tipo a soffietto Piana sottile Piana sottile con nervature
2	**Adattatore verticale**	Ottone (nichelato per elettrolisi)	
3	**Raccordo a resca**	—	
4	**Stelo pistone**	Acciaio inox	
5	**Corpo compensatore di livello**	Ottone (nichelato per elettrolisi)	
6	**Molla di ritorno**	Acciaio inox	
7	**Adattatore compensatore di livello**	Ottone (nichelato per elettrolisi)	
8	**Dado**	Acciaio al carbonio (zinco cromato)	M8 x 1
9	**Piastra compensatore di livello**	Acciaio (cromatura trivalente)	

Con adattatore verticale | Piana: da Ø 10 a Ø 50 | Piana con nervature: da Ø 10 a Ø 50 | A soffietto: da Ø 10 a Ø 50 | Conica: da Ø 10 a Ø 40

Direzione ingresso del vuoto Verticale Tipo T/ZP□T

ZP□T□-(A5/A6/A8)

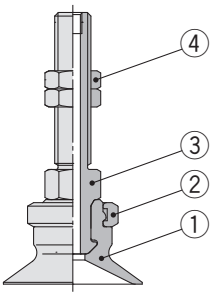

ZP□T□-(AS5/AS6)

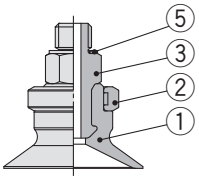

ZP□T□-(AG01/AG02)

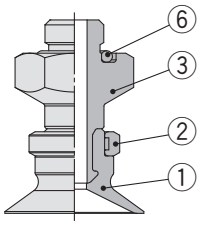

ZP□T□-(B5/B6/B8/BG01/BG02/B01/N01/T01)

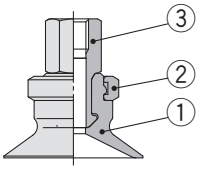

Componenti

N°	Descrizione	Materiale	Nota	
1	**Ventosa**	NBR, gomma siliconica, gomma uretanica, FKM, NBR conduttivo, Gomma siliconica conduttiva	Piana Piana con nervature Tipo a soffietto Conica	
2	**Anello di bloccaggio**	Ottone (nichelato per elettrolisi)	**ZPT**	
		Acciaio inox	**ZPST**	
3	**Adattatore verticale**	Ottone (nichelato per elettrolisi)	**ZPT**	
		Acciaio inox	**ZPST**	
4	**Dado**	Acciaio laminato (zinco cromato)	M5 x 0.8 M6 x 1	**ZPT**
		Acciaio al carbonio (zinco cromato)	M8 x 1	
		Acciaio inox	**ZPST**	
5	**Guarnizione**	Acciaio inox/NBR	**ZPT**	
		Acciaio inox/FKM	**ZPST**	
6	**O-ring**	Gomma siliconica (Blu)		

Direzione ingresso del vuoto Laterale Tipo R/ZPR

ZPR□-(04/06/08)-(A5/A6/A8)

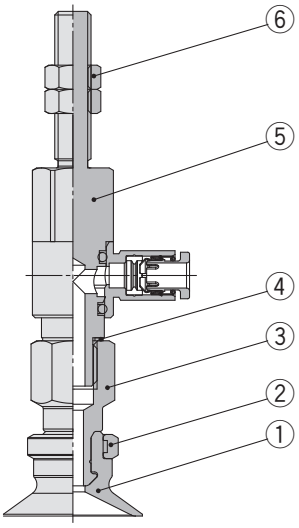

ZPR□-(04/06/08)-(B5/B6/B8)

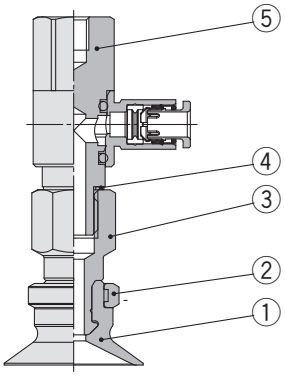

Componenti

N°	Descrizione	Materiale	Nota
1	**Ventosa**	NBR, gomma siliconica, gomma uretanica, FKM, NBR conduttivo, Gomma siliconica conduttiva	Piana Piana con nervature Tipo a soffietto Conica
2	**Anello di bloccaggio**	Ottone (nichelato per elettrolisi)	
3	**Adattatore verticale**	Ottone (nichelato per elettrolisi)	
4	**Guarnizione**	Acciaio inox 304/NBR	
5	**Adattatore verticale (Con raccordo istantaneo)**	Ottone (Nichelato per elettrolisi), PBT, NBR, Acciaio inox, POM	
6	**Dado**	Acciaio laminato (zinco cromato)	M5 x 0.8 M6 x 1
		Acciaio al carbonio (zinco cromato)	M8 x 1

Direzione ingresso del vuoto Laterale Tipo Y/ZPY

ZPY□-(N4/N6/U4/U6)-(A5/A6/A8)

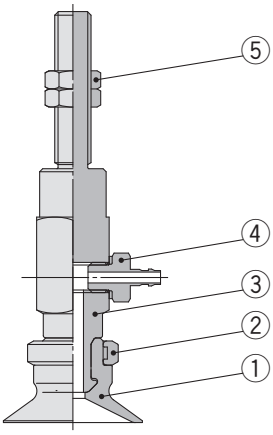

ZPY□-(N4/N6/U4/U6)-(B5/B6/B8)

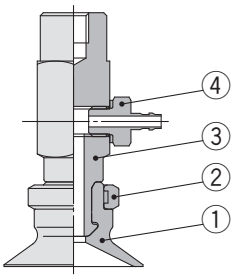

Componenti

N°	Descrizione	Materiale	Nota
1	**Ventosa**	NBR, gomma siliconica, gomma uretanica, FKM, NBR conduttivo, Gomma siliconica conduttiva	Piana Piana con nervature Tipo a soffietto Conica
2	**Anello di bloccaggio**	Ottone (nichelato per elettrolisi)	
3	**Adattatore verticale**	Ottone (nichelato per elettrolisi)	
4	**Raccordo a resca**	—	
5	**Dado**	Acciaio laminato (zinco cromato)	M5 x 0.8 M6 x 1
		Acciaio al carbonio (zinco cromato)	M8 x 1

Con compensatore di livello	Piana: da Ø 10 a Ø 50	Piana con nervature: da Ø 10 a Ø 50	A soffietto: da Ø 10 a Ø 50	Conica: da Ø 10 a Ø 40

Direzione ingresso del vuoto Verticale Tipo T/ZPT

ZPT□-(B5/B01/N01/T01)-(A10/A14)

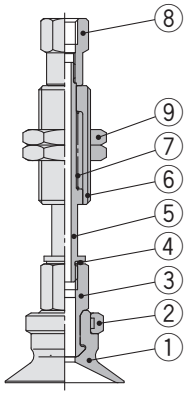

ZPT□-(04/06/08)-(A10/A14)

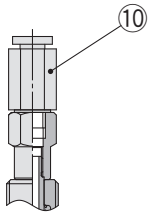

ZPT□-(N6/U6)-(A10/A14)

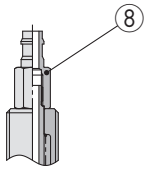

Componenti

N°	Descrizione	Materiale	Nota
1	**Ventosa**	NBR, gomma siliconica, gomma uretanica, FKM, NBR conduttivo, Gomma siliconica conduttiva	Piana Piana con nervature Tipo a soffietto Conica
2	**Anello di bloccaggio**	Ottone (nichelato per elettrolisi)	
3	**Adattatore verticale**	Ottone (nichelato per elettrolisi)	
4	**Guarnizione**	Acciaio inox/NBR	
5	**Stelo pistone**	Acciaio inox	
6	**Corpo compensatore di livello**	Ottone (nichelato per elettrolisi)	
7	**Molla di ritorno**	Acciaio inox	
8	**Adattatore compensatore di livello**	Ottone (nichelato per elettrolisi)	
9	**Dado**	Acciaio (zinco cromato)	M10 x 1 M14 x 1
10	**Raccordo**	—	

Direzione ingresso del vuoto Laterale Tipo R/ZPR

ZPR□-(04/06/08)-(A10/A14)

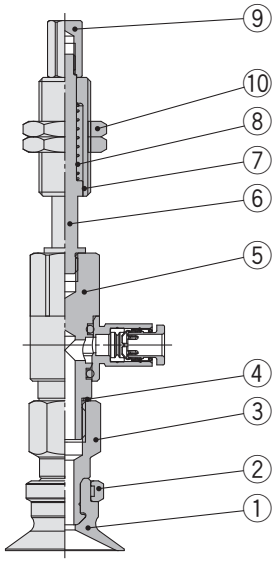

Componenti

N°	Descrizione	Materiale	Nota
1	**Ventosa**	NBR, gomma siliconica, gomma uretanica, FKM, NBR conduttivo, Gomma siliconica conduttiva	Piana Piana con nervature Tipo a soffietto Conica
2	**Anello di bloccaggio**	Ottone (nichelato per elettrolisi)	
3	**Adattatore verticale**	Ottone (nichelato per elettrolisi)	
4	**Guarnizione**	Acciaio inox/NBR	
5	**Adattatore verticale** (Con raccordo istantaneo)	Ottone (Nichelato per elettrolisi), PBT, NBR, Acciaio inox, POM	
6	**Stelo pistone**	Acciaio inox	
7	**Corpo compensatore di livello**	Ottone (nichelato per elettrolisi)	
8	**Molla di ritorno**	Acciaio inox	
9	**Adattatore compensatore di livello**	Ottone (nichelato per elettrolisi)	
10	**Dado**	Acciaio (zinco cromato)	M10 x 1 M14 x 1

Direzione ingresso del vuoto Laterale Tipo Y/ZPY

ZPY□-(N4/N6/U4/U6)-(A10/A14)

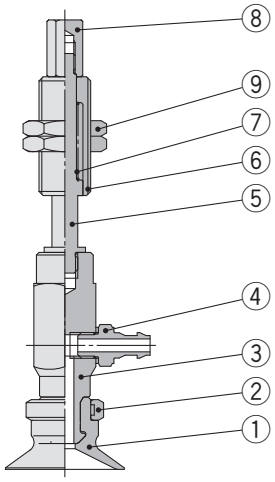

Componenti

N°	Descrizione	Materiale	Nota
1	**Ventosa**	NBR, gomma siliconica, gomma uretanica, FKM, NBR conduttivo, Gomma siliconica conduttiva	Piana Piana con nervature Tipo a soffietto Conica
2	**Anello di bloccaggio**	Ottone (nichelato per elettrolisi)	
3	**Adattatore verticale**	Ottone (nichelato per elettrolisi)	
4	**Raccordo a resca**	—	
5	**Stelo pistone**	Acciaio inox	
6	**Corpo compensatore di livello**	Ottone (nichelato per elettrolisi)	
7	**Molla di ritorno**	Acciaio inox	
8	**Adattatore compensatore di livello**	Ottone (nichelato per elettrolisi)	
9	**Dado**	Acciaio (zinco cromato)	M10 x 1 M14 x 1

Costruzione

Con adattatore verticale | Piana: da Ø 10 a Ø 50

Direzione ingresso del vuoto Verticale Tipo T/ZPT□F

ZPT□F□-B5-(A8/A10/A14) **ZPT□F□-(B5/B8/B01/N01/T01)**

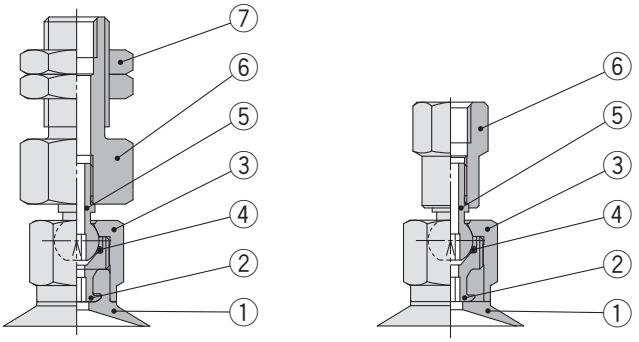

da Ø 10 a Ø 32

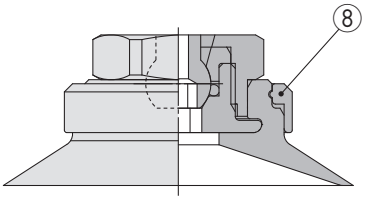

Ø 40, Ø 50

Componenti

N°	Descrizione	Materiale	Nota
1	**Ventosa**	NBR, gomma siliconica, gomma uretanica, FKM, NBR conduttivo, Gomma siliconica conduttiva	Piana
2	**Adattatore verticale**	Ottone (nichelato per elettrolisi)	
3	**Copertura albero**	Acciaio inox	
4	**O-ring**	FKM	
5	**Albero**	Acciaio inox	
6	**Adattatore albero**	Ottone (nichelato per elettrolisi)	
7	**Dado**	Acciaio al carbonio (zinco cromato)	M8 x 1
		Acciaio (zinco cromato)	M10 x 1 M14 x 1
8	**Anello di bloccaggio**	Alluminio (anodizzato trasparente)	Diametro della ventosa: Ø 40, Ø 50

Direzione ingresso del vuoto Laterale Tipo R/ZPR□F

ZPR□F□-(04/06/08)-(B5/B8)

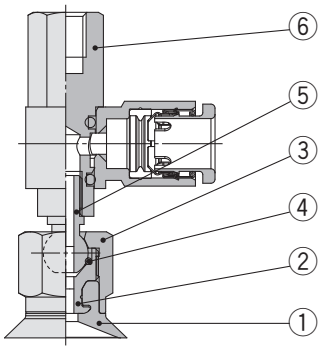

da Ø 10 a Ø 32

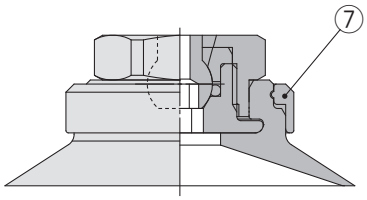

Ø 40, Ø 50

Componenti

N°	Descrizione	Materiale	Nota
1	**Ventosa**	NBR, gomma siliconica, gomma uretanica, FKM, NBR conduttivo, Gomma siliconica conduttiva	Piana
2	**Adattatore verticale**	Ottone (nichelato per elettrolisi)	
3	**Copertura albero**	Acciaio inox	
4	**O-ring**	FKM	
5	**Albero**	Acciaio inox	
6	**Adattatore albero (Con raccordo istantaneo)**	Ottone (nichelatura per elettrolisi), PBT, NBR, Acciaio inox, POM	
7	**Anello di bloccaggio**	Alluminio (anodizzato trasparente)	Diametro della ventosa: Ø 40, Ø 50

Con compensatore di livello | Piana: da Ø 10 a Ø 50

Direzione ingresso del vuoto Verticale Tipo T/ZPT□F

ZPT□F□-(B5/B01/N01/T01)-(A10/A14) **ZPT□F□-(04/06/08)-(A10/A14)**

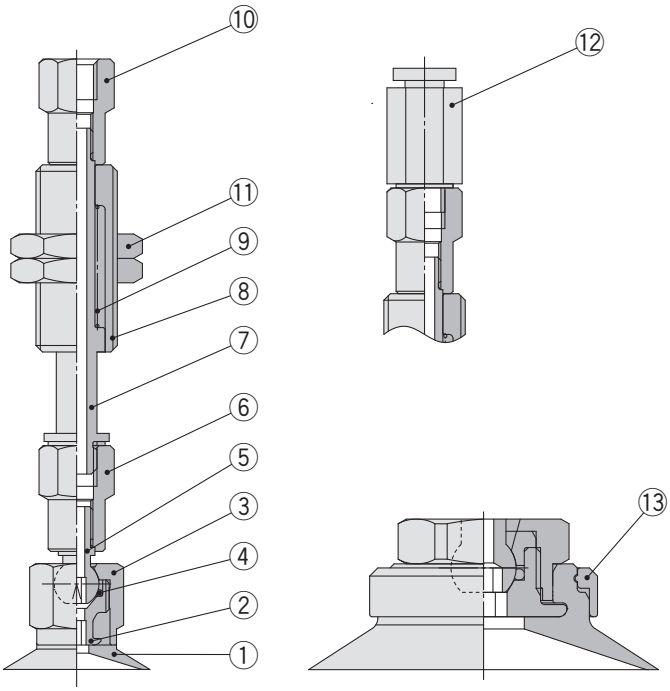

da Ø 10 a Ø 32 **Ø 40, Ø 50**

Componenti

N°	Descrizione	Materiale	Nota
1	**Ventosa**	NBR, gomma siliconica, gomma uretanica, FKM, NBR conduttivo, Gomma siliconica conduttiva	Piana
2	**Adattatore verticale**	Ottone (nichelato per elettrolisi)	
3	**Copertura albero**	Acciaio inox	
4	**O-ring**	FKM	
5	**Albero**	Acciaio inox	
6	**Adattatore albero**	Ottone (nichelato per elettrolisi)	
7	**Stelo pistone**	Acciaio inox	
8	**Corpo compensatore di livello**	Ottone (nichelato per elettrolisi)	
9	**Molla di ritorno**	Acciaio inox	
10	**Adattatore compensatore di livello**	Ottone (nichelato per elettrolisi)	
11	**Dado**	Acciaio (zinco cromato)	M10 x 1 M14 x 1
12	**Raccordo**	—	
13	**Anello di bloccaggio**	Alluminio (anodizzato trasparente)	Diametro della ventosa: Ø 40, Ø 50

Direzione ingresso del vuoto Laterale Tipo R/ZPR□F

ZPR□F□-(04/06/08)-(A10/A14)

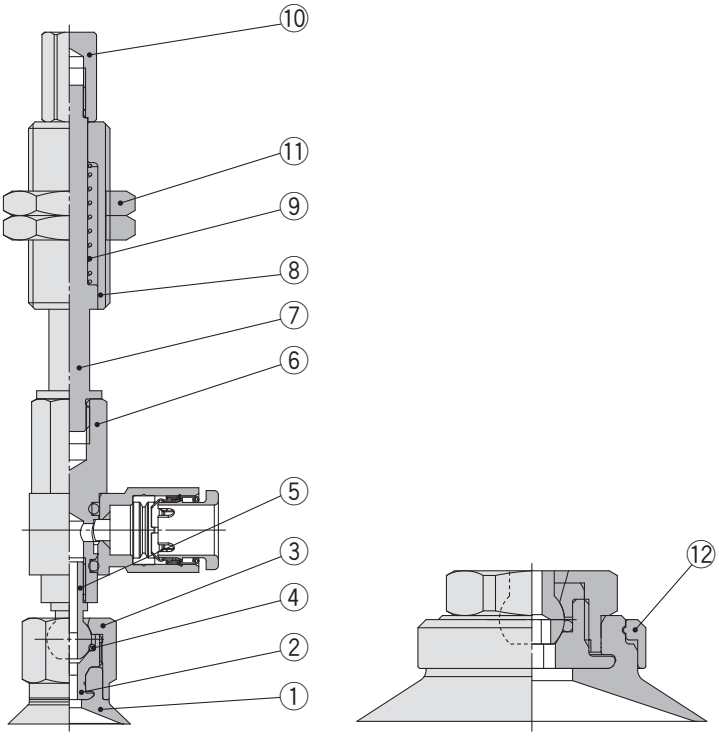

da Ø 10 a Ø 32 **Ø 40, Ø 50**

Componenti

N°	Descrizione	Materiale	Nota
1	**Ventosa**	NBR, gomma siliconica, gomma uretanica, FKM, NBR conduttivo, Gomma siliconica conduttiva	Piana
2	**Adattatore verticale**	Ottone (nichelato per elettrolisi)	
3	**Copertura albero**	Acciaio inox	
4	**O-ring**	FKM	
5	**Albero**	Acciaio inox	
6	**Adattatore albero** (Con raccordo istantaneo)	Ottone (nichelatura per elettrolisi), PBT, NBR, Acciaio inox, POM	
7	**Stelo pistone**	Acciaio inox	
8	**Corpo compensatore di livello**	Ottone (nichelato per elettrolisi)	
9	**Molla di ritorno**	Acciaio inox	
10	**Adattatore compensatore di livello**	Ottone (nichelato per elettrolisi)	
11	**Dado**	Acciaio (zinco cromato)	M10 x 1 M14 x 1
12	**Anello di bloccaggio**	Alluminio (anodizzato trasparente)	Diametro della ventosa: Ø 40, Ø 50

Assieme accessorio di montaggio

Assieme adattatore: direzione di ingresso del vuoto **Verticale** Tipo T/ZPT

Codice prodotto

ZPT ① ② □ - ③

- ① Diametro della ventosa
- ② Forma della ventosa
- □ Materiale della ventosa
- ③ Ingresso del vuoto (filettatura maschio/femmina)

Componenti

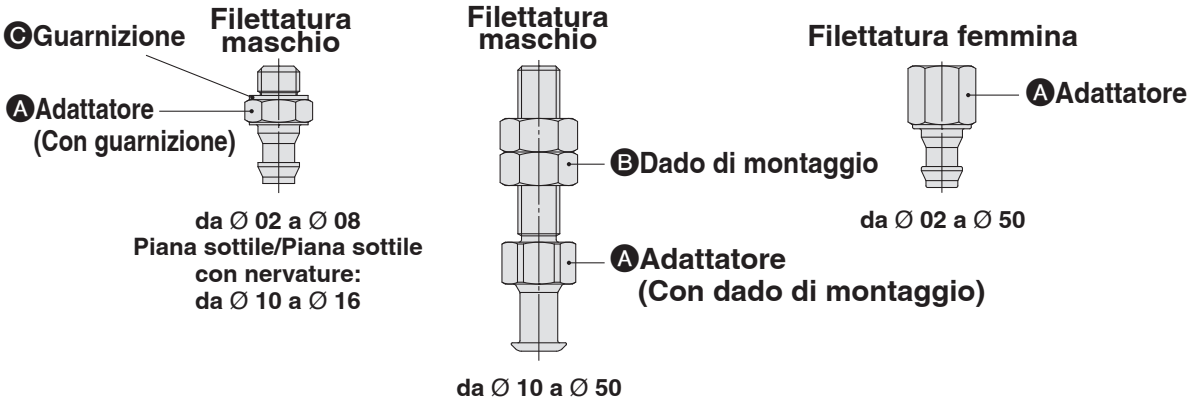

		Simbolo	① Simbolo diametro ventosa														
			02	04	06	08	10	13	16	10	13	16	20	25	32	40	50
② Forma della ventosa	Piana	U	●	●	●	●	–	–	–	●	●	●	●	●	●	●	●
	Piana con nervature	C	–	–	–	–	–	–	–	●	●	●	●	●	●	●	●
	Tipo a soffietto	B	–	–	●	●	–	–	–	●	●	●	●	●	●	●	●
	Piana sottile	UT	–	–	–	–	●	●	●	–	–	–	–	–	–	–	–
	Piana sottile con nervature	CT	–	–	–	–	●	●	●	–	–	–	–	–	–	–	–
	Conica	D	–	–	–	–	–	–	–	●	–	●	–	●	–	●	–
Ⓐ Adattatore ③ Ingresso del vuoto – Filettatura maschio	M5 x 0.8	A5	ZPT1-A5							ZPT2-A5			–			–	
	M6 x 1	A6	ZPT1-A6							ZPT2-A6			ZPT3-A6			ZPT4-A6	
	M8 x 1	A8	–							–			ZPT3-A8			ZPT4-A8	
Ⓐ Adattatore ③ Ingresso del vuoto – Filettatura femmina	M4 x 0.7	B4	ZPT1-B4							–			–			–	
	M5 x 0.8	B5	ZPT1-B5							ZPT2-B5			ZPT3-B5			–	
	M6 x 1	B6	–							ZPT2-B6			ZPT3-B6			ZPT4-B6	
	M8 x 1.25	B8	–							–			ZPT3-B8			ZPT4-B8	
	Rc1/8	B01	–							ZPT2-B01			ZPT3-B01			ZPT4-B01	
	NPT1/8	N01	–							ZPT2-N01			ZPT3-N01			ZPT4-N01	
	NPTF1/8	T01	–							ZPT2-T01			ZPT3-T01			ZPT4-T01	
Ⓑ Dado di montaggio (Unità singola)	M5 x 0.8		–							NTJ-015A			–			–	
	M6 x 1		–							ZPNA-M6			ZPNA-M6			ZPNA-M6	
	M8 x 1		–							–			ZPNA-M8			ZPNA-M8	
Ⓒ Guarnizione (Unità singola)	Per M5 x 0.8		M-5G2							–			–			–	
	Per M6 x 1		M-6G							–			–			–	

Assieme adattatore: con raccordo istantaneo, Direzione ingresso del vuoto Laterale Tipo R/ZPR

Codice prodotto

ZPR ① ② □ - ③ - ④

- ① Diametro della ventosa
- ② Forma della ventosa
- □ Materiale della ventosa
- ③ Ingresso del vuoto (raccordo istantaneo)
- ④ Filettatura di collegamento (Filettatura maschio/femmina)

Componenti

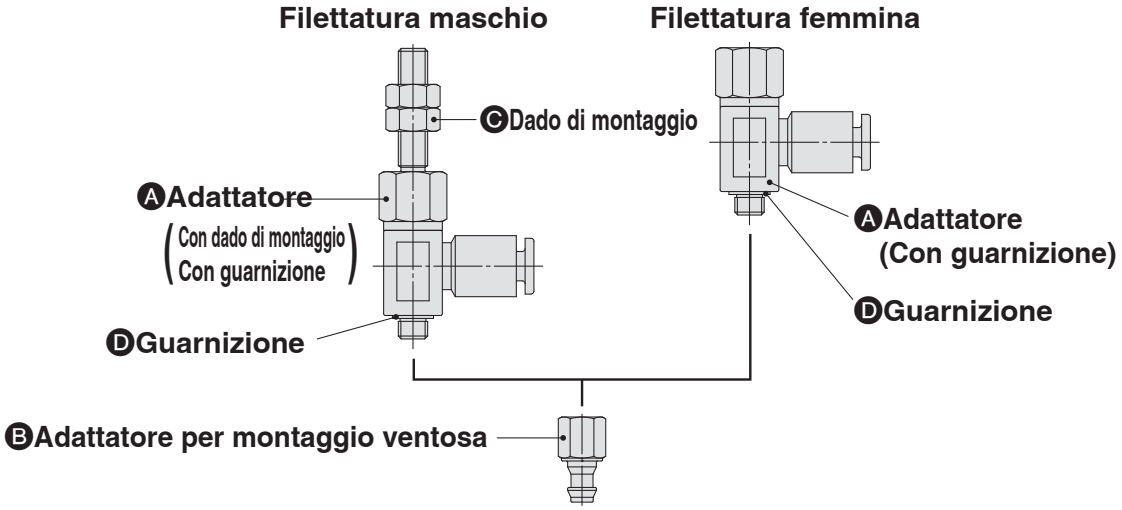

			Simbolo	①Simbolo diametro ventosa														
				02	04	06	08	10	13	16	10	13	16	20	25	32	40	50
②Forma ventosa		Piana	U	●	●	●	●	–	–	–	●	●	●	●	●	●	●	●
		Piana con nervature	C	–	–	–	–	–	–	–	●	●	●	●	●	●	●	●
		Tipo a soffietto	B	–	–	●	●	–	–	–	●	●	●	●	●	●	●	●
		Piana sottile	UT	–	–	–	–	●	●	●	–	–	–	–	–	–	–	–
		Piana sottile con nervature	CT	–	–	–	–	●	●	●	–	–	–	–	–	–	–	–
		Conica	D	–	–	–	–	–	–	–	●	–	●	–	●	–	●	–
AAdattatore	③Ingresso del vuoto (raccordo istantaneo) Ø 4 04	④Filettatura di collegamento: Filettatura maschio M5 x 0.8	A5	ZPRS-04-A5							ZPRS-04-A5			–			–	
		M6 x 1	A6	ZPRS-04-A6							ZPRS-04-A6			ZPRL-04-A6			–	
		M8 x 1	A8	–							–			ZPRL-04-A8			–	
		Filettatura femmina M4 x 0.7	B4	ZPRS-04-B4							–			–			–	
		M5 x 0.8	B5	ZPRS-04-B5							ZPRS-04-B5			ZPRL-04-B5			–	
		M6 x 1	B6	–							ZPRS-04-B6			ZPRL-04-B6			–	
		M8 x 1.25	B8	–							–			ZPRL-04-B8			–	
	Ø 6 06	Filettatura maschio M5 x 0.8	A5	ZPRS-06-A5							ZPRS-06-A5			–			–	
		M6 x 1	A6	ZPRS-06-A6							ZPRS-06-A6			ZPRL-06-A6			ZPRL-06-A6	
		M8 x 1	A8	–							–			ZPRL-06-A8			ZPRL-06-A8	
		Filettatura femmina M4 x 0.7	B4	ZPRS-06-B4							–			–			–	
		M5 x 0.8	B5	ZPRS-06-B5							ZPRS-06-B5			ZPRL-06-B5			–	
		M6 x 1	B6	–							ZPRS-06-B6			ZPRL-06-B6			ZPRL-06-B6	
		M8 x 1.25	B8	–							–			ZPRL-06-B8			ZPRL-06-B8	
	Ø 8 08	Filettatura maschio M6 x 1	A6	–							–			ZPRL-08-A6			ZPRL-08-A6	
		M8 x 1	A8	–							–			ZPRL-08-A8			ZPRL-08-A8	
		Filettatura femmina M5 x 0.8	B5	–							–			ZPRL-08-B5			–	
		M6 x 1	B6	–							–			ZPRL-08-B6			ZPRL-08-B6	
		M8 x 1.25	B8	–							–			ZPRL-08-B8			ZPRL-08-B8	
BAdattatore per montaggio ventosa				ZPT1-B5							ZPT2-B5			ZPT3-B8			ZPT4-B8	
CDado di montaggio (Unità singola)		M5 x 0.8		NTJ-015A							NTJ-015A			–			–	
		M6 x 1		ZPNA-M6							ZPNA-M6			ZPNA-M6			ZPNA-M6	
		M8 x 1		–							–			ZPNA-M8			ZPNA-M8	
DGuarnizione (Unità singola)				M-5G2							M-5G2			ZP-8G2			ZP-8G2	

Assieme adattatore: con raccordo a resca, direzione di ingresso del vuoto Laterale Tipo Y/ZPY

Codice prodotto

ZPY ① ② □ - ③ - ④

- ① Diametro della ventosa
- ② Forma della ventosa
- □ Materiale della ventosa
- ③ Ingresso del vuoto (raccordo a resca)
- ④ Filettatura di collegamento (Filettatura maschio/femmina)

Componenti

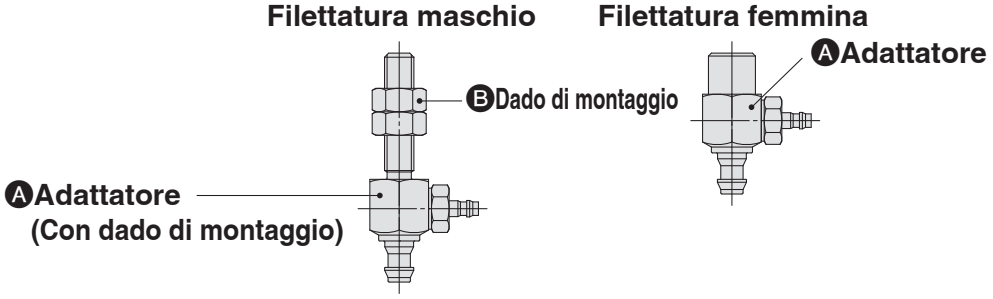

				Simbolo	① Simbolo diametro ventosa														
					02	04	06	08	10	13	16	10	13	16	20	25	32	40	50
② Forma ventosa				Piana	U	●	●	●	●	—	—	—	●	●	●	●	●	●	●	●
				Piana con nervature	C	—	—	—	—	—	—	—	●	●	●	●	●	●	●	●
				Tipo a soffietto	B	—	—	●	●	—	—	—	●	●	●	●	●	●	●	●
				Piana sottile	UT	—	—	—	—	●	●	●	—	—	—	—	—	—	—	—
				Piana sottile con nervature	CT	—	—	—	—	●	●	●	—	—	—	—	—	—	—	—
				Conica	D	—	—	—	—	—	—	—	●	—	●	—	●	—	●	—
Ⓐ Adattatore	③ Ingresso del vuoto (raccordo a resca)	Per tubi in nylon	Ø 4	N4	④ Filettatura di collegamento: Filettatura maschio	M5 x 0.8	A5	ZPY1-N4-A5					ZPY2-N4-A5		—			—	
						M6 x 1	A6	ZPY1-N4-A6					ZPY2-N4-A6		ZPY3-N4-A6			—	
						M8 x 1	A8	—					—		ZPY3-N4-A8			—	
					Filettatura femmina	M4 x 0.7	B4	ZPY1-N4-B4					—		—			—	
						M5 x 0.8	B5	ZPY1-N4-B5					ZPY2-N4-B5		ZPY3-N4-B5			—	
						M6 x 1	B6	—					ZPY2-N4-B6		ZPY3-N4-B6			—	
						M8 x 1.25	B8	—					—		ZPY3-N4-B8			—	
			Ø 6	N6	Filettatura maschio	M5 x 0.8	A5	ZPY1-N6-A5					ZPY2-N6-A5		—			—	
						M6 x 1	A6	ZPY1-N6-A6					ZPY2-N6-A6		ZPY3-N6-A6			ZPY4-N6-A6	
						M8 x 1	A8	—					—		ZPY3-N6-A8			ZPY4-N6-A8	
					Filettatura femmina	M4 x 0.7	B4	ZPY1-N6-B4					—		—			—	
						M5 x 0.8	B5	ZPY1-N6-B5					ZPY2-N6-B5		ZPY3-N6-B5			—	
						M6 x 1	B6	—					ZPY2-N6-B6		ZPY3-N6-B6			ZPY4-N6-B6	
						M8 x 1.25	B8	—					—		ZPY3-N6-B8			ZPY4-N6-B8	
		Per tubi morbidi	Ø 4	U4	Filettatura maschio	M5 x 0.8	A5	ZPY1-U4-A5					ZPY2-U4-A5		—			—	
						M6 x 1	A6	ZPY1-U4-A6					ZPY2-U4-A6		ZPY3-U4-A6			—	
						M8 x 1	A8	—					—		ZPY3-U4-A8			—	
					Filettatura femmina	M4 x 0.7	B4	ZPY1-U4-B4					—		—			—	
						M5 x 0.8	B5	ZPY1-U4-B5					ZPY2-U4-B5		ZPY3-U4-B5			—	
						M6 x 1	B6	—					ZPY2-U4-B6		ZPY3-U4-B6			—	
						M8 x 1.25	B8	—					—		ZPY3-U4-B8			—	
			Ø 6	U6	Filettatura maschio	M5 x 0.8	A5	ZPY1-U6-A5					ZPY2-U6-A5		—			—	
						M6 x 1	A6	ZPY1-U6-A6					ZPY2-U6-A6		ZPY3-U6-A6			ZPY4-U6-A6	
						M8 x 1	A8	—					—		ZPY3-U6-A8			ZPY4-U6-A8	
					Filettatura femmina	M4 x 0.7	B4	ZPY1-U6-B4					—		—			—	
						M5 x 0.8	B5	ZPY1-U6-B5					ZPY2-U6-B5		ZPY3-U6-B5			—	
						M6 x 1	B6	—					ZPY2-U6-B6		ZPY3-U6-B6			ZPY4-U6-B6	
						M8 x 1.25	B8	—					—		ZPY3-U6-B8			ZPY4-U6-B8	
Ⓑ Dado di montaggio (Unità singola)						M5 x 0.8		NTJ-015A					—		—			—	
						M6 x 1		ZPNA-M6					ZPNA-M6		ZPNA-M6			ZPNA-M6	
						M8 x 1		—					—		ZPNA-M8			ZPNA-M8	

Assieme compensatore di livello: direzione di ingresso del vuoto **Verticale** Tipo T/ZPT

Codice prodotto

ZPT ① ② □ (J/K) ③ - ④ - ⑤

- Diametro della ventosa
- Forma della ventosa
- Materiale della ventosa
- J: Rotante, K: Non rotante
- Corsa compensatore di livello
- Ingresso del vuoto (filettatura maschio/raccordo istantaneo/raccordo a resca)
- Filettatura di collegamento (Filettatura maschio)

Componenti

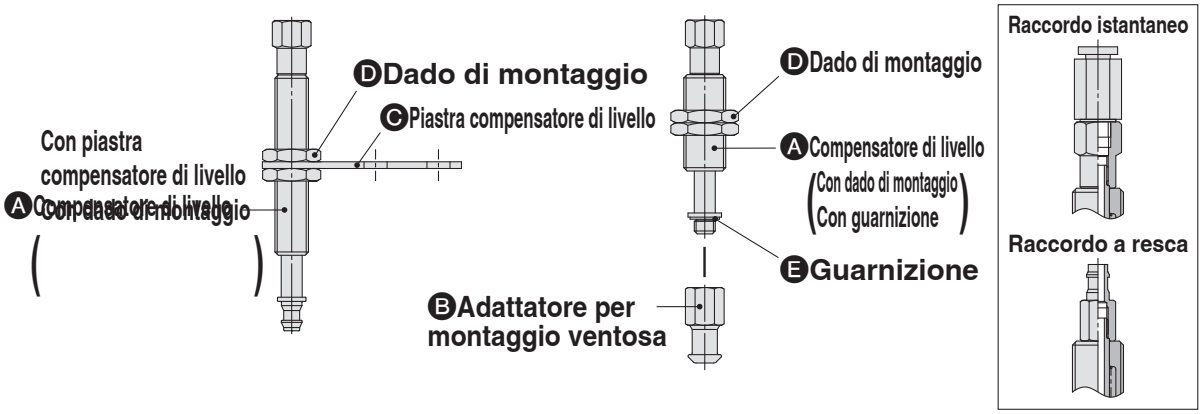

			Simbolo	① Simbolo diametro ventosa														
				02	04	06	08	10	13	16	10	13	16	20	25	32	40	50
② Forma ventosa	Piana		U	●	●	●	●	–	–	–	●	●	●	●	●	●	●	●
	Piana con nervature		C	–	–	–	–	–	–	–	●	●	●	●	●	●	●	●
	Tipo a soffietto		B	–	–	●	●	–	–	–	●	●	●	●	●	●	●	●
	Piana sottile		UT	–	–	–	–	●	●	●	–	–	–	–	–	–	–	–
	Piana sottile con nervature		CT	–	–	–	–	●	●	●	–	–	–	–	–	–	–	–
	Conica		D	–	–	–	–	–	–	–	●	–	●	–	●	–	●	–
③ Corsa compensatore di livello	Corsa		6	●	●	●	●	●	●	●	–	–	–	–	–	–	–	–
			10	●	●	●	●	●	●	●	●	●	●	●	●	●	●	●
			15	●	●	●	●	●	●	●	–	–	–	–	–	–	–	–
			20	–	–	–	–	–	–	–	●	●	●	●	●	●	●	●
			25	●	●	●	●	●	●	●	–	–	–	–	–	–	–	–
			30	–	–	–	–	–	–	–	●	●	●	●	●	●	●	●
			40	–	–	–	–	–	–	–	●	●	●	●	●	●	–	–
			50	–	–	–	–	–	–	–	●	●	●	●	●	●	●	●
⑤ Filettatura di collegamento	Filettatura maschio	M8 x 1	A8	●							–			–			–	
		M10 x 1	A10	–							●			●			–	
		M14 x 1	R14	–							–			–			●	
Ⓐ Compensatore di livello / ④ Ingresso del vuoto	Filettatura femmina	M3 x 0.5	B3	ZPB1(J/K)③-B3							–			–			–	
		M5 x 0.8	B5	ZPB1(J/K)③-B5							ZPB2(J/K)③-B5			ZPB2(J/K)③-B5			ZPB3(J/K)③-B5	
		Rc1/8	B01	–							–			–			ZPB3(J/K)③-B01	
		NPT1/8	N01	–							–			–			ZPB3(J/K)③-N01	
		NPTF1/8	T01	–							–			–			ZPB3(J/K)③-T01	
	Raccordo istantaneo	Ø 4	04	ZPB1(J/K)③-04							ZPB2(J/K)③-04			ZPB2(J/K)③-04			–	
		Ø 6	06	ZPB1(J/K)③-06							ZPB2(J/K)③-06			ZPB2(J/K)③-06			ZPB3(J/K)③-06	
		Ø 8	08	–							–			–			ZPB3(J/K)③-08	
	Raccordo a resca	Per tubi in nylon da Ø 4	N4	ZPB1(J/K)③-N4							–			–			–	
		Per tubi in nylon da Ø 6	N6	–							ZPB2(J/K)③-N6			ZPB2(J/K)③-N6			ZPB3(J/K)③-N6	
		Per tubi in nylon morbido da Ø 4	U4	ZPB1(J/K)③-U4							–			–			–	
		Per tubi in nylon morbido da Ø 6	U6	–							ZPB2(J/K)③-U6			ZPB2(J/K)③-U6			ZPB3(J/K)③-U6	
Ⓑ Adattatore per montaggio ventosa				–							ZPT2-B5			ZPT3-B5			ZPT4-B8	
Ⓒ Piastra compensatore di livello (Unità singola)				ZPB1							–			–			–	
Ⓓ Dado di montaggio (Unità singola)				ZPNA-M8							ZPNA-M10			ZPNA-M10			ZPNA-M14	
Ⓔ Guarnizione (Unità singola)				–							M-5G2			M-5G2			ZP-8G2	

[Esempio di codice assieme compensatore di livello]

Codice prodotto **ZPT08UN J 10 – 04 – A8**

Assieme compensatore di livello **ZPB1 J 10 – 04**

③ Corsa compensatore di livello

Assieme compensatore di livello: con raccordo istantaneo, direzione di ingresso del vuoto Laterale Tipo R/ZPR

Codice prodotto

ZPR ① ② □ (J/K) ③ - ④ - ⑤

- ① Diametro della ventosa
- ② Forma della ventosa
- □ Materiale della ventosa
- (J/K) J: Rotante, K: Non rotante
- ③ Corsa compensatore di livello
- ④ Ingresso del vuoto (raccordo istantaneo)
- ⑤ Filettatura di collegamento (Filettatura maschio)

Componenti

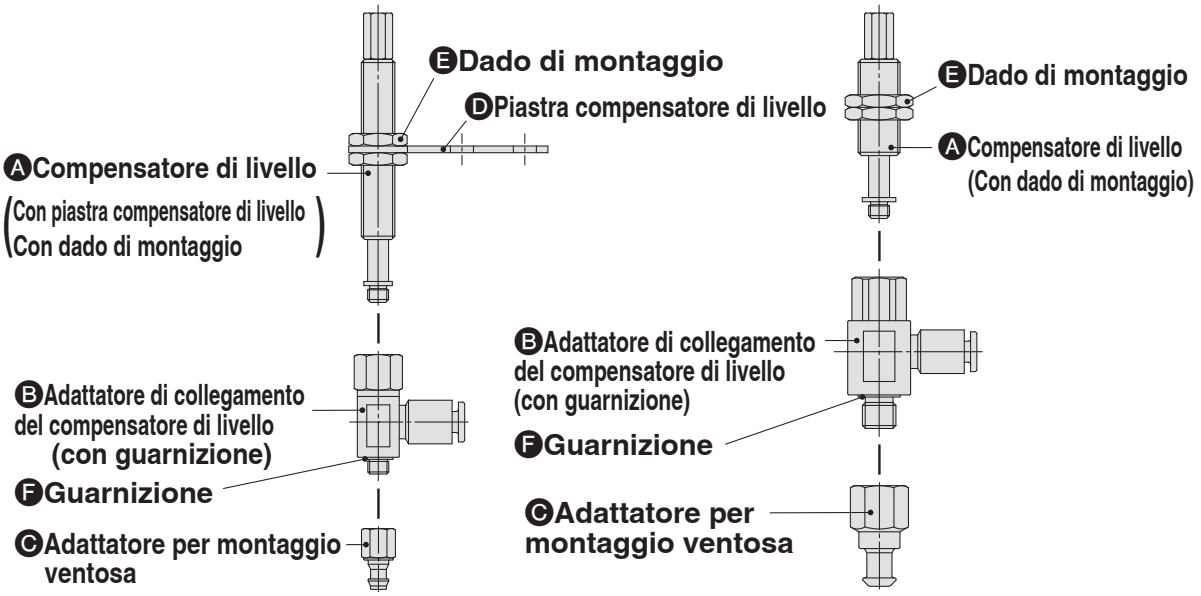

		Simbolo	❶ Simbolo diametro ventosa														
			02	04	06	08	10	13	16	10	13	16	20	25	32	40	50
❷ Forma ventosa	Piana	U	●	●	●	●	–	–	–	●	●	●	●	●	●	●	●
	Piana con nervature	C	–	–	–	–	–	–	–	●	●	●	●	●	●	●	●
	Tipo a soffietto	B	–	–	●	●	–	–	–	●	●	●	●	●	●	●	●
	Piana sottile	UT	–	–	–	–	●	●	●	–	–	–	–	–	–	–	–
	Piana sottile con nervature	CT	–	–	–	–	●	●	●	–	–	–	–	–	–	–	–
	Conica	D	–	–	–	–	–	–	–	●	–	●	–	●	–	●	–
❸ Corsa compensatore di livello	Corsa	6	●	●	●	●	●	●	●	–	–	–	–	–	–	–	–
		10	●	●	●	●	●	●	●	●	●	●	●	●	●	●	●
		15	●	●	●	●	●	●	●	–	–	–	–	–	–	–	–
		20	–	–	–	–	–	–	–	●	●	●	●	●	●	●	●
		25	●	●	●	●	●	●	●	–	–	–	–	–	–	–	–
		30	–	–	–	–	–	–	–	●	●	●	●	●	●	●	●
		40	–	–	–	–	–	–	–	●	●	●	●	●	●	–	–
		50	–	–	–	–	–	–	–	●	●	●	●	●	●	●	●
❺ Filettatura di collegamento	Filettatura maschio M8 x 1	A8	●							–			–			–	
	Filettatura maschio M10 x 1	R10	–							●			●			–	
	Filettatura maschio M14 x 1	R14	–							–			–			●	
Ⓐ Compensatore di livello			ZPB1(J/K)③							ZPB2(J/K)③			ZPB2(J/K)③			ZPB3(J/K)③	
Ⓑ Adattatore di collegamento del compensatore di livello — ④ Ingresso del vuoto — Raccordo istantaneo	Ø 4	04	ZPRS-04-B5							ZPRS-04-B5			ZPRL-04-B5			–	
	Ø 6	06	ZPRS-06-B5							ZPRS-06-B5			ZPRL-06-B5			ZPRL-06-B8	
	Ø 8	08	–							–			ZPRL-08-B5			ZPRL-08-B8	
Ⓒ Adattatore per montaggio ventosa			ZPT1-B5							ZPT2-B5			ZPT3-B8			ZPT4-B8	
Ⓓ Piastra compensatore di livello (Unità singola)			ZPB1							–			–			–	
Ⓔ Dado di montaggio (Unità singola)			ZPNA-M8							ZPNA-M10			ZPNA-M10			ZPNA-M14	
Ⓕ Guarnizione (Unità singola)			M-5G2							M-5G2			ZP-8G2			ZP-8G2	

[Esempio di codice assieme compensatore di livello]

Codice prodotto **ZPR10BN K 20 – 04 – R10**

Assieme compensatore di livello **ZPB2 K 20**

③ Corsa compensatore di livello

Assieme compensatore di livello: con raccordo a resca, direzione di ingresso del vuoto Laterale Tipo Y/ZPY

Codice prodotto

ZPY ① ② □ (J/K) ③ - ④ - ⑤

- ① Diametro della ventosa
- ② Forma della ventosa
- □ Materiale della ventosa
- (J/K) J: Rotante, K: Non rotante
- ③ Corsa compensatore di livello
- ④ Ingresso del vuoto (raccordo a resca)
- ⑤ Filettatura di collegamento (Filettatura maschio)

Componenti

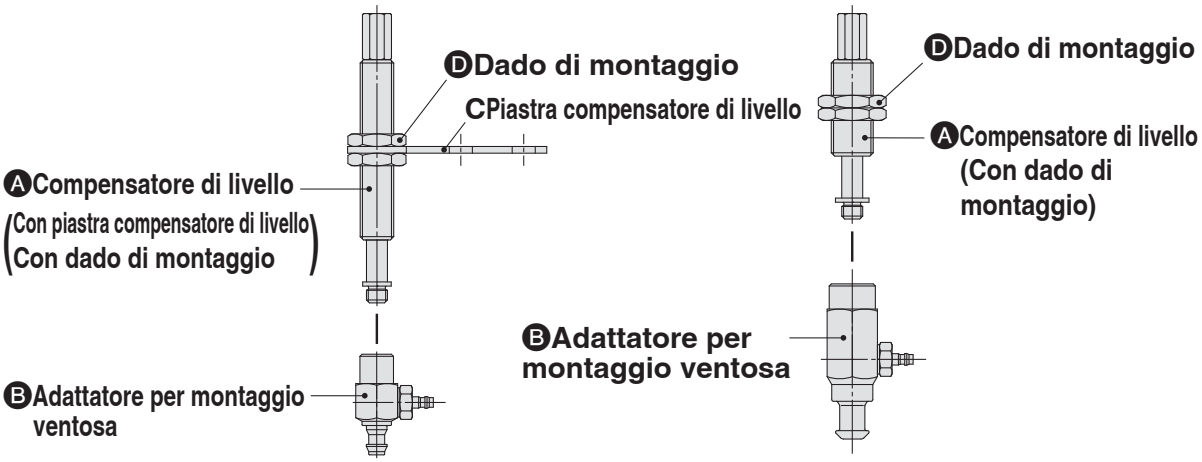

			Simbolo	① Simbolo diametro ventosa														
				02	04	06	08	10	13	16	10	13	16	20	25	32	40	50
② Forma ventosa	Piana		U	●	●	●	●	–	–	–	●	●	●	●	●	●	●	●
	Piana con nervature		C	–	–	–	–	–	–	–	●	●	●	●	●	●	●	●
	Tipo a soffietto		B	–	–	●	●	–	–	–	●	●	●	●	●	●	●	●
	Piana sottile		UT	–	–	–	–	●	●	●	–	–	–	–	–	–	–	–
	Piana sottile con nervature		CT	–	–	–	–	●	●	●	–	–	–	–	–	–	–	–
	Conica		D	–	–	–	–	–	–	–	●	–	●	–	●	–	●	–
③ Corsa compensatore di livello	Corsa		6	●	●	●	●	●	●	●	–	–	–	–	–	–	–	–
			10	●	●	●	●	●	●	●	●	●	●	●	●	●	●	●
			15	●	●	●	●	●	●	●	–	–	–	–	–	–	–	–
			20	–	–	–	–	–	–	–	●	●	●	●	●	●	●	●
			25	●	●	●	●	●	●	●	–	–	–	–	–	–	–	–
			30	–	–	–	–	–	–	–	●	●	●	●	●	●	●	●
			40	–	–	–	–	–	–	–	●	●	●	●	●	●	–	–
			50	–	–	–	–	–	–	–	●	●	●	●	●	●	●	●
⑤ Filettatura di collegamento	Filettatura maschio	M8 x 1	A8	●							–			–			–	
		M10 x 1	R10	–							●			●			–	
		M14 x 1	R14	–							–			–			●	
Ⓐ Compensatore di livello				ZPB1(J/K)③							ZPB2(J/K)③			ZPB2(J/K)③			ZPB3(J/K)③	
Ⓑ Adattatore per montaggio ventosa	④ Ingresso del vuoto: Raccordo a resca	Per tubi in nylon da Ø 4	N4	ZPY1-N4-B5							ZPY2-N4-B5			ZPY3-N4-B5			—	
		Per tubi in nylon da Ø 6	N6	ZPY1-N6-B5							ZPY2-N6-B5			ZPY3-N6-B5			ZPY4-N6-B8	
		Per tubi in nylon morbido da Ø 4	U4	ZPY1-U4-B5							ZPY2-U4-B5			ZPY3-U4-B5			—	
		Per tubi in nylon morbido da Ø 6	U6	ZPY1-U6-B5							ZPY2-U6-B5			ZPY3-U6-B5			ZPY4-U6-B8	
Ⓒ Piastra compensatore di livello (Unità singola)				ZPB1							—			—			—	
Ⓓ Dado di montaggio (Unità singola)				ZPNA-M8							ZPNA-M10			ZPNA-M10			ZPNA-M14	

[Esempio di codice assieme compensatore di livello]

Codice prodotto **ZPY50CN J 50 – N6 – R14**

Assieme compensatore di livello **ZPB3 J 50**

③ Corsa compensatore di livello

Assieme accessorio di montaggio

■Assieme adattatore: direzione di ingresso del vuoto Verticale Tipo T/ZPT□F

Codice prodotto

ZPT ① F □ - ② - ③

- ① Diametro della ventosa
- □ Materiale della ventosa
- ② Ingresso del vuoto (filettatura femmina)
- ③ Filettatura di collegamento (Filettatura maschio)

Componenti

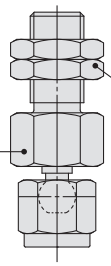

Ⓐ Adattatore (Con dado di montaggio)

Ⓑ Dado di montaggio

		Simbolo			Simbolo	① Simbolo diametro ventosa							
						10	13	16	20	25	32	40	50
Ⓐ Adattatore ② Ingresso del vuoto	Filettatura femmina	M5 x 0.8	B5	③ Filettatura di collegamento Filettatura maschio	M8 x 1	A8	ZPTF1-B5-A8		—			—	
					M10 x 1	R10	—		ZPTF2-B5-A10			—	
					M14 x 1	R14	—		—			ZPTF3-B5-A14	
Ⓑ Dado di montaggio (Unità singola)					M8 x 1		ZPNA-M8		—			—	
					M10 x 1		—		ZPNA-M10			—	
					M14 x 1		—		—			ZPNA-M14	

■Assieme adattatore: direzione di ingresso del vuoto Verticale Tipo T/ZPT□F

Codice prodotto

ZPT ① F □ - ②

- ① Diametro della ventosa
- □ Materiale della ventosa
- ② Ingresso del vuoto (filettatura femmina)

Componenti

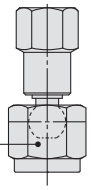

Ⓐ Adattatore

		Simbolo	① Simbolo diametro ventosa							
			10	13	16	20	25	32	40	50
Ⓐ Adattatore ② Ingresso del vuoto	Filettatura femmina	M5 x 0.8	B5	ZPTF1-B5		ZPTF2-B5			—	
		M8 x 1.25	B8	—		ZPTF2-B8			ZPTF3-B8	
		Rc1/8	B01	—		ZPTF2-B01			ZPTF3-B01	
		NPT1/8	N01	—		ZPTF2-N01			ZPTF3-N01	
		NPTF1/8	T01	—		ZPTF2-T01			ZPTF3-T01	

Assieme adattatore: con raccordo istantaneo, direzione di ingresso del vuoto Laterale Tipo R/ZPR□F

Codice prodotto

ZPR ① F □ - ② - ③

- ① Diametro della ventosa
- □ Materiale della ventosa
- ② Ingresso del vuoto (raccordo istantaneo)
- ③ Filettatura di collegamento (Filettatura femmina)

Componenti

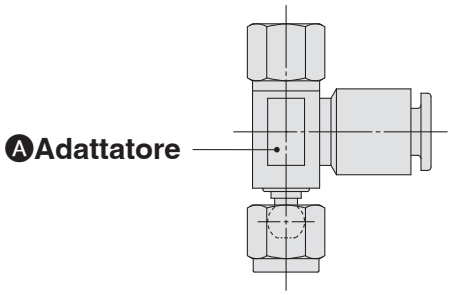

			Simbolo				Simbolo	① Simbolo diametro ventosa							
								10	13	16	20	25	32	40	50
Ⓐ Adattatore	② Ingresso del vuoto	Raccordo istantaneo	Ø 4	04	③ Filettatura di collegamento	Filettatura femmina	M5 x 0.8	B5	ZPRF1-04-B5			—		—	
			Ø 6	06			M5 x 0.8	B5	ZPRF1-06-B5		ZPRF2-06-B5			ZPRF3-06-B5	
							M8 x 1.25	B8	—		ZPRF2-06-B8			ZPRF3-06-B8	
			Ø 8	08			M5 x 0.8	B5	—		ZPRF2-08-B5			ZPRF3-08-B5	
							M8 x 1.25	B8	—		ZPRF2-08-B8			ZPRF3-08-B8	

Assieme compensatore di livello: direzione di ingresso del vuoto **Verticale** Tipo T/ZPT□F

Codice prodotto

ZPT ① F □ (J/K) ② - ③ - ④

- ① Diametro della ventosa
- □ Materiale della ventosa
- (J/K) J: Rotante, K: Non rotante
- ② Corsa compensatore di livello
- ③ Ingresso del vuoto (filettatura femmina/raccordo istantaneo)
- ④ Filettatura di collegamento (Filettatura maschio)

Componenti

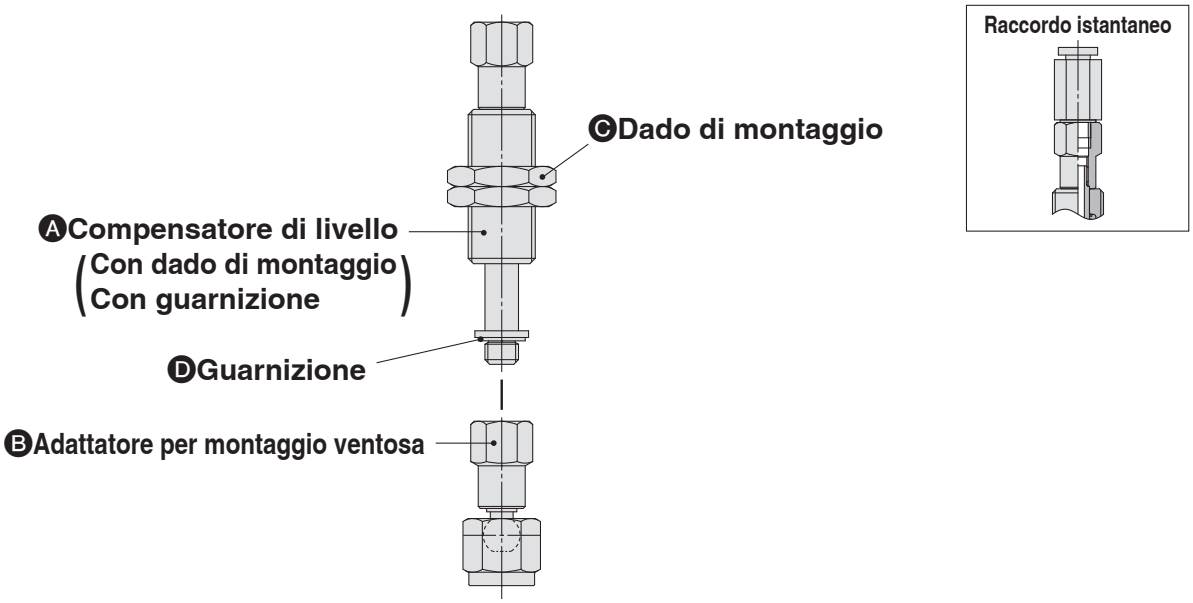

			Simbolo	① Simbolo diametro ventosa							
				10	13	16	20	25	32	40	50
② Corsa compensatore di livello	Corsa		10	●	●	●	●	●	●	●	●
			20	●	●	●	●	●	●	●	●
			30	●	●	●	●	●	●	●	●
			40	●	●	●	–	–	–	–	–
			50	●	●	●	●	●	●	●	●
④ Filettatura di collegamento	Filettatura maschio	M10 x 1	A10	●			–			–	
		M14 x 1	A14	–			●			●	
Ⓐ Compensatore di livello	③ Ingresso del vuoto: Filettatura femmina	M5 x 0.8	B5	ZPB2(J/K)③-B5			–			–	
		Rc1/8	B01	–			ZPB3(J/K)③-B01			ZPB3(J/K)③-B01	
		NPT1/8	N01	–			ZPB3(J/K)③-N01			ZPB3(J/K)③-N01	
		NPTF1/8	T01	–			ZPB3(J/K)③-T01			ZPB3(J/K)③-T01	
	③ Ingresso del vuoto: Raccordo istantaneo	Ø 4	04	ZPB2(J/K)③-04			–			–	
		Ø 6	06	ZPB2(J/K)③-06			ZPB3(J/K)③-06			ZPB3(J/K)③-06	
		Ø 8	08	–			ZPB3(J/K)③-08			ZPB3(J/K)③-08	
Ⓑ Adattatore per montaggio ventosa				ZPTF1-B5			ZPTF2-B8			ZPTF3-B8	
Ⓒ Dado di montaggio (Unità singola)		M10 x 1		ZPNA-M10			–			–	
		M14 x 1		–			ZPNA-M14			ZPNA-M14	
Ⓓ Guarnizione (Unità singola)				M-5G2			ZP-8G2			ZP-8G2	

[Esempio di codice assieme compensatore di livello]

Codice prodotto **ZPT20FN J 10 – 06 – A14**

Assieme compensatore di livello **ZPB3 J 10**

②Corsa compensatore di livello

Assieme compensatore di livello: con raccordo istantaneo, direzione di ingresso del vuoto Laterale Tipo R/ZPR□F

Codice prodotto

ZPR ① F □ (J/K) ② - ③ - ④

- ① Diametro della ventosa
- □ Materiale della ventosa
- (J/K) J: Rotante, K: Non rotante
- ② Corsa compensatore di livello
- ③ Ingresso del vuoto (raccordo istantaneo)
- ④ Filettatura di collegamento (Filettatura maschio)

Componenti

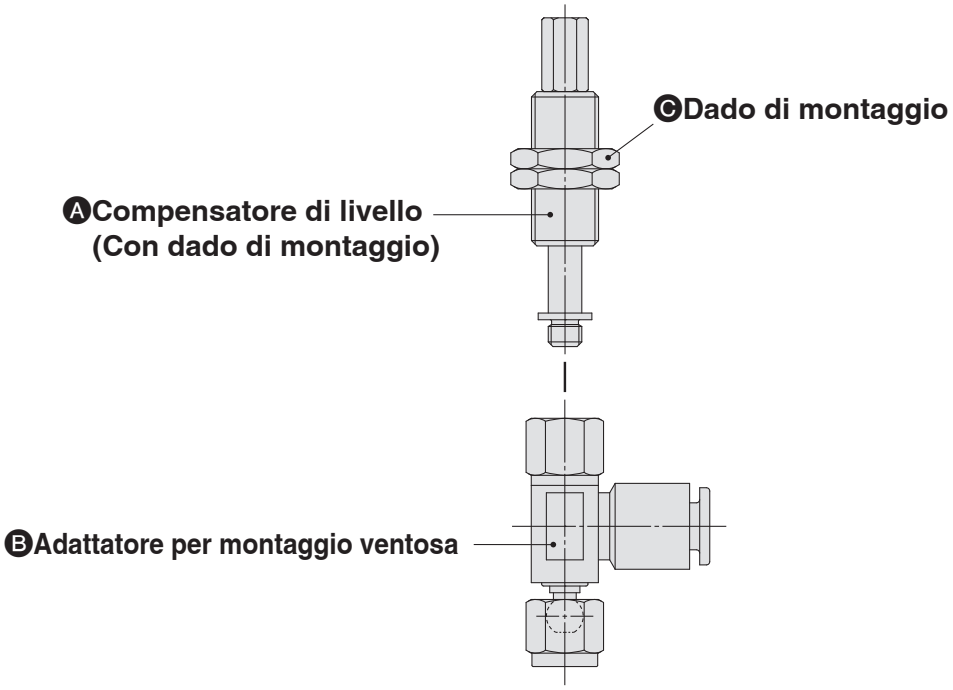

			Simbolo	① Simbolo diametro ventosa							
				10	13	16	20	25	32	40	50
② Corsa compensatore di livello	Corsa		10	●	●	●	●	●	●	●	●
			20	●	●	●	●	●	●	●	●
			30	●	●	●	●	●	●	●	●
			40	●	●	●	–	–	–	–	–
			50	●	●	●	●	●	●	●	●
④ Filettatura di collegamento	Filettatura maschio	M10 x 1	A10	●			–			–	
		M14 x 1	A14	–			●			●	
Ⓐ Compensatore di livello				ZPB2(J/K)②			ZPB3(J/K)②			ZPB3(J/K)②	
Ⓑ Adattatore per montaggio ventosa	③ Ingresso del vuoto: Raccordo istantaneo	Ø 4	04	ZPRF1-04-B5			–			–	
		Ø 6	06	ZPRF1-06-B5			ZPRF2-06-B5			ZPRF3-06-B5	
		Ø 8	08	–			ZPRF2-08-B5			ZPRF3-08-B5	
Ⓒ Dado di montaggio (Unità singola)		M10 x 1		ZPNA-M10			–			–	
		M14 x 1		–			ZPNA-M14			ZPNA-M14	

[Esempio di codice assieme compensatore di livello]

Codice prodotto **ZPR10FN K 30 – 06 – A10**

Assieme compensatore di livello **ZPB2 K 30**

②Corsa compensatore di livello

Tipo base/compatto
Precauzioni specifiche del prodotto

Leggere attentamente prima dell'uso dei prodotti.
Per le istruzioni di sicurezza, consultare le "Precauzioni d'uso per i prodotti di SMC" e il manuale operativo sul sito web di SMC: https://www.smcworld.com

Montaggio

1. Serrare la vite entro i limiti della coppia indicata durante il montaggio de compensatore di livello.

Un serraggio con una coppia al di fuori dei limiti specificati può causare malfunzionamenti.

Tipo base serie ZP

Codice del prodotto	Filettatura di collegamento	Coppia di serraggio [N·m]
ZP□(da 2 a 8)□(J/K)□-□-A8	M8 x 1	da 1.5 a 2.0
ZP□(da 10 a 32)□(J/K)□-□-A10	M10 x 1	da 2.5 a 3.5
ZP□(40/50)□(J/K)□-□-A14	M14 x 1	da 6.5 a 7.5

Tipo compatto serie ZP3

Codice del prodotto	Filettatura di collegamento	Coppia di serraggio [N·m]
ZP3□-□(da 015 a 035)□J□-□	M6 x 0.75	da 1.5 a 1.8
ZP3□-□(da 015 a 035)□K□-□	M8 x 0.75	da 2.0 a 2.5
ZP3□-□(da 04 a 16)□(J/JB/K)□-□		

2. Durante il montaggio del prodotto, serrare con la coppia di serraggio indicata nella tabella sottostante. Se viene applicata una coppia di serraggio eccessiva o insufficiente, potrebbero verificarsi problemi di tenuta o l'allentamento delle viti.

Tipo base serie ZP

Codice del prodotto	Filettatura di collegamento	Coppia di serraggio [N·m]
ZP□T□□-A5	M5 x 0.8	da 1.3 a 1.7
ZP□T□□-AS5		
ZP□T□□-A6	M6 x 1	da 1.6 a 2
ZP□T□□-AS6		
ZP□T□□-AG01	G1/8	da 3 a 5
ZP□T□□-AG02	G1/4	da 8 a 12

Tipo compatto serie ZP3

Codice del prodotto	Filettatura di collegamento	Coppia di serraggio [N·m]
ZP3□-T(da 015 a 035)U□-A3	M3 x 0.5	da 0.2 a 0.25
ZP3□-T(da 04 a 16)□□-A5	M5 x 0.8	da 1.3 a 1.7

Codice del prodotto	Filettatura di collegamento	Coppia di serraggio [N·m]
ZP□T□□-BG01	G1/8	da 3 a 5
ZP□T□□-BG02	G1/4	da 8 a 12

Procedura di sostituzione della ventosa

1. Procedura di sostituzione della ventosa di tipo base serie ZP

1 Tirare l'anello di blocco verso l'alto e, dopo averlo sollevato fino all'adattatore, rimuovere la vecchia ventosa tirandola verso il basso.

2 Tenendo l'anello di blocco in posizione sollevata, inserire una nuova ventosa sull'adattatore.

3 Confermare che la ventosa sia saldamente in posizione, quindi riportare l'anello di blocco nella posizione originale.

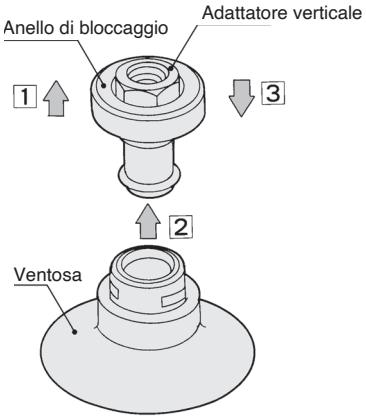

2. Procedura di sostituzione della ventosa di tipo base (snodo sferico) serie ZP

Diametro della ventosa: da Ø 10 a Ø 32

1 Inserire una chiave inglese esagonale nella parte inferiore della ventosa, allentare la vite e rimuovere la ventosa usurata dall'adattatore.

2 Posizionare una nuova ventosa sull'adattatore e, dopo aver verificato che l'o-ring sia correttamente in sede, serrare nuovamente la vite con la chiave inglese esagonale.

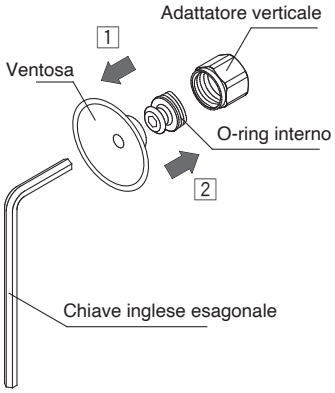

Diametro della ventosa: Ø 40, Ø 50

1 Tirare l'anello di blocco verso l'alto e, dopo averlo sollevato fino all'adattatore, rimuovere la vecchia ventosa tirandola verso il basso.

2 Tenendo l'anello di blocco in posizione sollevata, inserire una nuova ventosa sull'adattatore.

3 Confermare che la ventosa sia saldamente in posizione, quindi riportare l'anello di blocco nella posizione originale.

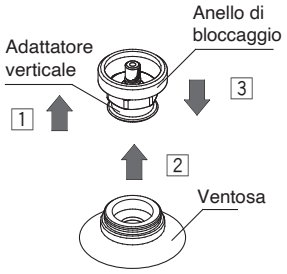

Ventosa base *Serie ZP*
Assieme accessorio di montaggio

Assieme adattatore: direzione di ingresso del vuoto **Verticale** Tipo T/ZPT

Codice prodotto

ZPT ① ② □ - ③

- ① Diametro della ventosa
- ② Forma della ventosa
- □ Materiale della ventosa
- ③ Ingresso del vuoto (filettatura maschio/femmina)

Componenti

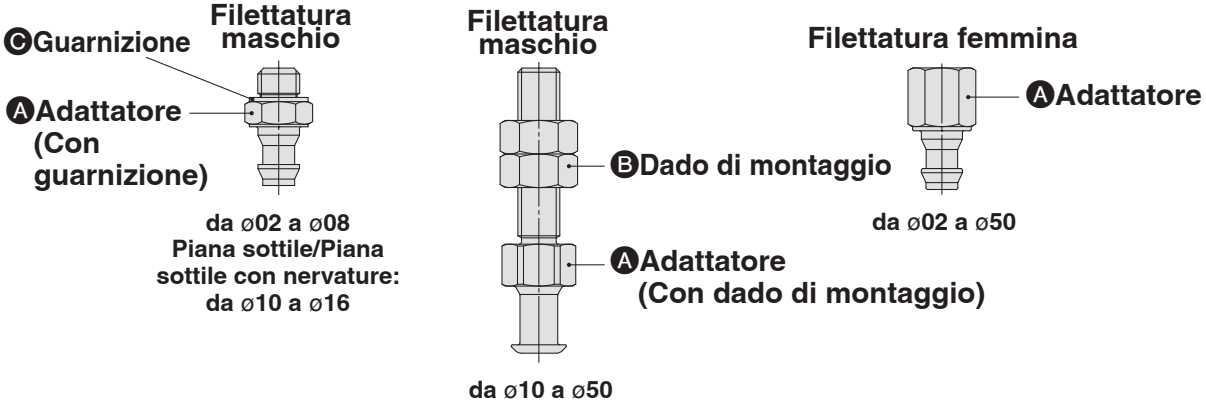

		Simbolo	① Simbolo diametro ventosa														
			02	04	06	08	10	13	16	10	13	16	20	25	32	40	50
② Forma della ventosa	Piana	U	●	●	●	●	–	–	–	●	●	●	●	●	●	●	●
	Piana con nervature	C	–	–	–	–	–	–	–	●	●	●	●	●	●	●	●
	Tipo a soffietto	B	–	–	●	●	–	–	–	●	●	●	●	●	●	●	●
	Piana sottile	UT	–	–	–	–	●	●	●	–	–	–	–	–	–	–	–
	Piana sottile con nervature	CT	–	–	–	–	●	●	●	–	–	–	–	–	–	–	–
	Conica	D	–	–	–	–	–	–	–	●	–	●	–	●	–	●	–
Ⓐ Adattatore ③ Ingresso del vuoto – Filettatura maschio	M5 x 0.8	A5	ZPT1-A5							ZPT2-A5			–			–	
	M6 x 1	A6	ZPT1-A6							ZPT2-A6			ZPT3-A6			ZPT4-A6	
	M8 x 1	A8	–							–			ZPT3-A8			ZPT4-A8	
Ⓐ Adattatore ③ Ingresso del vuoto – Filettatura femmina	M4 x 0.7	B4	ZPT1-B4							–			–			–	
	M5 x 0.8	B5	ZPT1-B5							ZPT2-B5			ZPT3-B5			–	
	M6 x 1	B6	–							ZPT2-B6			ZPT3-B6			ZPT4-B6	
	M8 x 1.25	B8	–							–			ZPT3-B8			ZPT4-B8	
	Rc1/8	B01	–							ZPT2-B01			ZPT3-B01			ZPT4-B01	
	NPT1/8	N01	–							ZPT2-N01			ZPT3-N01			ZPT4-N01	
	NPTF1/8	T01	–							ZPT2-T01			ZPT3-T01			ZPT4-T01	
Ⓑ Dado di montaggio (Unità singola)	M5 x 0.8		–							NTJ-015A			–			–	
	M6 x 1		–							ZPNA-M6			ZPNA-M6			ZPNA-M6	
	M8 x 1		–							–			ZPNA-M8			ZPNA-M8	
Ⓒ Guarnizione (Unità singola)	Per M5 x 0.8		M-5G2							–			–			–	
	Per M6 x 1		M-6G							–			–			–	

Assieme adattatore: con raccordo istantaneo, Direzione ingresso del vuoto Laterale Tipo R/ZPR

Codice prodotto

ZPR ① ② □ - ③ - ④

- ① Diametro della ventosa
- ② Forma della ventosa
- □ Materiale della ventosa
- ③ Ingresso del vuoto (raccordo istantaneo)
- ④ Filettatura di collegamento (Filettatura maschio/femmina)

Componenti

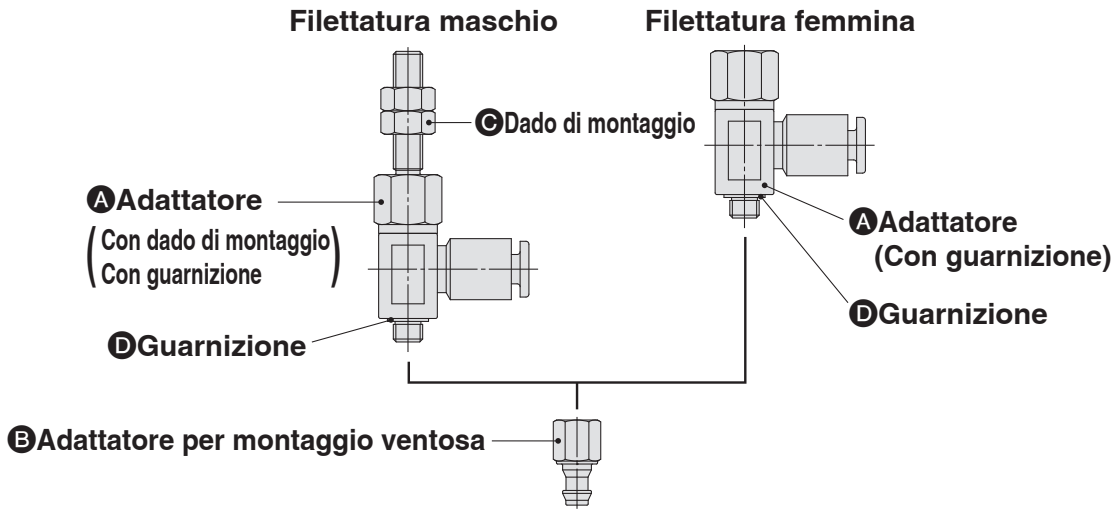

			Simbolo	①Simbolo diametro ventosa														
				02	04	06	08	10	13	16	10	13	16	20	25	32	40	50
②Forma ventosa		Piana	U	●	●	●	●	—	—	—	●	●	●	●	●	●	●	●
		Piana con nervature	C	—	—	—	—	—	—	—	●	●	●	●	●	●	●	●
		Tipo a soffietto	B	—	—	●	●	—	—	—	●	●	●	●	●	●	●	●
		Piana sottile	UT	—	—	—	—	●	●	●	—	—	—	—	—	—	—	—
		Piana sottile con nervature	CT	—	—	—	—	●	●	●	—	—	—	—	—	—	—	—
		Conica	D	—	—	—	—	—	—	—	●	—	●	—	●	—	●	—
AAdattatore	③Ingresso del vuoto (raccordo istantaneo) ø4 04	④Filettatura di collegamento: Filettatura maschio M5 x 0.8	A5	ZPRS-04-A5							ZPRS-04-A5			—			—	
		M6 x 1	A6	ZPRS-04-A6							ZPRS-04-A6			ZPRL-04-A6			—	
		M8 x 1	A8	—							—			ZPRL-04-A8			—	
		Filettatura femmina M4 x 0.7	B4	ZPRS-04-B4							—			—			—	
		M5 x 0.8	B5	ZPRS-04-B5							ZPRS-04-B5			ZPRL-04-B5			—	
		M6 x 1	B6	—							ZPRS-04-B6			ZPRL-04-B6			—	
		M8 x 1.25	B8	—							—			ZPRL-04-B8			—	
	③Ingresso del vuoto (raccordo istantaneo) Ø 6 06	Filettatura maschio M5 x 0.8	A5	ZPRS-06-A5							ZPRS-06-A5			—			—	
		M6 x 1	A6	ZPRS-06-A6							ZPRS-06-A6			ZPRL-06-A6			ZPRL-06-A6	
		M8 x 1	A8	—							—			ZPRL-06-A8			ZPRL-06-A8	
		Filettatura femmina M4 x 0.7	B4	ZPRS-06-B4							—			—			—	
		M5 x 0.8	B5	ZPRS-06-B5							ZPRS-06-B5			ZPRL-06-B5			—	
		M6 x 1	B6	—							ZPRS-06-B6			ZPRL-06-B6			ZPRL-06-B6	
		M8 x 1.25	B8	—							—			ZPRL-06-B8			ZPRL-06-B8	
	③Ingresso del vuoto (raccordo istantaneo) ø8 08	Filettatura maschio M6 x 1	A6	—							—			ZPRL-08-A6			ZPRL-08-A6	
		M8 x 1	A8	—							—			ZPRL-08-A8			ZPRL-08-A8	
		Filettatura femmina M5 x 0.8	B5	—							—			ZPRL-08-B5			—	
		M6 x 1	B6	—							—			ZPRL-08-B6			ZPRL-08-B6	
		M8 x 1.25	B8	—							—			ZPRL-08-B8			ZPRL-08-B8	
BAdattatore per montaggio ventosa				ZPT1-B5							ZPT2-B5			ZPT3-B8			ZPT4-B8	
CDado di montaggio (Unità singola)		M5 x 0.8		NTJ-015A							NTJ-015A			—			—	
		M6 x 1		ZPNA-M6							ZPNA-M6			ZPNA-M6			ZPNA-M6	
		M8 x 1		—							—			ZPNA-M8			ZPNA-M8	
DGuarnizione (Unità singola)				M-5G2							M-5G2			ZP-8G2			ZP-8G2	

Assieme adattatore: con raccordo a resca, direzione di ingresso del vuoto Laterale Tipo Y/ZPY

Codice prodotto

ZPY ① ② □ - ③ - ④

- ① Diametro della ventosa
- ② Forma della ventosa
- □ Materiale della ventosa
- ③ Ingresso del vuoto (raccordo a resca)
- ④ Filettatura di collegamento (Filettatura maschio/femmina)

Componenti

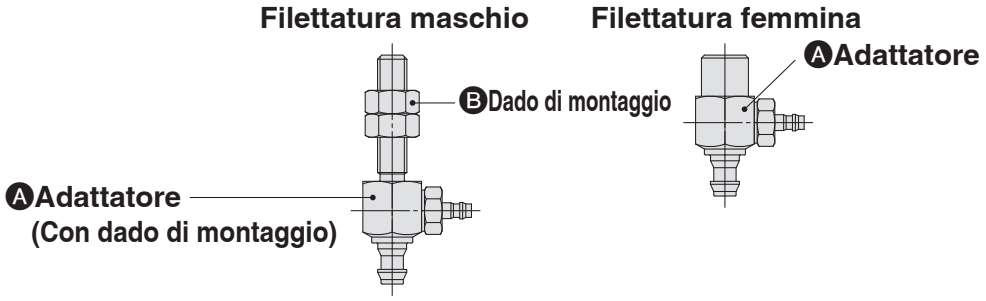

				Simbolo	① Simbolo diametro ventosa														
					02	04	06	08	10	13	16	10	13	16	20	25	32	40	50
② Forma ventosa				Piana	U	●	●	●	●	–	–	–	●	●	●	●	●	●	●	●
				Piana con nervature	C	–	–	–	–	–	–	–	●	●	●	●	●	●	●	●
				Tipo a soffietto	B	–	–	●	●	–	–	–	●	●	●	●	●	●	●	●
				Piana sottile	UT	–	–	–	–	●	●	●	–	–	–	–	–	–	–	–
				Piana sottile con nervature	CT	–	–	–	–	●	●	●	–	–	–	–	–	–	–	–
				Conica	D	–	–	–	–	–	–	–	●	–	●	–	●	–	●	–
Ⓐ Adattatore	③ Ingresso del vuoto (raccordo a resca)	Per tubi in nylon	ø4	N4	④ Filettatura di collegamento – Filettatura maschio	M5 x 0.8	A5	ZPY1-N4-A5					ZPY2-N4-A5		–			–	
						M6 x 1	A6	ZPY1-N4-A6					ZPY2-N4-A6		ZPY3-N4-A6			–	
						M8 x 1	A8	–					–		ZPY3-N4-A8			–	
					Filettatura femmina	M4 x 0.7	B4	ZPY1-N4-B4					–		–			–	
						M5 x 0.8	B5	ZPY1-N4-B5					ZPY2-N4-B5		ZPY3-N4-B5			–	
						M6 x 1	B6	–					ZPY2-N4-B6		ZPY3-N4-B6			–	
						M8 x 1.25	B8	–					–		ZPY3-N4-B8			–	
			Ø 6	N6	Filettatura maschio	M5 x 0.8	A5	ZPY1-N6-A5					ZPY2-N6-A5		–			–	
						M6 x 1	A6	ZPY1-N6-A6					ZPY2-N6-A6		ZPY3-N6-A6			ZPY4-N6-A6	
						M8 x 1	A8	–					–		ZPY3-N6-A8			ZPY4-N6-A8	
					Filettatura femmina	M4 x 0.7	B4	ZPY1-N6-B4					–		–			–	
						M5 x 0.8	B5	ZPY1-N6-B5					ZPY2-N6-B5		ZPY3-N6-B5			–	
						M6 x 1	B6	–					ZPY2-N6-B6		ZPY3-N6-B6			ZPY4-N6-B6	
						M8 x 1.25	B8	–					–		ZPY3-N6-B8			ZPY4-N6-B8	
		Per tubi morbidi	ø4	U4	Filettatura maschio	M5 x 0.8	A5	ZPY1-U4-A5					ZPY2-U4-A5		–			–	
						M6 x 1	A6	ZPY1-U4-A6					ZPY2-U4-A6		ZPY3-U4-A6			–	
						M8 x 1	A8	–					–		ZPY3-U4-A8			–	
					Filettatura femmina	M4 x 0.7	B4	ZPY1-U4-B4					–		–			–	
						M5 x 0.8	B5	ZPY1-U4-B5					ZPY2-U4-B5		ZPY3-U4-B5			–	
						M6 x 1	B6	–					ZPY2-U4-B6		ZPY3-U4-B6			–	
						M8 x 1.25	B8	–					–		ZPY3-U4-B8			–	
			Ø 6	U6	Filettatura maschio	M5 x 0.8	A5	ZPY1-U6-A5					ZPY2-U6-A5		–			–	
						M6 x 1	A6	ZPY1-U6-A6					ZPY2-U6-A6		ZPY3-U6-A6			ZPY4-U6-A6	
						M8 x 1	A8	–					–		ZPY3-U6-A8			ZPY4-U6-A8	
					Filettatura femmina	M4 x 0.7	B4	ZPY1-U6-B4					–		–			–	
						M5 x 0.8	B5	ZPY1-U6-B5					ZPY2-U6-B5		ZPY3-U6-B5			–	
						M6 x 1	B6	–					ZPY2-U6-B6		ZPY3-U6-B6			ZPY4-U6-B6	
						M8 x 1.25	B8	–					–		ZPY3-U6-B8			ZPY4-U6-B8	
Ⓑ Dado di montaggio (Unità singola)						M5 x 0.8		NTJ-015A					–		–			–	
						M6 x 1		ZPNA-M6					ZPNA-M6		ZPNA-M6			ZPNA-M6	
						M8 x 1		–					–		ZPNA-M8			ZPNA-M8	

Assieme compensatore di livello: direzione di ingresso del vuoto Verticale Tipo T/ZPT

Codice prodotto

ZPT ① ② □ (J/K) ③ - ④ - ⑤

- ① Diametro della ventosa
- ② Forma della ventosa
- □ Materiale della ventosa
- (J/K) J: Rotante, K: Non rotante
- ③ Corsa compensatore di livello
- ④ Ingresso del vuoto (filettatura maschio/raccordo istantaneo/raccordo a resca)
- ⑤ Filettatura di collegamento (Filettatura maschio)

Componenti

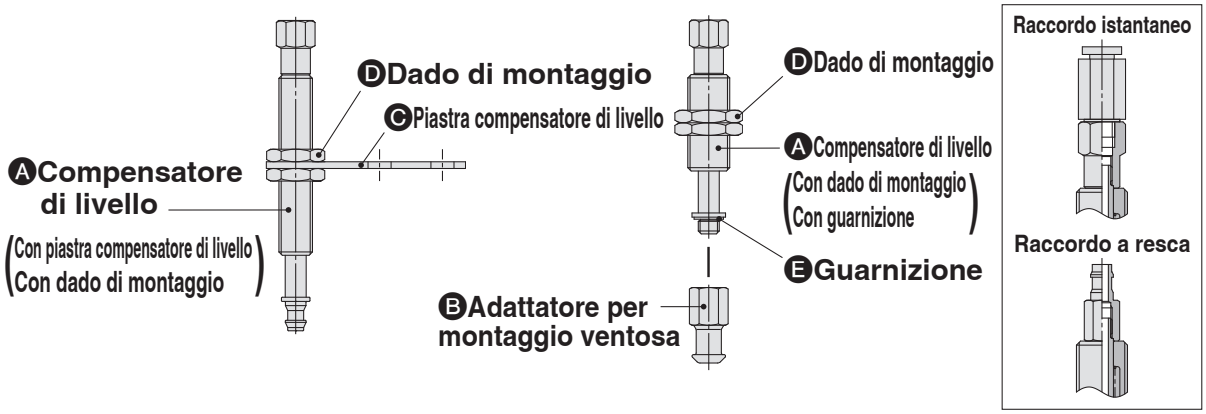

			Simbolo	① Simbolo diametro ventosa														
				02	04	06	08	10	13	16	10	13	16	20	25	32	40	50
② Forma ventosa	Piana		U	●	●	●	●	–	–	–	●	●	●	●	●	●	●	●
	Piana con nervature		C	–	–	–	–	–	–	–	●	●	●	●	●	●	●	●
	Tipo a soffietto		B	–	–	●	●	–	–	–	●	●	●	●	●	●	●	●
	Piana sottile		UT	–	–	–	–	●	●	●	–	–	–	–	–	–	–	–
	Piana sottile con nervature		CT	–	–	–	–	●	●	●	–	–	–	–	–	–	–	–
	Conica		D	–	–	–	–	–	–	–	●	–	●	–	●	–	●	–
③ Corsa compensatore di livello	Corsa		6	●	●	●	●	●	●	●	–	–	–	–	–	–	–	–
			10	●	●	●	●	●	●	●	●	●	●	●	●	●	●	●
			15	●	●	●	●	●	●	●	–	–	–	–	–	–	–	–
			20	–	–	–	–	–	–	–	●	●	●	●	●	●	●	●
			25	●	●	●	●	●	●	●	–	–	–	–	–	–	–	–
			30	–	–	–	–	–	–	–	●	●	●	●	●	●	●	●
			40	–	–	–	–	–	–	–	●	●	●	●	●	●	–	–
			50	–	–	–	–	–	–	–	●	●	●	●	●	●	●	●
⑤ Filettatura di collegamento	Filettatura maschio	M8 x 1	A8	●							–			–			–	
		M10 x 1	A10	–							●			●			–	
		M14 x 1	A14	–							–			–			●	
Ⓐ Compensatore di livello — ④ Ingresso del vuoto — Filettatura femmina	M3 x 0.5		B3	ZPB1(J/K)③-B3							–			–			–	
	M5 x 0.8		B5	ZPB1(J/K)③-B5							ZPB2(J/K)③-B5			ZPB2(J/K)③-B5			ZPB3(J/K)③-B5	
	Rc1/8		B01	–							–			–			ZPB3(J/K)③-B01	
	NPT1/8		N01	–							–			–			ZPB3(J/K)③-N01	
	NPTF1/8		T01	–							–			–			ZPB3(J/K)③-T01	
Raccordo istantaneo	ø4		04	ZPB1(J/K)③-04							ZPB2(J/K)③-04			ZPB2(J/K)③-04			–	
	Ø 6		06	ZPB1(J/K)③-06							ZPB2(J/K)③-06			ZPB2(J/K)③-06			ZPB3(J/K)③-06	
	ø8		08	–							–			–			ZPB3(J/K)③-08	
Raccordo a resca	Per tubi in nylon ø4		N4	ZPB1(J/K)③-N4							–			–			–	
	Per tubi in nylon ø6		N6	–							ZPB2(J/K)③-N6			ZPB2(J/K)③-N6			ZPB3(J/K)③-N6	
	Per tubi morbidi ø4		U4	ZPB1(J/K)③-U4							–			–			–	
	Per tubi morbidi ø6		U6	–							ZPB2(J/K)③-U6			ZPB2(J/K)③-U6			ZPB3(J/K)③-U6	
Ⓑ Adattatore per montaggio ventosa				–							ZPT2-B5			ZPT3-B5			ZPT4-B8	
Ⓒ Piastra compensatore di livello (Unità singola)				ZPB1							–			–			–	
Ⓓ Dado di montaggio (Unità singola)				ZPNA-M8							ZPNA-M10			ZPNA-M10			ZPNA-M14	
Ⓔ Guarnizione (Unità singola)				–							M-5G2			M-5G2			ZP-8G2	

[Esempio di codice assieme compensatore di livello]

Codice prodotto **ZPT08UN J 10 – 04 – A8**

Assieme compensatore di livello **ZPB1 J 10 – 04**

③ Corsa compensatore di livello

Assieme compensatore di livello: con raccordo istantaneo, direzione di ingresso del vuoto Laterale Tipo R/ZPR

Codice prodotto

ZPR ① ② □ (J/K) ③ - ④ - ⑤

- ① Diametro della ventosa
- ② Forma della ventosa
- □ Materiale della ventosa
- (J/K) J: Rotante, K: Non rotante
- ③ Corsa compensatore di livello
- ④ Ingresso del vuoto (raccordo istantaneo)
- ⑤ Filettatura di collegamento (Filettatura maschio)

Componenti

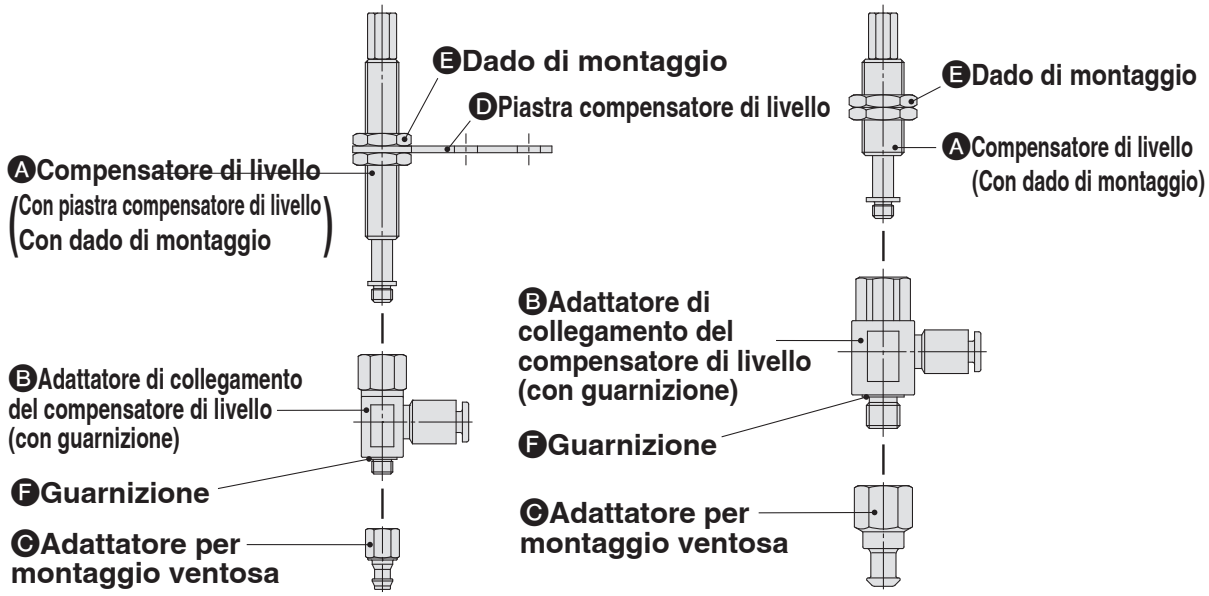

		Simbolo	❶ Simbolo diametro ventosa														
			02	04	06	08	10	13	16	10	13	16	20	25	32	40	50
❷ Forma ventosa	Piana	U	●	●	●	●	–	–	–	●	●	●	●	●	●	●	●
	Piana con nervature	C	–	–	–	–	–	–	–	●	●	●	●	●	●	●	●
	Tipo a soffietto	B	–	–	●	●	–	–	–	●	●	●	●	●	●	●	●
	Piana sottile	UT	–	–	–	–	●	●	●	–	–	–	–	–	–	–	–
	Piana sottile con nervature	CT	–	–	–	–	●	●	●	–	–	–	–	–	–	–	–
	Conica	D	–	–	–	–	–	–	–	●	–	●	–	●	–	●	–
❸ Corsa compensatore di livello	Corsa	6	●	●	●	●	●	●	●	–	–	–	–	–	–	–	–
		10	●	●	●	●	●	●	●	●	●	●	●	●	●	●	●
		15	●	●	●	●	●	●	●	–	–	–	–	–	–	–	–
		20	–	–	–	–	–	–	–	●	●	●	●	●	●	●	●
		25	●	●	●	●	●	●	●	–	–	–	–	–	–	–	–
		30	–	–	–	–	–	–	–	●	●	●	●	●	●	●	●
		40	–	–	–	–	–	–	–	●	●	●	●	●	●	–	–
		50	–	–	–	–	–	–	–	●	●	●	●	●	●	●	●
❺ Filettatura di collegamento	Filettatura maschio M8 x 1	A8	●							–			–			–	
	Filettatura maschio M10 x 1	A10	–							●			●			–	
	Filettatura maschio M14 x 1	A14	–							–			–			●	
Ⓐ Compensatore di livello			ZPB1(J/K)③							ZPB2(J/K)③			ZPB2(J/K)③			ZPB3(J/K)③	
Ⓑ Adattatore di collegamento del compensatore di livello — ④ Ingresso del vuoto	Raccordo istantaneo ø4	04	ZPRS-04-B5							ZPRS-04-B5			ZPRL-04-B5			–	
	Raccordo istantaneo Ø 6	06	ZPRS-06-B5							ZPRS-06-B5			ZPRL-06-B5			ZPRL-06-B8	
	Raccordo istantaneo ø8	08	–							–			ZPRL-08-B5			ZPRL-08-B8	
Ⓒ Adattatore per montaggio ventosa			ZPT1-B5							ZPT2-B5			ZPT3-B8			ZPT4-B8	
Ⓓ Piastra compensatore di livello (Unità singola)			ZPB1							–			–			–	
Ⓔ Dado di montaggio (Unità singola)			ZPNA-M8							ZPNA-M10			ZPNA-M10			ZPNA-M14	
Ⓕ Guarnizione (Unità singola)			M-5G2							M-5G2			ZP-8G2			ZP-8G2	

[Esempio di codice assieme compensatore di livello]

Codice prodotto **ZPR10BN K 20 – 04 – A10**

Assieme compensatore di livello **ZPB2 K 20**

③ Corsa compensatore di livello

Assieme compensatore di livello: con raccordo a resca, direzione di ingresso del vuoto Laterale Tipo Y/ZPY

Codice prodotto

ZPY ① ② □ (J/K) ③ - ④ - ⑤

- ① Diametro della ventosa
- ② Forma della ventosa
- □ Materiale della ventosa
- (J/K) J: Rotante, K: Non rotante
- ③ Corsa compensatore di livello
- ④ Ingresso del vuoto (raccordo a resca)
- ⑤ Filettatura di collegamento (Filettatura maschio)

Componenti

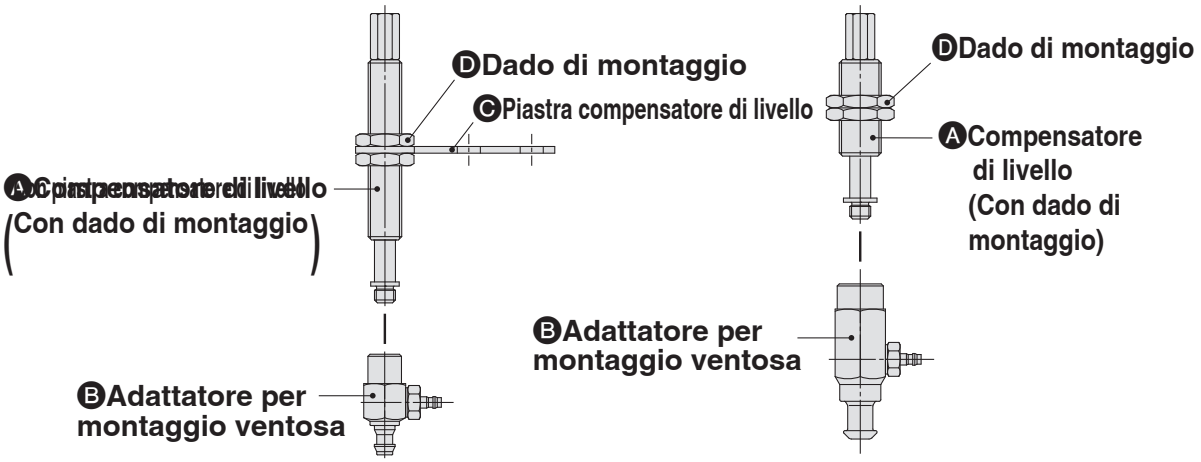

			Simbolo	① Simbolo diametro ventosa														
				02	04	06	08	10	13	16	10	13	16	20	25	32	40	50
② Forma ventosa	Piana		U	●	●	●	●	–	–	–	●	●	●	●	●	●	●	●
	Piana con nervature		C	–	–	–	–	–	–	–	●	●	●	●	●	●	●	●
	Tipo a soffietto		B	–	–	●	●	–	–	–	●	●	●	●	●	●	●	●
	Piana sottile		UT	–	–	–	–	●	●	●	–	–	–	–	–	–	–	–
	Piana sottile con nervature		CT	–	–	–	–	●	●	●	–	–	–	–	–	–	–	–
	Conica		D	–	–	–	–	–	–	–	●	–	●	–	●	–	●	–
③ Corsa compensatore di livello	Corsa		6	●	●	●	●	●	●	●	–	–	–	–	–	–	–	–
			10	●	●	●	●	●	●	●	●	●	●	●	●	●	●	●
			15	●	●	●	●	●	●	●	–	–	–	–	–	–	–	–
			20	–	–	–	–	–	–	–	●	●	●	●	●	●	●	●
			25	●	●	●	●	●	●	●	–	–	–	–	–	–	–	–
			30	–	–	–	–	–	–	–	●	●	●	●	●	●	●	●
			40	–	–	–	–	–	–	–	●	●	●	●	●	●	–	–
			50	–	–	–	–	–	–	–	●	●	●	●	●	●	●	●
⑤ Filettatura di collegamento	Filettatura maschio	M8 x 1	A8	●							–			–			–	
		M10 x 1	A10	–							●			●			–	
		M14 x 1	A14	–							–			–			●	
Ⓐ Compensatore di livello				ZPB1(J/K)③							ZPB2(J/K)③			ZPB2(J/K)③			ZPB3(J/K)③	
Ⓑ Adattatore per montaggio ventosa	④ Ingresso del vuoto: Raccordo a resca	Per tubi in nylon ø4	N4	ZPY1-N4-B5							ZPY2-N4-B5			ZPY3-N4-B5			—	
		Per tubi in nylon ø6	N6	ZPY1-N6-B5							ZPY2-N6-B5			ZPY3-N6-B5			ZPY4-N6-B8	
		Per tubi morbidi ø4	U4	ZPY1-U4-B5							ZPY2-U4-B5			ZPY3-U4-B5			—	
		Per tubi morbidi ø6	U6	ZPY1-U6-B5							ZPY2-U6-B5			ZPY3-U6-B5			ZPY4-U6-B8	
Ⓒ Piastra compensatore di livello (Unità singola)				ZPB1							—			—			—	
Ⓓ Dado di montaggio (Unità singola)				ZPNA-M8							ZPNA-M10			ZPNA-M10			ZPNA-M14	

[Esempio di codice assieme compensatore di livello]

Codice prodotto **ZPY50CN J 50 – N6 – A14**

Assieme compensatore di livello **ZPB3 J 50**

③ Corsa compensatore di livello

Assieme accessorio di montaggio

■Assieme adattatore: direzione di ingresso del vuoto Verticale Tipo T/ZPT□F

Codice prodotto

ZPT ① F □ - ② - ③

- ① Diametro della ventosa
- □ Materiale della ventosa
- ② Ingresso del vuoto (filettatura femmina)
- ③ Filettatura di collegamento (Filettatura maschio)

Componenti

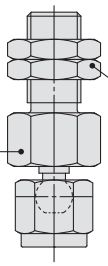

Ⓐ Adattatore (Con dado di montaggio)

Ⓑ Dado di montaggio

		Simbolo			Simbolo	① Simbolo diametro ventosa							
						10	13	16	20	25	32	40	50
Ⓐ Adattatore ② Ingresso del vuoto	Filettatura femmina	M5 x 0.8	B5	③ Filettatura di collegamento	Filettatura maschio M8 x 1	A8	ZPTF1-B5-A8		—			—	
					M10 x 1	A10	—		ZPTF2-B5-A10			—	
					M14 x 1	A14	—		—			ZPTF3-B5-A14	
Ⓑ Dado di montaggio (Unità singola)					M8 x 1		ZPNA-M8		—			—	
					M10 x 1		—		ZPNA-M10			—	
					M14 x 1		—		—			ZPNA-M14	

■Assieme adattatore: direzione di ingresso del vuoto Verticale Tipo T/ZPT□F

Codice prodotto

ZPT ① F □ - ②

- ① Diametro della ventosa
- □ Materiale della ventosa
- ② Ingresso del vuoto (filettatura femmina)

Componenti

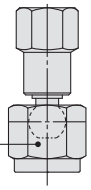

Ⓐ Adattatore

		Simbolo	① Simbolo diametro ventosa							
			10	13	16	20	25	32	40	50
Ⓐ Adattatore ② Ingresso del vuoto	Filettatura femmina M5 x 0.8	B5	ZPTF1-B5			ZPTF2-B5			—	
	M8 x 1.25	B8	—			ZPTF2-B8			ZPTF3-B8	
	Rc1/8	B01	—			ZPTF2-B01			ZPTF3-B01	
	NPT1/8	N01	—			ZPTF2-N01			ZPTF3-N01	
	NPTF1/8	T01	—			ZPTF2-T01			ZPTF3-T01	

■Assieme adattatore: con raccordo istantaneo, direzione di ingresso del vuoto Laterale Tipo R/ZPR□F

Codice prodotto

ZPR ① F □ - ② - ③

- ① Diametro della ventosa
- □ Materiale della ventosa
- ② Ingresso del vuoto (raccordo istantaneo)
- ③ Filettatura di collegamento (Filettatura femmina)

Componenti

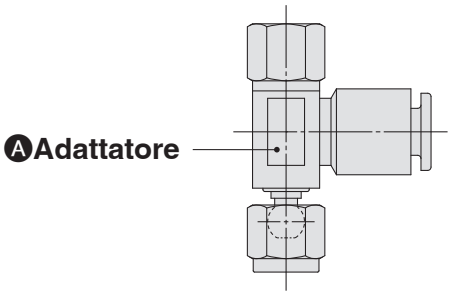

			Simbolo				Simbolo	① Simbolo diametro ventosa							
								10	13	16	20	25	32	40	50
Ⓐ Adattatore	② Ingresso del vuoto	Raccordo istantaneo	ø4	04	③ Filettatura di collegamento	Filettatura femmina	M5 x 0.8	B5	ZPRF1-04-B5			—		—	
			Ø 6	06			M5 x 0.8	B5	ZPRF1-06-B5		ZPRF2-06-B5			ZPRF3-06-B5	
							M8 x 1.25	B8	—		ZPRF2-06-B8			ZPRF3-06-B8	
			ø8	08			M5 x 0.8	B5	—		ZPRF2-08-B5			ZPRF3-08-B5	
							M8 x 1.25	B8	—		ZPRF2-08-B8			ZPRF3-08-B8	

Assieme compensatore di livello: direzione di ingresso del vuoto Verticale Tipo T/ZPT□F

Codice prodotto

ZPT ① F □ (J/K) ② - ③ - ④

- ① Diametro della ventosa
- □ Materiale della ventosa
- (J/K) J: Rotante, K: Non rotante
- ② Corsa compensatore di livello
- ③ Ingresso del vuoto (filettatura femmina/raccordo istantaneo)
- ④ Filettatura di collegamento (Filettatura maschio)

Componenti

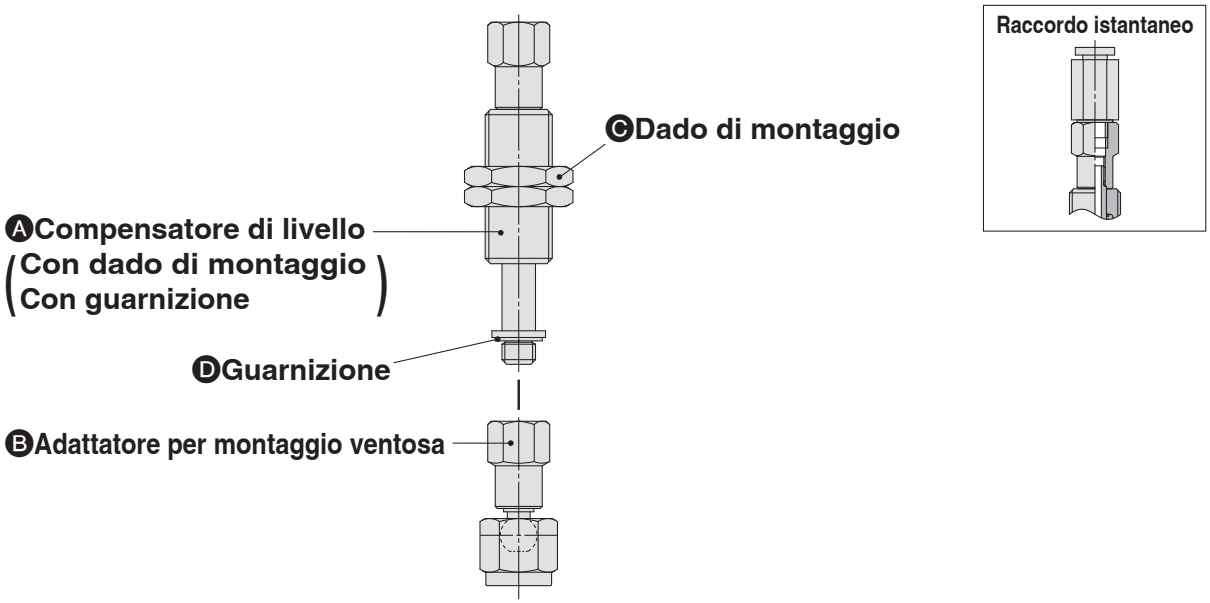

			Simbolo	① Simbolo diametro ventosa							
				10	13	16	20	25	32	40	50
② Corsa compensatore di livello	Corsa		10	●	●	●	●	●	●	●	●
			20	●	●	●	●	●	●	●	●
			30	●	●	●	●	●	●	●	●
			40	●	●	●	–	–	–	–	–
			50	●	●	●	●	●	●	●	●
④ Filettatura di collegamento	Filettatura maschio	M10 x 1	A10	●			–			–	
		M14 x 1	A14	–			●			●	
Ⓐ Compensatore di livello	③ Ingresso del vuoto: Filettatura femmina	M5 x 0.8	B5	ZPB2(J/K)③-B5			–			–	
		Rc1/8	B01	–			ZPB3(J/K)③-B01			ZPB3(J/K)③-B01	
		NPT1/8	N01	–			ZPB3(J/K)③-N01			ZPB3(J/K)③-N01	
		NPTF1/8	T01	–			ZPB3(J/K)③-T01			ZPB3(J/K)③-T01	
	③ Ingresso del vuoto: Raccordo istantaneo	ø4	04	ZPB2(J/K)③-04			–			–	
		Ø 6	06	ZPB2(J/K)③-06			ZPB3(J/K)③-06			ZPB3(J/K)③-06	
		ø8	08	–			ZPB3(J/K)③-08			ZPB3(J/K)③-08	
Ⓑ Adattatore per montaggio ventosa				ZPTF1-B5			ZPTF2-B8			ZPTF3-B8	
Ⓒ Dado di montaggio (Unità singola)		M10 x 1		ZPNA-M10			–			–	
		M14 x 1		–			ZPNA-M14			ZPNA-M14	
Ⓓ Guarnizione (Unità singola)				M-5G2			ZP-8G2			ZP-8G2	

[Esempio di codice assieme compensatore di livello]

Codice prodotto **ZPT20FN J 10 – 06 – A14**

Assieme compensatore di livello **ZPB3 J 10**

② Corsa compensatore di livello

Assieme compensatore di livello: con raccordo istantaneo, direzione di ingresso del vuoto Laterale Tipo R/ZPR□F

Codice prodotto

ZPR ① F □ (J/K) ② - ③ - ④

- ① Diametro della ventosa
- □ Materiale della ventosa
- (J/K) J: Rotante, K: Non rotante
- ② Corsa compensatore di livello
- ③ Ingresso del vuoto (raccordo istantaneo)
- ④ Filettatura di collegamento (Filettatura maschio)

Componenti

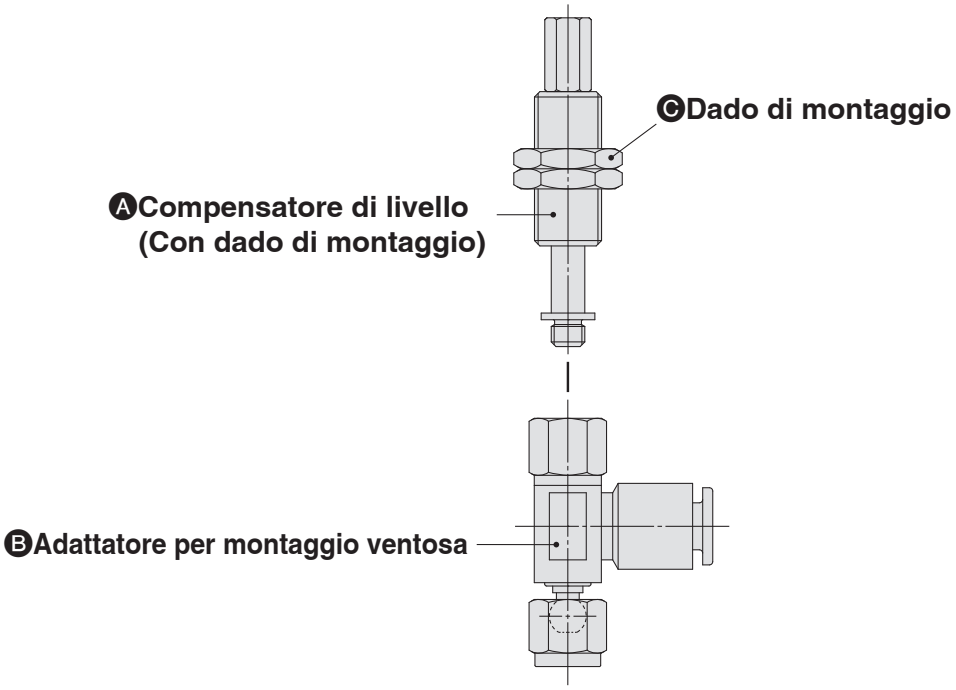

			Simbolo	① Simbolo diametro ventosa							
				10	13	16	20	25	32	40	50
② Corsa compensatore di livello	Corsa		10	●	●	●	●	●	●	●	●
			20	●	●	●	●	●	●	●	●
			30	●	●	●	●	●	●	●	●
			40	●	●	●	–	–	–	–	–
			50	●	●	●	●	●	●	●	●
④ Filettatura di collegamento	Filettatura maschio	M10 x 1	A10	●			–			–	
		M14 x 1	A14	–			●			●	
Ⓐ Compensatore di livello				ZPB2(J/K)②			ZPB3(J/K)②			ZPB3(J/K)②	
Ⓑ Adattatore per montaggio ventosa	③ Ingresso del vuoto: Raccordo istantaneo	ø4	04	ZPRF1-04-B5			–			–	
		Ø 6	06	ZPRF1-06-B5			ZPRF2-06-B5			ZPRF3-06-B5	
		ø8	08	–			ZPRF2-08-B5			ZPRF3-08-B5	
Ⓒ Dado di montaggio (Unità singola)		M10 x 1		ZPNA-M10			–			–	
		M14 x 1		–			ZPNA-M14			ZPNA-M14	

[Esempio di codice assieme compensatore di livello]

Codice prodotto **ZPR10FN K 30 – 06 – A10**

Assieme compensatore di livello **ZPB2 K 30**

②Corsa compensatore di livello

⚠ Istruzioni di sicurezza

Le istruzioni di sicurezza servono per prevenire situazioni pericolose e/o danni alle apparecchiature. Il grado di pericolosità è indicato dalle diciture di "Precauzione", "Attenzione" o "Pericolo". Rappresentano avvisi importanti relativi alla sicurezza e devono essere seguiti assieme agli standard internazionali (ISO/IEC)*1) e altri regolamenti sulla sicurezza.

⚠ **Pericolo:**	**Pericolo** indica un pericolo con un livello alto di rischio che, se non viene evitato, provocherà lesioni gravi o la morte.
⚠ **Attenzione:**	**Attenzione** indica un pericolo con un livello medio di rischio che, se non viene evitato, potrebbe provocare lesioni gravi o la morte.
⚠ **Precauzione:**	**Precauzione** indica un pericolo con un livello basso di rischio che, se non viene evitato, potrebbe provocare lesioni lievi o medie.

1) ISO 4414: Pneumatica – Regole generali e requisiti di sicurezza per i sistemi e i loro componenti.
ISO 4413: Idraulica – Regole generali e requisiti di sicurezza per i sistemi e i loro componenti.
IEC 60204-1: Sicurezza dei macchinari – Apparecchiature elettriche delle macchine. (Parte 1: norme generali).
ISO 10218-1: Robot e dispositivi robotici - Requisiti di sicurezza per robot industriali - Parte 1: Robot.
ecc.

⚠ Attenzione

1. **La compatibilità del prodotto è responsabilità del progettista dell'impianto o di chi ne definisce le specifiche tecniche.**
   Dato che il presente prodotto viene usato in diverse condizioni operative, la sua compatibilità con un determinato impianto deve essere decisa dalla persona che progetta l'impianto o ne decide le caratteristiche tecniche in base ai risultati delle analisi e prove necessarie. La responsabilità relativa alle prestazioni e alla sicurezza dell'impianto è del progettista che ha stabilito la compatibilità con il prodotto. La persona addetta dovrà controllare costantemente tutte le specifiche del prodotto, facendo riferimento ai dati del catalogo più aggiornato con l'obiettivo di prevedere qualsiasi possibile guasto dell'impianto al momento della configurazione dello stesso.
2. **Solo personale qualificato deve azionare i macchinari e gli impianti.**
   Il presente prodotto può essere pericoloso se utilizzato in modo scorretto. Il montaggio, il funzionamento e la manutenzione delle macchine o dell'impianto che comprendono il nostro prodotto devono essere effettuati da un operatore esperto e specificamente istruito.
3. **Non effettuare la manutenzione o cercare di rimuovere il prodotto e le macchine/impianti se non dopo aver verificato le condizioni di sicurezza.**
   1. L'ispezione e la manutenzione della macchina/impianto possono essere effettuate solo ad avvenuta conferma dell'attivazione delle posizioni di blocco di sicurezza specificamente previste.
   2. Al momento di rimuovere il prodotto, confermare che le misure di sicurezza di cui sopra siano implementate e che l'alimentazione proveniente da qualsiasi sorgente sia interrotta. Leggere attentamente e comprendere le precauzioni specifiche del prodotto di tutti i prodotti relativi.
   3. Prima di riavviare la macchina/impianto, prendere le dovute precauzioni per evitare funzionamenti imprevisti o malfunzionamenti.
4. **I prodotti SMC non possono essere utilizzati oltre le loro specifiche. Non sono stati sviluppati, progettati e realizzati per essere utilizzati nelle seguenti condizioni o ambienti. L'uso in tali condizioni o ambienti non è consentito.**
   1. Condizioni o ambienti che non rientrano nelle specifiche date, l'uso all'aperto o in luoghi esposti alla luce diretta del sole.
   2. Utilizzo per energia nucleare, settore ferroviario, aviazione, apparecchiature spaziali, navi, veicoli, applicazioni militari, apparecchiature che possono influire sulla vita, il corpo e la proprietà delle persone, apparecchiature per la combustione, apparecchiature per l'intrattenimento, circuiti di arresto di emergenza, le frizioni a pressione, i circuiti dei freni, le apparecchiature di sicurezza, ecc., e per applicazioni non conformi alle specifiche standard, come i cataloghi e i manuali operativi.
   3. Utilizzo per i circuiti di sincronizzazione, ad eccezione di quelli con doppia sincronizzazione, come l'installazione di una funzione di protezione meccanica in caso di guasto. Ispezionare periodicamente il prodotto per verificarne il corretto funzionamento.

⚠ Precauzione

SMC sviluppa, progetta e produce prodotti destinati ad apparecchiature di controllo automatico e li fornisce per uso pacifico nell'industria manifatturiera. L'uso in settori non manifatturieri non è consentito.
I prodotti fabbricati e venduti da SMC non possono essere utilizzati per transazioni o certificazioni specificate nella legge sulla misurazione di ciascun paese.
La nuova legge sulla misurazione vieta l'uso di qualsiasi unità diversa dalle unità SI in Giappone.

Limitazione di garanzia ed esonero di responsabilità/ Requisiti di conformità

Il prodotto usato è soggetto alla seguente "Limitazione di garanzia ed esonero di responsabilità" e "Requisiti di conformità".Leggerli e accettarli prima dell'uso.

Limitazione di garanzia ed esonero di responsabilità

1. Il periodo di garanzia del prodotto è di 1 anno in servizio o 18 mesi dalla consegna, a seconda di quale si verifichi prima.[2)] Inoltre, il prodotto dispone di una determinata durabilità, distanza di funzionamento o parti di ricambio. Consultare la filiale di vendita più vicina.
2. Per qualsiasi guasto o danno subito durante il periodo di garanzia di nostra responsabilità, sarà effettuata la sostituzione del prodotto o dei pezzi necessari. Questa limitazione di garanzia si applica solo al nostro prodotto in modo indipendente e non ad altri danni che si sono verificati a conseguenza del guasto del prodotto.
3. Prima di utilizzare i prodotti di SMC, leggere e comprendere i termini della garanzia e gli esoneri di responsabilità indicati nel catalogo del prodotto specifico.

2) **Le ventose sono escluse dalla garanzia di 1 anno di servizio.**
La ventosa è un componente soggetto ad usura, pertanto è coperta da garanzia per un anno dalla data di consegna. Inoltre, anche durante il periodo di garanzia, l'usura di un prodotto dovuta all'uso della ventosa o un guasto dovuto al deterioramento del materiale in gomma non sono coperti dalla garanzia limitata.

Requisiti di conformità

1. È assolutamente vietato l'uso dei prodotti di SMC negli impianti di produzione per la fabbricazione di armi di distruzione di massa o altro tipo di armi.
2. Le esportazioni dei prodotti o della tecnologia di SMC da un paese a un altro sono regolate dalle relative leggi e norme sulla sicurezza dei paesi impegnati nella transazione. Prima di spedire un prodotto di SMC in un altro paese, assicurarsi di conoscere e osservare tutte le norme locali che regolano l'esportazione in questione.

⚠ Istruzioni di sicurezza Leggere attentamente le "Precauzioni per l'uso dei prodotti SMC" (M-E03-3) e il "Manuale operativo" prima dell'uso.

SMC Corporation (Europe)

Austria	+43 (0)2262622800	www.smc.at	office.at@smc.com
Belgium	+32 (0)33551464	www.smc.be	info@smc.be
Bulgaria	+359 (0)2807670	www.smc.bg	sales.bg@smc.com
Croatia	+385 (0)13707288	www.smc.hr	sales.hr@smc.com
Czech Republic	+420 541424611	www.smc.cz	office.at@smc.com
Denmark	+45 70252900	www.smcdk.com	smc.dk@smc.com
Estonia	+372 651 0370	www.smcee.ee	info.ee@smc.com
Finland	+358 207513513	www.smc.fi	smc.fi@smc.com
France	+33 (0)164761000	www.smc-france.fr	supportclient.fr@smc.com
Germany	+49 (0)61034020	www.smc.de	info.de@smc.com
Greece	+30 210 2717265	www.smchellas.gr	sales@smchellas.gr
Hungary	+36 23513000	www.smc.hu	office.hu@smc.com
Ireland	+353 (0)14039000	www.smcautomation.ie	technical.ie@smc.com
Italy	+39 03990691	www.smcitalia.it	mailbox.it@smc.com
Latvia	+371 67817700	www.smc.lv	info.lv@smc.com
Lithuania	+370 5 2308118	www.smclt.lt	info.lt@smc.com
Netherlands	+31 (0)205318888	www.smc.nl	info@smc.nl
Norway	+47 67129020	www.smc-norge.no	post.no@smc.com
Poland	+48 22 344 40 00	www.smc.pl	office.pl@smc.com
Portugal	+351 214724500	www.smc.eu	apoiocliente.pt@smc.com
Romania	+40 213205111	www.smcromania.ro	office.ro@smc.com
Russia	+7 (812)3036600	www.smc.eu	sales@smcru.com
Slovakia	+421 (0)413213212	www.smc.sk	sales.sk@smc.com
Slovenia	+386 (0)73885412	www.smc.si	office.si@smc.com
Spain	+34 945184100	www.smc.eu	post.es@smc.com
Sweden	+46 (0)86031240	www.smc.nu	order.se@smc.com
Switzerland	+41 (0)523963131	www.smc.ch	helpcenter.ch@smc.com
Turkey	+90 212 489 0 440	www.smcturkey.com.tr	satis.tr@smc.com
UK	+44 (0)845 121 5122	www.smc.uk	sales.gb@smc.com
South Africa	+27 10 900 1233	www.smcza.co.za	Sales.za@smc.com

Printing EP 00 Printed in Spain

Le caratteristiche posso essere soggette a modifiche senza preavviso o obblighi da parte del produttore.